# Mobilkran/Mobile Crane

Grue mobile/Autogrù/Grúa móvil/Мобильный кран

# LTM 1300-6.2

LIEBHERR

# Inhaltsverzeichnis / Table of content
## Tables des matières / Indice
## Contenido / Оглавление


| | |
|---|---|
| **Technische Daten/Technical Data/Caractéristiques technique**<br>**Dati tecnici/Datos técnicos/Технические данные** | |
| Maße/Dimensions/Encombrement<br>Dimensioni/Dimensiones/Габариты крана | 3 |
| Mobilkran/Mobile Crane<br>Grue mobile/Autogrù/Grúa móvil/Мобильный кран | 4 – 5 |
| Kraftstoffeinsparung und Geräuschreduktion/Fuel saving and noise reduction/Economie de carburant et réduction du bruit<br>Risparmio di carburante e riduzione del rumore/Ahorro de combustible y reducción del ruido/Экономия топлива и снижение шума | 6 – 7 |
| Variables Auslegersystem/Variable boom systems/Systèmes de flèche variables/<br>Sistemi braccio variabili/Variable sistema de plumas/Вариабельные стреловые системы | 8 – 10 |
| VarioBase®/VarioBase® | 11 |
| Schnelles und effizientes Rüsten/Fast, efficient set-up process/Un montage d'équipement rapide et efficace/Allestimento rapido e semplice/<br>Equipamiento rápido y eficiente/Быстрый и эффективный монтаж | 12 – 13 |
| Auslegersysteme/Boom/jib combinations/Configurations de flèche<br>Sistema braccio/Sistemas de pluma/Стреловые системы | 14 – 16 |
| Gewichte/Weights/Poids Geschwindigkeiten/Working speeds<br>Pesi/Pesos/Нагрузки Vitesses/Velocità/Velocidades/Скорости | 17 |
| Ballast/Counterweight<br>Contrepoids/Zavorra/Lastre/Противовес | 18 – 19 |
| T | 20 – 26 |
| TK | 27 – 43 |
| TNZK | 44 – 60 |
| TF | 61 – 70 |
| TN | 71 – 83 |
| Ausstattung/Equipment/Equipement<br>Equipaggiamento/Equipamiento/Оборудование | 84 – 89 |
| Symbolerklärung/Description of symbols/Explication des symboles<br>Legenda simboli/Descripción de los símbolos/Об'яснение символов | 90 |
| Anmerkungen/Remarks/Remarques<br>Note/Observaciones/Примечани | 91 |

# Maße / Dimensions
## Encombrement / Dimensioni
## Dimensiones / Габариты крана

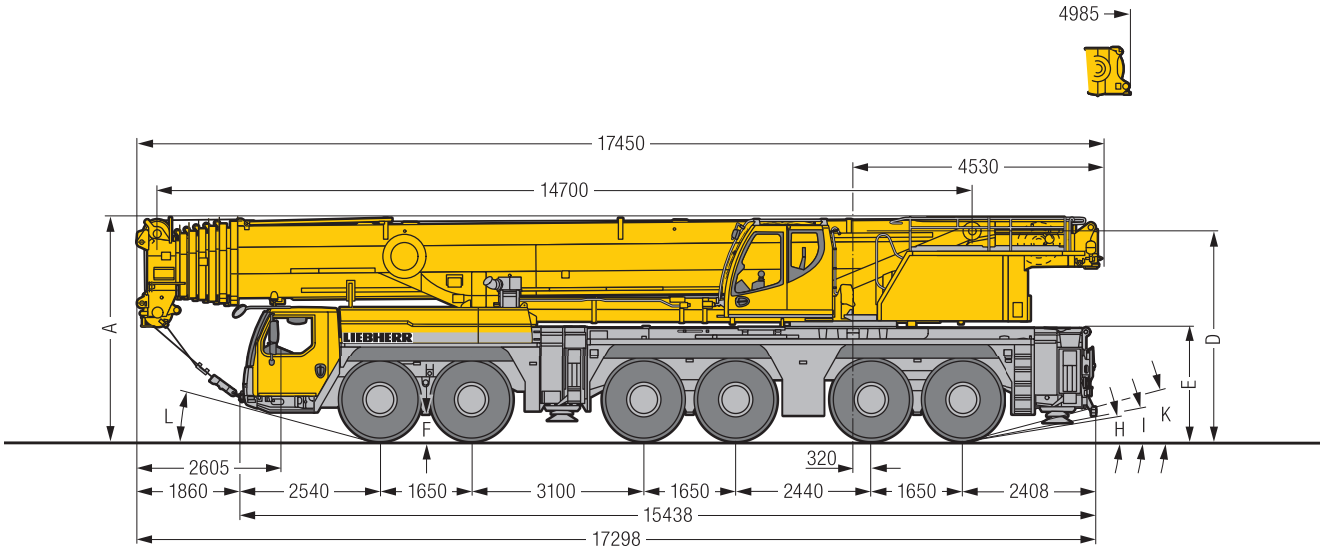


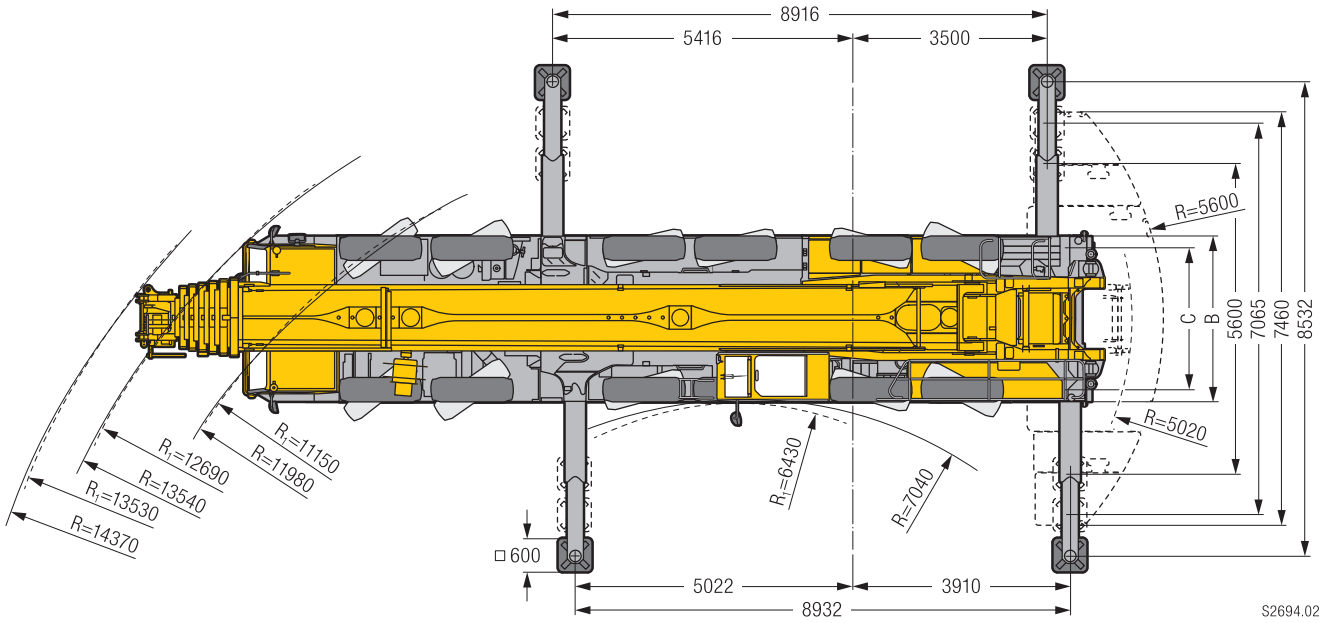


$R_1$ = Allradlenkung · All-wheel steering · Direction toutes roues · Tutti gli assi sterzanti · Dirección en todos los ejes · Поворот всеми колесами

## Maße / Dimensions / Encombrement / Dimensioni / Dimensiones / Габариты крана mm

| | A | A 125 mm* | B | C | D | E | F | H | I | K | L |
|---|---|---|---|---|---|---|---|---|---|---|---|
| 385/95 R 25 (14.00 R 25) | 3950 | 3825 | 3000 | 2610 | 3685 | 1960 | 353 | 8° | 9° | 14° | 12° |
| 445/95 R 25 (16.00 R 25) | 4000 | 3875 | 3000 | 2550 | 3735 | 2010 | 403 | 9° | 10° | 15° | 14° |
| 525/80 R 25 (20.5 R 25) | 4000 | 3875 | 3100 | 2570 | 3735 | 2010 | 403 | 9° | 10° | 15° | 14° |

* abgesenkt · lowered · abaissé · abbassato · suspensión abajo · шасси осажено

# Auslegersysteme/Boom/jib combinations
## Configurations de flèche/Sistema braccio
## Sistemas de pluma/Стреловые системы

**T** Teleskopausleger/Telescopic boom/Flèche télescopique/Braccio telescopico/Pluma telescópica/Телескопическая стрела

**K** Klappspitze/Swing away jib/Flechette pliante/Falcone/Plumin lateral/Откидной удлинитель

**NZK** Hydraulische Klappspitze/Hydraulic swing away jib/
Fléchette pliante hydraulique/Falcone idraulico/
Plumín lateral hidráulico/
Гидрàâлический откидной удлинитель

**F** Feste Gitterspitze/Fixed lattice jib/Fléchette treillis fixe/
Falcone tralicciato fisso/Plumín fijo/
Неподвижный решетчатый удлинитель

**N** Wippbare Gitterspitze/Luffing fly jib/
Flechette treillis à volée variable/
Falcone tralicciato a volata variabile/Plumín abatible/
Решетчатый удлинитель с изменяемым вылетом

**T**
20 – 26

**TK/TNZK**
27 – 60

**TF**
61 – 70

**TN**
71 – 83

S2729.01

# Traglasten/Lifting capacities
## Forces de levage/Portate
## Tablas de carga/Грузоподъемность

T

| | 14,7 m | | 19,6 m | 24,4 m | 29,3 m | 34,2 m | 39 m | 43,9 m | 48,7 m | 53,6 m | 58,5 m | 63,3 m | 68,2 m | 73,1 m | 77,2 m | 78 m | |
|---|---|---|---|---|---|---|---|---|---|---|---|---|---|---|---|---|---|
| | * | | | | | | | | | | | | | | | | |
| 3 | 300 | 135,5 | | | | | | | | | | | | | | | 3 |
| 3,5 | 183 | 135,5 | 135,5 | | | | | | | | | | | | | | 3,5 |
| 4 | 173,5 | 135,5 | 135,5 | 135,5 | | | | | | | | | | | | | 4 |
| 4,5 | 160,4 | 135,5 | 135,5 | 135,5 | 112,6 | | | | | | | | | | | | 4,5 |
| 5 | 147,8 | 135,5 | 135 | 129,6 | 112,2 | 89,9 | | | | | | | | | | | 5 |
| 6 | 132,1 | 126 | 124 | 117,3 | 110,1 | 89,1 | 72,3 | | | | | | | | | | 6 |
| 7 | 119,6 | 112,6 | 113,3 | 106,9 | 101,7 | 87,7 | 71,6 | 59 | | | | | | | | | 7 |
| 8 | 105,9 | 100,3 | 101,2 | 98,6 | 93,2 | 86,3 | 70,9 | 58,6 | 46,3 | | | | | | | | 8 |
| 9 | 93,6 | 90,1 | 91 | 90,8 | 86,3 | 83,2 | 70,1 | 58,1 | 46,1 | 37,2 | | | | | | | 9 |
| 10 | 83,6 | 81,5 | 82,4 | 82,7 | 80,4 | 77,9 | 69,2 | 57,7 | 45,8 | 37,1 | | | | | | | 10 |
| 11 | 75,4 | 74 | 74,8 | 75,2 | 74,8 | 72,9 | 68,2 | 57,2 | 45,6 | 37 | 29,9 | | | | | | 11 |
| 12 | 63,7 | 63,7 | 68,3 | 68,6 | 68,4 | 68,4 | 65,2 | 56,4 | 44,5 | 36,6 | 29,7 | 24,5 | | | | | 12 |
| 13 | | | 62,4 | 62,7 | 62,6 | 63,4 | 61,4 | 55,5 | 43,1 | 36,2 | 29,5 | 24,3 | 19,8 | | | | 13 |
| 14 | | | 57,9 | 57,6 | 58,7 | 58,3 | 57,5 | 54,4 | 41,4 | 35,4 | 29,2 | 24,2 | 19,8 | | | | 14 |
| 16 | | | 49,7 | 50,4 | 50,4 | 49,9 | 49,3 | 49,7 | 38 | 33,3 | 28,3 | 23,8 | 19,5 | 16,5 | 13,7 | 13,3 | 16 |
| 18 | | | | 43,8 | 43,9 | 43,4 | 44,4 | 43,7 | 35 | 30,8 | 26,7 | 23 | 18,9 | 16,1 | 13,6 | 13,3 | 18 |
| 20 | | | | 38,4 | 38,4 | 37,9 | 39 | 38,3 | 32,2 | 28,6 | 25 | 21,9 | 18,3 | 15,6 | 13,3 | 13,1 | 20 |
| 22 | | | | 27,2 | 33,9 | 34,7 | 34,5 | 33,8 | 29,7 | 26,4 | 23,4 | 20,7 | 17,5 | 15,1 | 12,9 | 12,8 | 22 |
| 24 | | | | | 30,3 | 31,2 | 30,7 | 30,1 | 27,4 | 24,5 | 21,9 | 19,5 | 16,7 | 14,5 | 12,4 | 12,3 | 24 |
| 26 | | | | | 27,1 | 28,1 | 27,6 | 26,9 | 25,4 | 22,7 | 20,4 | 18,4 | 16 | 13,8 | 11,9 | 11,8 | 26 |
| 28 | | | | | | 25,4 | 24,9 | 24,2 | 23,3 | 21,1 | 19,1 | 17,2 | 15,2 | 13,2 | 11,4 | 11,3 | 28 |
| 30 | | | | | | 23,2 | 22,6 | 21,9 | 21,2 | 19,6 | 17,8 | 16,2 | 14,5 | 12,7 | 10,9 | 10,8 | 30 |
| 32 | | | | | | 11,7 | 20,6 | 19,9 | 19,7 | 18,2 | 16,7 | 15,2 | 13,8 | 12,1 | 10,4 | 10,4 | 32 |
| 34 | | | | | | | 18,9 | 18,1 | 18,8 | 17 | 15,6 | 14,3 | 13,1 | 11,6 | 10 | 10 | 34 |
| 36 | | | | | | | 15,7 | 16,9 | 17,3 | 15,6 | 14,6 | 13,5 | 12,5 | 11,1 | 9,6 | 9,5 | 36 |
| 38 | | | | | | | | 16,3 | 15,9 | 14,6 | 13,7 | 12,7 | 11,8 | 10,6 | 9,2 | 9,2 | 38 |
| 40 | | | | | | | | 14,8 | 14,6 | 13,7 | 12,8 | 11,9 | 11,2 | 10,2 | 8,8 | 8,8 | 40 |
| 42 | | | | | | | | | 13,5 | 12,5 | 11,9 | 11,2 | 10,6 | 9,8 | 8,5 | 8,4 | 42 |
| 44 | | | | | | | | | 12,4 | 11,8 | 11,1 | 10,5 | 10 | 9,4 | 8,1 | 8,1 | 44 |
| 46 | | | | | | | | | 8,8 | 11,4 | 10,5 | 9,9 | 9,5 | 9 | 7,8 | 7,7 | 46 |
| 48 | | | | | | | | | | 11 | 9,9 | 9,2 | 9 | 8,6 | 7,5 | 7,3 | 48 |
| 50 | | | | | | | | | | 8,6 | 9,1 | 8,7 | 8,5 | 8,2 | 7,1 | 6,9 | 50 |
| 52 | | | | | | | | | | | 8,6 | 8,3 | 8 | 7,8 | 6,8 | 6,6 | 52 |
| 54 | | | | | | | | | | | 8,3 | 7,9 | 7,5 | 7,4 | 6,5 | 6,2 | 54 |
| 56 | | | | | | | | | | | 4,4 | 7,5 | 7,1 | 7 | 6,3 | 5,8 | 56 |
| 58 | | | | | | | | | | | | 6,9 | 6,8 | 6,6 | 6 | 5,5 | 58 |
| 60 | | | | | | | | | | | | 5 | 6,5 | 6,2 | 5,7 | 5,2 | 60 |
| 62 | | | | | | | | | | | | | 6,3 | 5,7 | 5,4 | 4,9 | 62 |
| 64 | | | | | | | | | | | | | 4,7 | 5,2 | 5,2 | 4,6 | 64 |
| 66 | | | | | | | | | | | | | | 4,7 | 4,8 | 4,3 | 66 |
| 68 | | | | | | | | | | | | | | 3,8 | 4,4 | 4 | 68 |
| 70 | | | | | | | | | | | | | | 1,5 | 4 | 3,8 | 70 |
| 72 | | | | | | | | | | | | | | | 3,2 | 3,4 | 72 |
| 74 | | | | | | | | | | | | | | | | 1,9 | 74 |

* nach hinten · over rear · en arrière · sul posteriore · hacia atrás · стрела повернута назад

t_240_001_00001_00_000 / 00301_00_000

# Traglasten/Lifting capacities
## Forces de levage/Portate
## Tablas de carga/Грузоподъемность

| | 14,7 m | 19,6 m | 24,4 m | 29,3 m | 34,2 m | 39 m | 43,9 m | 48,7 m | 53,6 m | 58,5 m | 63,3 m | 68,2 m | 73,1 m | 77,2 m | 78 m | |
|---|---|---|---|---|---|---|---|---|---|---|---|---|---|---|---|---|
| 3 | 135,5 | | | | | | | | | | | | | | | 3 |
| 3,5 | 135,5 | 135,5 | | | | | | | | | | | | | | 3,5 |
| 4 | 135,5 | 135,5 | 135,5 | | | | | | | | | | | | | 4 |
| 4,5 | 135,5 | 135,5 | 135,5 | 112,6 | | | | | | | | | | | | 4,5 |
| 5 | 135,5 | 135 | 129,6 | 112,2 | 89,9 | | | | | | | | | | | 5 |
| 6 | 132,1 | 124 | 117,3 | 110,1 | 89,1 | 72,3 | | | | | | | | | | 6 |
| 7 | 119,6 | 113,3 | 106,9 | 101,7 | 87,7 | 71,6 | 59 | | | | | | | | | 7 |
| 8 | 105,9 | 103,7 | 98,6 | 93,2 | 86,3 | 70,9 | 58,6 | 46,3 | | | | | | | | 8 |
| 9 | 93,6 | 94,6 | 90,8 | 86,3 | 83,2 | 70,1 | 58,1 | 46,1 | 37,2 | | | | | | | 9 |
| 10 | 83,6 | 84,6 | 84 | 80,4 | 77,9 | 69,2 | 57,7 | 45,8 | 37,1 | | | | | | | 10 |
| 11 | 75,4 | 76,3 | 76,7 | 74,8 | 72,9 | 68,2 | 57,2 | 45,6 | 37 | 29,9 | | | | | | 11 |
| 12 | 63,7 | 69,4 | 69,7 | 69,4 | 68,5 | 65,2 | 56,4 | 44,5 | 36,6 | 29,7 | 24,5 | | | | | 12 |
| 13 | | 63,6 | 63,9 | 63,6 | 64,2 | 61,5 | 55,5 | 43,1 | 36,2 | 29,5 | 24,3 | 19,8 | | | | 13 |
| 14 | | 58,5 | 58,7 | 59,1 | 59,4 | 58 | 54,4 | 41,4 | 35,4 | 29,2 | 24,2 | 19,8 | | | | 14 |
| 16 | | 50,8 | 51,2 | 51,5 | 51,1 | 50,5 | 50,5 | 38 | 33,3 | 28,3 | 23,8 | 19,5 | 16,5 | 13,7 | 13,3 | 16 |
| 18 | | | 45 | 45 | 44,6 | 45,1 | 44,9 | 35 | 30,8 | 26,7 | 23 | 18,9 | 16,1 | 13,6 | 13,3 | 18 |
| 20 | | | 39,6 | 39,6 | 39,2 | 40,2 | 39,5 | 32,2 | 28,6 | 25 | 21,9 | 18,3 | 15,6 | 13,3 | 13,1 | 20 |
| 22 | | | 27,2 | 35,2 | 34,7 | 35,7 | 35 | 29,7 | 26,4 | 23,4 | 20,7 | 17,5 | 15,1 | 12,9 | 12,8 | 22 |
| 24 | | | | 31,5 | 32,2 | 31,9 | 31,3 | 27,4 | 24,5 | 21,9 | 19,5 | 16,7 | 14,5 | 12,4 | 12,3 | 24 |
| 26 | | | | 27,1 | 29,3 | 28,8 | 28,1 | 25,4 | 22,7 | 20,4 | 18,4 | 16 | 13,8 | 11,9 | 11,8 | 26 |
| 28 | | | | | 26,6 | 26,1 | 25,4 | 23,4 | 21,1 | 19,1 | 17,2 | 15,2 | 13,2 | 11,4 | 11,3 | 28 |
| 30 | | | | | 24,1 | 23,7 | 23 | 21,7 | 19,6 | 17,8 | 16,2 | 14,5 | 12,7 | 10,9 | 10,8 | 30 |
| 32 | | | | | 11,7 | 21,5 | 20,8 | 20 | 18,2 | 16,7 | 15,2 | 13,8 | 12,1 | 10,4 | 10,4 | 32 |
| 34 | | | | | | 19,6 | 18,9 | 18,8 | 17 | 15,6 | 14,3 | 13,1 | 11,6 | 10 | 10 | 34 |
| 36 | | | | | | 15,7 | 17,2 | 17,9 | 15,9 | 14,6 | 13,5 | 12,5 | 11,1 | 9,6 | 9,5 | 36 |
| 38 | | | | | | | 16,3 | 16,4 | 14,7 | 13,7 | 12,7 | 11,8 | 10,6 | 9,2 | 9,2 | 38 |
| 40 | | | | | | | 14,8 | 15,1 | 13,8 | 12,8 | 11,9 | 11,2 | 10,2 | 8,8 | 8,8 | 40 |
| 42 | | | | | | | | 13,9 | 12,9 | 12 | 11,2 | 10,6 | 9,8 | 8,5 | 8,4 | 42 |
| 44 | | | | | | | | 12,7 | 11,8 | 11,1 | 10,5 | 10 | 9,4 | 8,1 | 8,1 | 44 |
| 46 | | | | | | | | 8,8 | 11,4 | 10,5 | 9,9 | 9,5 | 9 | 7,8 | 7,7 | 46 |
| 48 | | | | | | | | | 11,1 | 10 | 9,3 | 9 | 8,6 | 7,5 | 7,3 | 48 |
| 50 | | | | | | | | | 8,6 | 9,3 | 8,7 | 8,5 | 8,2 | 7,1 | 6,9 | 50 |
| 52 | | | | | | | | | | 8,6 | 8,3 | 8 | 7,8 | 6,8 | 6,6 | 52 |
| 54 | | | | | | | | | | 8,3 | 7,9 | 7,6 | 7,4 | 6,5 | 6,2 | 54 |
| 56 | | | | | | | | | | 4,4 | 7,6 | 7,1 | 7 | 6,3 | 5,8 | 56 |
| 58 | | | | | | | | | | | 6,9 | 6,8 | 6,6 | 6 | 5,5 | 58 |
| 60 | | | | | | | | | | | 5 | 6,5 | 6,2 | 5,7 | 5,2 | 60 |
| 62 | | | | | | | | | | | | 6,3 | 5,7 | 5,4 | 4,9 | 62 |
| 64 | | | | | | | | | | | | 4,7 | 5,2 | 5,2 | 4,6 | 64 |
| 66 | | | | | | | | | | | | | 4,7 | 4,8 | 4,3 | 66 |
| 68 | | | | | | | | | | | | | 3,8 | 4,4 | 4 | 68 |
| 70 | | | | | | | | | | | | | 1,5 | 4 | 3,8 | 70 |
| 72 | | | | | | | | | | | | | | 3,2 | 3,4 | 72 |
| 74 | | | | | | | | | | | | | | | 1,9 | 74 |

t_240_001_00201_00_000

# Traglasten/Lifting capacities
## Forces de levage/Portate
## Tablas de carga/Грузоподъемность

EN

| | 14,7 m | 19,6 m | 24,4 m | 29,3 m | 34,2 m | 39 m | 43,9 m | 48,7 m | 53,6 m | 58,5 m | 63,3 m | 68,2 m | 73,1 m | 77,2 m | 78 m | |
|---|---|---|---|---|---|---|---|---|---|---|---|---|---|---|---|---|
| 3 | 135,5 | | | | | | | | | | | | | | | 3 |
| 3,5 | 135,5 | 135,5 | | | | | | | | | | | | | | 3,5 |
| 4 | 135,5 | 135,5 | 135,5 | | | | | | | | | | | | | 4 |
| 4,5 | 135,5 | 135,5 | 135,5 | 112,6 | | | | | | | | | | | | 4,5 |
| 5 | 135,5 | 135 | 129,6 | 112,2 | 89,9 | | | | | | | | | | | 5 |
| 6 | 119,8 | 120,7 | 117,3 | 110,1 | 89,1 | 72,3 | | | | | | | | | | 6 |
| 7 | 104,5 | 105,4 | 105,6 | 101,7 | 87,7 | 71,6 | 59 | | | | | | | | | 7 |
| 8 | 90,9 | 92 | 92,4 | 91,8 | 86,3 | 70,9 | 58,6 | 46,3 | | | | | | | | 8 |
| 9 | 80 | 81,2 | 81,3 | 82,1 | 80,2 | 70,1 | 58,1 | 46,1 | 37,2 | | | | | | | 9 |
| 10 | 70,8 | 72,6 | 73,5 | 73,4 | 71,7 | 68,4 | 57,7 | 45,8 | 37,1 | | | | | | | 10 |
| 11 | 62,9 | 64,6 | 65,5 | 65,5 | 64,7 | 61,8 | 57,2 | 45,6 | 37 | 29,9 | | | | | | 11 |
| 12 | 56,4 | 58,1 | 58,9 | 58,9 | 58,5 | 58,1 | 55,4 | 44,5 | 36,6 | 29,7 | 24,5 | | | | | 12 |
| 13 | | 52,6 | 53,4 | 53,5 | 53,1 | 53,3 | 50,7 | 43,1 | 36,2 | 29,5 | 24,3 | 19,8 | | | | 13 |
| 14 | | 47,9 | 48,7 | 48,7 | 49,7 | 48,8 | 46 | 41,4 | 35,4 | 29,2 | 24,2 | 19,8 | | | | 14 |
| 16 | | 39,1 | 40 | 41,4 | 41,3 | 40,7 | 38,5 | 36,2 | 33,3 | 28,3 | 23,8 | 19,5 | 16,5 | 13,7 | 13,3 | 16 |
| 18 | | | 33,7 | 34,5 | 34,3 | 33,9 | 32,7 | 31,5 | 29,5 | 26,7 | 23 | 18,9 | 16,1 | 13,6 | 13,3 | 18 |
| 20 | | | 28,8 | 29,1 | 29 | 28,5 | 27,9 | 27,7 | 26 | 24,3 | 21,9 | 18,3 | 15,6 | 13,3 | 13,1 | 20 |
| 22 | | | 24,7 | 25 | 24,8 | 24,3 | 24,6 | 24,4 | 22,8 | 21,4 | 20,2 | 17,5 | 15,1 | 12,9 | 12,8 | 22 |
| 24 | | | | 21,7 | 21,5 | 21,5 | 22 | 21,1 | 19,9 | 19,4 | 18 | 16,7 | 14,5 | 12,4 | 12,3 | 24 |
| 26 | | | | 19,1 | 18,9 | 19,8 | 19,2 | 18,4 | 18 | 17,1 | 16,3 | 15,5 | 13,8 | 11,9 | 11,8 | 26 |
| 28 | | | | | 17,2 | 17,6 | 17 | 16,4 | 16,6 | 15,3 | 15 | 13,9 | 13,2 | 11,4 | 11,3 | 28 |
| 30 | | | | | 15,9 | 15,7 | 15,1 | 15,1 | 14,8 | 14,3 | 13,5 | 12,8 | 12,5 | 10,9 | 10,8 | 30 |
| 32 | | | | | 11,7 | 14,1 | 13,6 | 13,9 | 13,2 | 13,3 | 12,3 | 12 | 11,4 | 10,4 | 10,4 | 32 |
| 34 | | | | | | 12,7 | 12,7 | 12,5 | 12,2 | 11,9 | 11,6 | 11 | 10,2 | 9,8 | 9,7 | 34 |
| 36 | | | | | | 11,5 | 11,8 | 11,3 | 11,4 | 10,6 | 10,7 | 9,9 | 9,1 | 8,9 | 8,7 | 36 |
| 38 | | | | | | | 10,8 | 10,2 | 10,3 | 10 | 9,6 | 8,9 | 8,1 | 8 | 7,8 | 38 |
| 40 | | | | | | | 9,8 | 9,6 | 9,3 | 9,2 | 8,6 | 8 | 7,2 | 7,1 | 7 | 40 |
| 42 | | | | | | | | 8,9 | 8,3 | 8,3 | 7,7 | 7,2 | 6,4 | 6,3 | 6,2 | 42 |
| 44 | | | | | | | | 8,1 | 7,7 | 7,4 | 6,9 | 6,4 | 5,7 | 5,6 | 5,5 | 44 |
| 46 | | | | | | | | 7,4 | 6,9 | 6,7 | 6,2 | 5,7 | 5 | 5 | 4,9 | 46 |
| 48 | | | | | | | | | 6,3 | 6 | 5,5 | 5 | 4,3 | 4,4 | 4,3 | 48 |
| 50 | | | | | | | | | 5,7 | 5,4 | 4,9 | 4,4 | 3,7 | 3,8 | 3,7 | 50 |
| 52 | | | | | | | | | | 4,9 | 4,3 | 3,8 | 3,2 | 3,3 | 3,2 | 52 |
| 54 | | | | | | | | | | 4,4 | 3,8 | 3,3 | 2,7 | 2,8 | 2,7 | 54 |
| 56 | | | | | | | | | | 3,9 | 3,3 | 2,9 | 2,2 | 2,3 | 2,2 | 56 |
| 58 | | | | | | | | | | | 2,9 | 2,4 | 1,8 | 1,9 | 1,8 | 58 |
| 60 | | | | | | | | | | | 2,5 | 2 | | | | 60 |
| 62 | | | | | | | | | | | | 1,7 | | | | 62 |

t_240_001_00303_00_000

# Traglasten/Lifting capacities
## Forces de levage/Portate
## Tablas de carga/Грузоподъемность

EN

| | 14,7 m | 19,6 m | 24,4 m | 29,3 m | 34,2 m | 39 m | 43,9 m | 48,7 m | 53,6 m | 58,5 m | 63,3 m | 68,2 m | 73,1 m | 77,2 m | 78 m | |
|---|---|---|---|---|---|---|---|---|---|---|---|---|---|---|---|---|
| 3 | 135,5 | | | | | | | | | | | | | | | 3 |
| 3,5 | 135,5 | 135,5 | | | | | | | | | | | | | | 3,5 |
| 4 | 135,5 | 135,5 | 135,5 | | | | | | | | | | | | | 4 |
| 4,5 | 135,5 | 135,5 | 135,5 | 112,6 | | | | | | | | | | | | 4,5 |
| 5 | 134,7 | 134,2 | 129,6 | 112,2 | 89,9 | | | | | | | | | | | 5 |
| 6 | 117 | 118 | 117,1 | 110,1 | 89,1 | 72,3 | | | | | | | | | | 6 |
| 7 | 100,6 | 101,6 | 101,9 | 100,4 | 87,7 | 71,6 | 59 | | | | | | | | | 7 |
| 8 | 87,2 | 88,3 | 88,7 | 88 | 85,7 | 70,9 | 58,6 | 46,3 | | | | | | | | 8 |
| 9 | 76 | 77,9 | 78,6 | 78,7 | 75,8 | 69,8 | 58,1 | 46,1 | 37,2 | | | | | | | 9 |
| 10 | 66,7 | 68,5 | 69,4 | 69,4 | 67,2 | 64,7 | 57,7 | 45,8 | 37,1 | | | | | | | 10 |
| 11 | 59,2 | 61 | 61,8 | 61,8 | 59,3 | 58,3 | 54,5 | 45,6 | 37 | 29,9 | | | | | | 11 |
| 12 | 52,6 | 54,6 | 55,5 | 55,5 | 55 | 51,9 | 48,7 | 44,2 | 36,6 | 29,7 | 24,5 | | | | | 12 |
| 13 | | 48,2 | 49,3 | 49,4 | 49,2 | 46,8 | 43,8 | 41,1 | 36,2 | 29,5 | 24,3 | 19,8 | | | | 13 |
| 14 | | 42,5 | 43,6 | 45,2 | 44,5 | 42,2 | 39,6 | 37,8 | 35,3 | 29,2 | 24,2 | 19,8 | | | | 14 |
| 16 | | 34,3 | 35,7 | 36,2 | 36 | 35,1 | 33,2 | 31,8 | 30,5 | 28,1 | 23,8 | 19,5 | 16,5 | 13,7 | 13,3 | 16 |
| 18 | | | 29,4 | 29,8 | 29,6 | 29,2 | 28,8 | 28 | 26 | 24,5 | 22,8 | 18,9 | 16,1 | 13,6 | 13,3 | 18 |
| 20 | | | 24,7 | 25 | 24,9 | 24,9 | 25,4 | 24 | 22,6 | 21,5 | 19,8 | 18,3 | 15,6 | 13,3 | 13,1 | 20 |
| 22 | | | 21,1 | 21,4 | 21,2 | 22,2 | 21,6 | 21 | 20 | 18,6 | 17,9 | 16,9 | 15,1 | 12,9 | 12,8 | 22 |
| 24 | | | | 18,5 | 19,4 | 19,2 | 18,7 | 18,1 | 18,1 | 17 | 16,1 | 15 | 14,5 | 12,4 | 12,3 | 24 |
| 26 | | | | 16,1 | 17 | 16,8 | 16,6 | 16,7 | 15,9 | 15,4 | 14,6 | 13,9 | 13,1 | 11,9 | 11,8 | 26 |
| 28 | | | | | 15,1 | 14,8 | 15 | 14,8 | 14,4 | 13,8 | 13,3 | 12,4 | 11,6 | 11,3 | 11 | 28 |
| 30 | | | | | 13,4 | 13,2 | 13,6 | 13,1 | 13,2 | 12,6 | 12 | 11 | 10,2 | 10 | 9,8 | 30 |
| 32 | | | | | 11,7 | 12,2 | 12,1 | 12 | 11,7 | 11,6 | 10,7 | 9,8 | 9 | 8,8 | 8,6 | 32 |
| 34 | | | | | | 11,2 | 10,9 | 10,9 | 10,5 | 10,4 | 9,5 | 8,7 | 7,9 | 7,8 | 7,6 | 34 |
| 36 | | | | | | 10,1 | 9,8 | 9,8 | 9,4 | 9,2 | 8,5 | 7,7 | 6,9 | 6,8 | 6,7 | 36 |
| 38 | | | | | | | 8,8 | 8,8 | 8,4 | 8,2 | 7,6 | 6,8 | 6,1 | 6 | 5,8 | 38 |
| 40 | | | | | | | 8 | 7,9 | 7,5 | 7,3 | 6,7 | 6 | 5,3 | 5,2 | 5,1 | 40 |
| 42 | | | | | | | | 7,1 | 6,7 | 6,4 | 5,9 | 5,3 | 4,6 | 4,5 | 4,4 | 42 |
| 44 | | | | | | | | 6,4 | 5,9 | 5,7 | 5,2 | 4,7 | 4 | 3,9 | 3,8 | 44 |
| 46 | | | | | | | | 5,8 | 5,3 | 5,1 | 4,5 | 4 | 3,4 | 3,3 | 3,2 | 46 |
| 48 | | | | | | | | | 4,7 | 4,5 | 3,9 | 3,4 | 2,8 | 2,8 | 2,7 | 48 |
| 50 | | | | | | | | | 4,2 | 3,9 | 3,4 | 2,9 | 2,2 | 2,3 | 2,2 | 50 |
| 52 | | | | | | | | | | 3,4 | 2,9 | 2,4 | 1,7 | 1,9 | 1,7 | 52 |
| 54 | | | | | | | | | | 3 | 2,4 | 2 | | | | 54 |
| 56 | | | | | | | | | | 2,6 | 2 | 1,5 | | | | 56 |
| 58 | | | | | | | | | | | 1,6 | | | | | 58 |

t_240_001_00304_00_000

# Traglasten/Lifting capacities
## Forces de levage/Portate
## Tablas de carga/Грузоподъемность

T

| | 14,7 m | 19,6 m | 24,4 m | 29,3 m | 34,2 m | 39 m | 43,9 m | 48,7 m | 53,6 m | 58,5 m | 63,3 m | 68,2 m | 73,1 m | 77,2 m | 78 m | |
|---|---|---|---|---|---|---|---|---|---|---|---|---|---|---|---|---|
| 3 | 135,5 | | | | | | | | | | | | | | | 3 |
| 3,5 | 135,5 | 135,5 | | | | | | | | | | | | | | 3,5 |
| 4 | 135,5 | 135,5 | 135,5 | | | | | | | | | | | | | 4 |
| 4,5 | 135,3 | 135,5 | 133,4 | 112,6 | | | | | | | | | | | | 4,5 |
| 5 | 125,1 | 125,4 | 124,1 | 110,2 | 89,9 | | | | | | | | | | | 5 |
| 6 | 103,2 | 104,3 | 97,8 | 89,5 | 82,9 | 71,9 | | | | | | | | | | 6 |
| 7 | 85,5 | 83,5 | 77,9 | 72,8 | 68,3 | 62,7 | 56,9 | | | | | | | | | 7 |
| 8 | 68,8 | 66,1 | 62,7 | 60,3 | 55,9 | 51,7 | 48,1 | 43,9 | | | | | | | | 8 |
| 9 | 54 | 54,8 | 53 | 50,3 | 47 | 44,2 | 42,5 | 39,2 | 34,7 | | | | | | | 9 |
| 10 | 42,6 | 45,7 | 44,9 | 42,8 | 40,2 | 39,4 | 36,9 | 34,1 | 31,8 | | | | | | | 10 |
| 11 | 34,7 | 38 | 38,6 | 37 | 35,5 | 34,7 | 32,3 | 29,9 | 28,7 | 26,5 | | | | | | 11 |
| 12 | 28,8 | 31,9 | 33,5 | 32,4 | 32,4 | 30,6 | 29,1 | 27,7 | 26 | 24,5 | 22,1 | | | | | 12 |
| 13 | | 27,3 | 28,9 | 28,8 | 28,7 | 27,3 | 26,2 | 25 | 24,1 | 22,2 | 20,7 | 18,7 | | | | 13 |
| 14 | | 23,5 | 25,2 | 26,5 | 25,7 | 24,5 | 24,1 | 23,1 | 22 | 20,8 | 19,1 | 17,3 | | | | 14 |
| 16 | | 18 | 19,5 | 20,8 | 20,9 | 20,9 | 20 | 19,2 | 18 | 17,1 | 15,6 | 14 | 12,9 | 12,3 | 12,1 | 16 |
| 18 | | | 15,5 | 16,8 | 17,1 | 17,4 | 16,5 | 15,9 | 14,8 | 14 | 12,7 | 11,3 | 10,4 | 9,9 | 9,7 | 18 |
| 20 | | | 12,5 | 13,7 | 14,1 | 14,5 | 13,8 | 13,2 | 12,3 | 11,6 | 10,4 | 9,2 | 8,3 | 8 | 7,8 | 20 |
| 22 | | | 9,9 | 11,3 | 11,6 | 12 | 11,6 | 11,1 | 10,3 | 9,7 | 8,6 | 7,5 | 6,6 | 6,4 | 6,2 | 22 |
| 24 | | | | 9,3 | 9,6 | 10,1 | 9,8 | 9,4 | 8,6 | 8 | 7,1 | 6,1 | 5,1 | 5,1 | 4,9 | 24 |
| 26 | | | | 7,7 | 7,9 | 8,4 | 8,2 | 7,9 | 7,2 | 6,7 | 5,8 | 4,9 | 3,9 | 3,9 | 3,7 | 26 |
| 28 | | | | | 6,6 | 7 | 6,8 | 6,7 | 6 | 5,5 | 4,6 | 3,8 | 2,7 | 2,8 | 2,5 | 28 |
| 30 | | | | | 5,4 | 5,8 | 5,7 | 5,6 | 4,9 | 4,5 | 3,7 | 2,8 | 1,6 | 1,6 | | 30 |
| 32 | | | | | 4,5 | 4,9 | 4,7 | 4,6 | 4,1 | 3,6 | 2,8 | 1,8 | | | | 32 |
| 34 | | | | | | 4 | 3,8 | 3,8 | 3,3 | 2,9 | 1,9 | | | | | 34 |
| 36 | | | | | | 3,3 | 3,1 | 3 | 2,6 | 2,1 | | | | | | 36 |
| 38 | | | | | | | 2,5 | 2,4 | 1,9 | | | | | | | 38 |
| 40 | | | | | | | 1,9 | 1,8 | | | | | | | | 40 |

t_240_001_00307_00_000

| | 14,7 m | 19,6 m | 24,4 m | 29,3 m | 34,2 m | 39 m | 43,9 m | 48,7 m | 53,6 m | 58,5 m | 63,3 m | 68,2 m | 73,1 m | 77,2 m | 78 m | |
|---|---|---|---|---|---|---|---|---|---|---|---|---|---|---|---|---|
| 3 | 135,5 | | | | | | | | | | | | | | | 3 |
| 3,5 | 135,5 | 135,5 | | | | | | | | | | | | | | 3,5 |
| 4 | 135,5 | 135,5 | 135,5 | | | | | | | | | | | | | 4 |
| 4,5 | 130,8 | 132,1 | 124,6 | 107,7 | | | | | | | | | | | | 4,5 |
| 5 | 119,4 | 119,1 | 107,1 | 94 | 85,2 | | | | | | | | | | | 5 |
| 6 | 94,6 | 87,1 | 78,8 | 73,9 | 66,9 | 59,9 | | | | | | | | | | 6 |
| 7 | 67,5 | 64,7 | 61,6 | 57,2 | 52,5 | 48,8 | 46 | | | | | | | | | 7 |
| 8 | 51,1 | 50,9 | 49,1 | 46,1 | 43,3 | 41,5 | 38,1 | 34,4 | | | | | | | | 8 |
| 9 | 40,3 | 41 | 40,1 | 38,1 | 37,5 | 35 | 32,8 | 30,9 | 28,2 | | | | | | | 9 |
| 10 | 31,3 | 33,9 | 33,6 | 33,5 | 31,9 | 29,9 | 29,1 | 27,4 | 25,5 | | | | | | | 10 |
| 11 | 25,1 | 28,4 | 28,7 | 28,8 | 27,5 | 26,9 | 25,3 | 23,9 | 22,2 | 20,7 | | | | | | 11 |
| 12 | 20,2 | 23,6 | 24,3 | 24,7 | 23,9 | 23,3 | 21,9 | 20,8 | 19,3 | 18 | 16,5 | | | | | 12 |
| 13 | | 19,6 | 20,8 | 21,4 | 20,7 | 20,4 | 19,2 | 18,2 | 16,8 | 15,8 | 14,3 | 12,6 | | | | 13 |
| 14 | | 16,4 | 17,9 | 18,7 | 18,2 | 17,9 | 16,9 | 16 | 14,8 | 13,9 | 12,5 | 11 | | | | 14 |
| 16 | | 11,5 | 13,4 | 14,4 | 14,2 | 14,1 | 13,3 | 12,6 | 11,6 | 10,8 | 9,6 | 8,4 | 7,2 | 7,1 | 6,8 | 16 |
| 18 | | | 9,9 | 11,4 | 11,2 | 11,3 | 10,6 | 10,1 | 9,2 | 8,5 | 7,4 | 6,4 | 5,2 | 5,1 | 4,9 | 18 |
| 20 | | | 7,3 | 8,8 | 8,9 | 9,1 | 8,5 | 8,1 | 7,2 | 6,7 | 5,6 | 4,7 | 3,4 | 3,3 | 3,1 | 20 |
| 22 | | | 5,4 | 6,8 | 7,1 | 7,3 | 6,8 | 6,4 | 5,7 | 5,1 | 4,2 | 3,2 | | | | 22 |
| 24 | | | | 5,2 | 5,5 | 5,9 | 5,4 | 5,1 | 4,4 | 3,9 | 2,8 | 1,8 | | | | 24 |
| 26 | | | | 4 | 4,2 | 4,7 | 4,3 | 4 | 3,3 | 2,7 | 1,6 | | | | | 26 |
| 28 | | | | | 3,2 | 3,6 | 3,3 | 3 | 2,1 | 1,5 | | | | | | 28 |
| 30 | | | | | 2,3 | 2,8 | 2,4 | 2 | | | | | | | | 30 |
| 32 | | | | | 1,7 | 1,8 | | | | | | | | | | 32 |

t_240_001_00308_00_000

# Traglasten/Lifting capacities
## Forces de levage/Portate
## Tablas de carga/Грузоподъемность

T

| | 14,7 m | 19,6 m | 24,4 m | 29,3 m | 34,2 m | 39 m | 43,9 m | 48,7 m | 53,6 m | 58,5 m | 63,3 m | 68,2 m | |
|---|---|---|---|---|---|---|---|---|---|---|---|---|---|
| 3 | 135,5 | | | | | | | | | | | | 3 |
| 3,5 | 135,5 | 135,5 | | | | | | | | | | | 3,5 |
| 4 | 135,5 | 135,5 | 129,5 | | | | | | | | | | 4 |
| 4,5 | 128,1 | 125,6 | 112 | 95,7 | | | | | | | | | 4,5 |
| 5 | 115 | 104,2 | 90,7 | 81,7 | 74,5 | | | | | | | | 5 |
| 6 | 77,2 | 72,1 | 67,3 | 61,4 | 55,4 | 49,9 | | | | | | | 6 |
| 7 | 54,5 | 53,3 | 50,7 | 47,2 | 45,4 | 41,7 | 37,7 | | | | | | 7 |
| 8 | 40,7 | 41,2 | 40,2 | 39,3 | 36,8 | 33,9 | 32,2 | 29,2 | | | | | 8 |
| 9 | 31 | 32,6 | 32,3 | 32 | 30,1 | 29 | 26,9 | 25,2 | 21,1 | | | | 9 |
| 10 | 23,7 | 25,6 | 26,1 | 26,2 | 25,1 | 24,2 | 22,6 | 21,1 | 19,4 | | | | 10 |
| 11 | 18,3 | 20,6 | 21,4 | 21,8 | 21,1 | 20,5 | 19,1 | 17,9 | 16,4 | 15,2 | | | 11 |
| 12 | 13,8 | 16,8 | 17,7 | 18,4 | 17,9 | 17,5 | 16,4 | 15,4 | 14,1 | 13 | 11,6 | | 12 |
| 13 | | 13,8 | 14,9 | 15,7 | 15,3 | 15,2 | 14,1 | 13,3 | 12,1 | 11,2 | 9,8 | 8,5 | 13 |
| 14 | | 11,4 | 12,5 | 13,5 | 13,2 | 13,1 | 12,2 | 11,5 | 10,4 | 9,6 | 8,4 | 7,2 | 14 |
| 16 | | 7,3 | 9 | 10,1 | 9,9 | 10 | 9,3 | 8,7 | 7,8 | 7,1 | 6 | 4,9 | 16 |
| 18 | | | 6,3 | 7,6 | 7,5 | 7,7 | 7,1 | 6,6 | 5,8 | 5,2 | 4,1 | 2,7 | 18 |
| 20 | | | 4,2 | 5,7 | 5,7 | 5,9 | 5,4 | 5 | 4,2 | 3,5 | 2,2 | | 20 |
| 22 | | | 2,7 | 4,1 | 4,2 | 4,4 | 4 | 3,6 | 2,6 | 2 | | | 22 |
| 24 | | | | 2,6 | 2,8 | 3,2 | 2,5 | 2,2 | | | | | 24 |
| 26 | | | | | 1,6 | 1,9 | | | | | | | 26 |

t_240_001_00309_00_000

# Hubhöhen/Lifting heights
## Hauteurs de levage/Altezze di sollevamento
## Alturas de elevación/Высота подъема

T

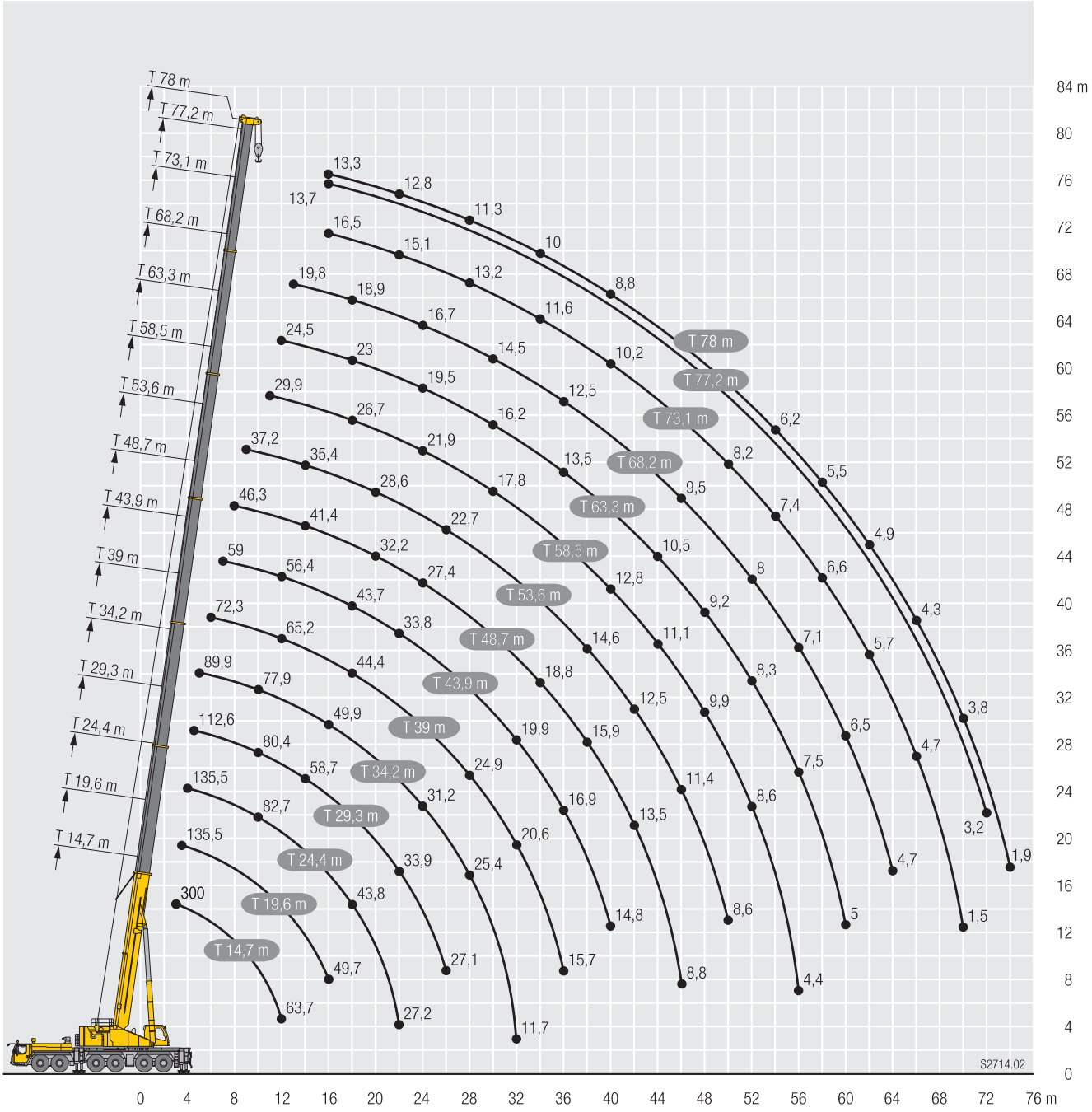

# Traglasten/Lifting capacities
## Forces de levage/Portate
## Tablas de carga/Грузоподъемность

**TK**

| | 14,7 m | | | 19,6 m | | | 24,4 m | | | 29,3 m | | | 34,2 m | | | 39 m | | | 43,9 m | | | 48,7 m | | | |
|---|---|---|---|---|---|---|---|---|---|---|---|---|---|---|---|---|---|---|---|---|---|---|---|---|---|
| | 5,5 m | | | 5,5 m | | | 5,5 m | | | 5,5 m | | | 5,5 m | | | 5,5 m | | | 5,5 m | | | 5,5 m | | | |
| | 0° | 20° | 40° | 0° | 20° | 40° | 0° | 20° | 40° | 0° | 20° | 40° | 0° | 20° | 40° | 0° | 20° | 40° | 0° | 20° | 40° | 0° | 20° | 40° | |
| 3,5 | 58,7 | 46,4 | | | | | | | | | | | | | | | | | | | | | | | 3,5 |
| 4 | 56,9 | 44,9 | 38,1 | 59,4 | 46,6 | | | | | | | | | | | | | | | | | | | | 4 |
| 4,5 | 54,6 | 43,4 | 37,2 | 58,2 | 45,3 | | 58,7 | | | | | | | | | | | | | | | | | | 4,5 |
| 5 | 52,3 | 42,1 | 36,3 | 56,2 | 44,1 | 37,4 | 57,4 | 44,9 | | 57,2 | | | | | | | | | | | | | | | 5 |
| 6 | 48,5 | 39,7 | 34,7 | 52,6 | 41,9 | 35,9 | 54,3 | 42,9 | 36,5 | 54,7 | 43,4 | | 54 | | | | | | | | | | | | 6 |
| 7 | 45 | 37,5 | 33,2 | 49,3 | 39,8 | 34,6 | 51,4 | 41 | 35,3 | 52,1 | 41,7 | 35,7 | 51,9 | 42 | | 47,9 | | | | | | | | | 7 |
| 8 | 41,9 | 35,5 | 31,8 | 46,3 | 38 | 33,3 | 48,5 | 39,3 | 34,1 | 49,7 | 40,1 | 34,6 | 49,8 | 40,5 | 34,9 | 47,7 | 40,6 | | 43,1 | | | | | | 8 |
| 9 | 39,3 | 33,7 | 30,7 | 43,6 | 36,3 | 32,3 | 46,2 | 37,8 | 33,1 | 47,4 | 38,7 | 33,7 | 47,8 | 39,1 | 34 | 47,3 | 39,6 | 34,5 | 42,8 | 37,6 | | 36 | | | 9 |
| 10 | 37 | 32,3 | 29,7 | 41,3 | 34,8 | 31,2 | 43,9 | 36,4 | 32,2 | 45,3 | 37,3 | 32,8 | 46 | 37,9 | 33,1 | 46,2 | 38,6 | 33,8 | 42,2 | 36,9 | 33 | 36 | 33,6 | | 10 |
| 11 | 35 | 30,9 | 28,8 | 39,2 | 33,4 | 30,4 | 41,8 | 35,1 | 31,3 | 43,6 | 36,1 | 32 | 44,3 | 36,8 | 32,4 | 44,9 | 37,7 | 33,1 | 41,5 | 36,2 | 32,4 | 35,8 | 33,2 | 30,7 | 11 |
| 12 | 33,3 | 29,8 | 28,1 | 37,4 | 32,3 | 29,6 | 40,1 | 33,9 | 30,5 | 41,8 | 35 | 31,2 | 42,7 | 35,7 | 31,7 | 43,6 | 36,7 | 32,5 | 40,7 | 35,5 | 31,8 | 35,5 | 32,8 | 30,3 | 12 |
| 13 | 31,8 | 28,8 | 27,5 | 35,7 | 31,2 | 28,9 | 38,3 | 32,9 | 29,9 | 40,1 | 34 | 30,5 | 41,3 | 34,7 | 31 | 42,4 | 35,8 | 31,9 | 39,8 | 34,7 | 31,3 | 35,1 | 32,2 | 29,9 | 13 |
| 14 | 30,4 | 28 | 27,2 | 34,2 | 30,2 | 28,2 | 36,9 | 31,9 | 29,2 | 38,8 | 33 | 29,9 | 39,9 | 33,8 | 30,4 | 41,2 | 35 | 31,3 | 38,9 | 34 | 30,8 | 34,5 | 31,7 | 29,5 | 14 |
| 16 | 28,3 | 26,8 | 8,7 | 31,7 | 28,5 | 27,3 | 34,3 | 30,2 | 28,2 | 36,2 | 31,3 | 28,8 | 37,4 | 32,1 | 29,3 | 39,1 | 33,5 | 30,3 | 36,8 | 32,7 | 29,9 | 32,5 | 30,2 | 28,5 | 16 |
| 18 | 25,6 | | | 29,6 | 27,4 | 17,5 | 32,1 | 28,8 | 27,3 | 34,1 | 29,9 | 27,9 | 35,3 | 30,7 | 28,4 | 37,1 | 32 | 29,3 | 33,9 | 31,5 | 29 | 30,3 | 28,5 | 27,1 | 18 |
| 20 | | | | 28,1 | 26,6 | 6,8 | 30,3 | 27,6 | 26,7 | 32,1 | 28,6 | 27,1 | 33,5 | 29,5 | 27,6 | 35,3 | 30,9 | 28,6 | 31,1 | 30,2 | 28,3 | 28,2 | 27 | 25,8 | 20 |
| 22 | | | | 26,2 | 12,5 | 3,4 | 28,8 | 26,8 | 14,6 | 30,5 | 27,6 | 26,6 | 31,8 | 28,5 | 26,9 | 32,7 | 29,8 | 27,9 | 28,6 | 28,4 | 27,3 | 26,1 | 25,6 | 24,6 | 22 |
| 24 | | | | | | | 27,6 | 26,3 | 7 | 29,2 | 26,8 | 26,2 | 29,7 | 27,5 | 26,4 | 29 | 28,8 | 27,3 | 26,3 | 26,2 | 25,9 | 24,2 | 24,1 | 23,4 | 24 |
| 26 | | | | | | | 26,3 | 23,1 | 4,1 | 27,2 | 26,2 | 12,7 | 26,6 | 26,7 | 26 | 25,9 | 26,1 | 26,2 | 24,3 | 24,2 | 24,2 | 22,5 | 22,5 | 22,2 | 26 |
| 28 | | | | | | | | | | 24,5 | 24,6 | 7,1 | 23,9 | 24,1 | 24,2 | 23,2 | 23,4 | 23,6 | 23 | 22,3 | 22,4 | 21 | 21 | 20,9 | 28 |
| 30 | | | | | | | | | | 22,2 | 22,3 | 4,5 | 21,6 | 21,8 | 11,8 | 20,9 | 21,1 | 21,2 | 21,4 | 20,7 | 20,4 | 19,7 | 19,6 | 19,7 | 30 |
| 32 | | | | | | | | | | 16,2 | 7,1 | 2,6 | 19,6 | 19,7 | 7,2 | 19,5 | 19 | 18,5 | 19,5 | 19,6 | 19,5 | 18,3 | 18,3 | 18,4 | 32 |
| 34 | | | | | | | | | | | | | 17,9 | 18 | 4,9 | 18,5 | 18,1 | 11,2 | 17,7 | 17,8 | 17,9 | 17 | 17,1 | 17,1 | 34 |
| 36 | | | | | | | | | | | | | 16,1 | 10,7 | 3,3 | 16,9 | 17 | 7,3 | 16,1 | 16,2 | 16,3 | 15,4 | 15,6 | 15,6 | 36 |
| 38 | | | | | | | | | | | | | | | | 15,5 | 15,6 | 5,1 | 14,7 | 14,8 | 10,6 | 14,2 | 14,3 | 14,3 | 38 |
| 40 | | | | | | | | | | | | | | | | 14,3 | 13,7 | 3,7 | 13,5 | 13,5 | 7,3 | 13,1 | 13,3 | 13,3 | 40 |
| 42 | | | | | | | | | | | | | | | | 8,3 | 5,3 | | 12,3 | 12,4 | 5,4 | 12 | 12,1 | 10,3 | 42 |
| 44 | | | | | | | | | | | | | | | | | | | 11,3 | 11,3 | 4,1 | 10,9 | 11 | 7,3 | 44 |
| 46 | | | | | | | | | | | | | | | | | | | 8,6 | 7,7 | 2,9 | 10 | 10 | 5,6 | 46 |
| 48 | | | | | | | | | | | | | | | | | | | | | | 9,1 | 9,1 | 4,3 | 48 |
| 50 | | | | | | | | | | | | | | | | | | | | | | 7,6 | 7,8 | 3,3 | 50 |
| 52 | | | | | | | | | | | | | | | | | | | | | | 3,4 | | | 52 |

t_240_002_00001_00_000 / 002_02001_00_000 / 002_04001_00_000

# Traglasten/Lifting capacities
## Forces de levage/Portate
## Tablas de carga/Грузоподъемность

**TK**

| | 53,6 m | | | 58,5 m | | | 63,3 m | | | 68,2 m | | | 73,1 m | | | 77,2 m | | | 78 m | | | |
|---|---|---|---|---|---|---|---|---|---|---|---|---|---|---|---|---|---|---|---|---|---|---|
| | 5,5 m | | | 5,5 m | | | 5,5 m | | | 5,5 m | | | 5,5 m | | | 5,5 m | | | 5,5 m | | | |
| | 0° | 20° | 40° | 0° | 20° | 40° | 0° | 20° | 40° | 0° | 20° | 40° | 0° | 20° | 40° | 0° | 20° | 40° | 0° | 20° | 40° | |
| 10 | 29,4 | | | | | | | | | | | | | | | | | | | | | 10 |
| 11 | 29,2 | | | | | | | | | | | | | | | | | | | | | 11 |
| 12 | 29,1 | 29,3 | | 23,3 | | | | | | | | | | | | | | | | | | 12 |
| 13 | 28,8 | 29 | 27,9 | 23,1 | 23,3 | | 18,9 | | | | | | | | | | | | | | | 13 |
| 14 | 28,6 | 28,8 | 27,6 | 23 | 23,2 | 23,3 | 18,8 | 18,9 | | | | | | | | | | | | | | 14 |
| 16 | 28 | 28,1 | 27 | 22,7 | 22,8 | 23,2 | 18,6 | 18,8 | 18,9 | 15,4 | 15,4 | | 11,5 | | | 9,5 | | | | | | 16 |
| 18 | 26,5 | 26,5 | 25,9 | 22,2 | 22,3 | 22,4 | 18,4 | 18,3 | 18,3 | 15,1 | 15,1 | 15,3 | 11,4 | 11,4 | 11,4 | 9,5 | 9,5 | | 9,2 | 9,2 | | 18 |
| 20 | 24,8 | 24,8 | 24,6 | 21,2 | 21,2 | 21,3 | 17,7 | 17,6 | 17,6 | 14,7 | 14,6 | 14,7 | 11,3 | 11,3 | 11,3 | 9,5 | 9,5 | 9,5 | 9,2 | 9,2 | 9,2 | 20 |
| 22 | 23,2 | 23,1 | 23,2 | 20 | 20 | 20,1 | 16,9 | 16,8 | 16,8 | 14,1 | 14 | 14,1 | 11,1 | 11 | 11,1 | 9,3 | 9,3 | 9,4 | 9,1 | 9,1 | 9,2 | 22 |
| 24 | 21,6 | 21,6 | 21,7 | 18,8 | 18,9 | 19 | 16,2 | 16 | 16 | 13,5 | 13,4 | 13,4 | 10,7 | 10,7 | 10,7 | 9,1 | 9,1 | 9,1 | 9 | 8,9 | 9 | 24 |
| 26 | 20,1 | 20,1 | 20,2 | 17,7 | 17,8 | 17,9 | 15,4 | 15,2 | 15,2 | 12,9 | 12,8 | 12,8 | 10,3 | 10,3 | 10,3 | 8,8 | 8,7 | 8,8 | 8,7 | 8,6 | 8,6 | 26 |
| 28 | 18,7 | 18,8 | 18,8 | 16,6 | 16,6 | 16,8 | 14,6 | 14,5 | 14,5 | 12,3 | 12,2 | 12,2 | 10 | 9,9 | 9,9 | 8,4 | 8,4 | 8,4 | 8,3 | 8,3 | 8,3 | 28 |
| 30 | 17,4 | 17,5 | 17,5 | 15,6 | 15,6 | 15,7 | 13,9 | 13,8 | 13,7 | 11,8 | 11,6 | 11,6 | 9,6 | 9,5 | 9,5 | 8,1 | 8 | 8,1 | 8 | 8 | 8 | 30 |
| 32 | 16,3 | 16,3 | 16,4 | 14,6 | 14,6 | 14,7 | 13,1 | 13 | 13,1 | 11,2 | 11,1 | 11,1 | 9,2 | 9,1 | 9,1 | 7,7 | 7,7 | 7,7 | 7,6 | 7,6 | 7,6 | 32 |
| 34 | 15,2 | 15,2 | 15,3 | 13,7 | 13,7 | 13,8 | 12,3 | 12,3 | 12,4 | 10,6 | 10,6 | 10,6 | 8,8 | 8,7 | 8,7 | 7,4 | 7,4 | 7,4 | 7,3 | 7,3 | 7,3 | 34 |
| 36 | 14,2 | 14,2 | 14,3 | 12,8 | 12,9 | 12,9 | 11,6 | 11,6 | 11,7 | 10,2 | 10,1 | 10,1 | 8,4 | 8,3 | 8,4 | 7,1 | 7 | 7,1 | 7 | 7 | 7 | 36 |
| 38 | 13,2 | 13,3 | 13,3 | 12 | 12,1 | 12,1 | 10,9 | 10,9 | 11 | 9,7 | 9,6 | 9,6 | 8 | 8 | 8 | 6,7 | 6,7 | 6,7 | 6,7 | 6,7 | 6,7 | 38 |
| 40 | 12,3 | 12,4 | 12,5 | 11,2 | 11,3 | 11,3 | 10,3 | 10,3 | 10,4 | 9,2 | 9,2 | 9,2 | 7,7 | 7,6 | 7,7 | 6,4 | 6,4 | 6,4 | 6,4 | 6,4 | 6,4 | 40 |
| 42 | 11,2 | 11,4 | 11,4 | 10,5 | 10,6 | 10,6 | 9,6 | 9,7 | 9,7 | 8,8 | 8,7 | 8,8 | 7,3 | 7,3 | 7,3 | 6,2 | 6,1 | 6,2 | 6,1 | 6,1 | 6,1 | 42 |
| 44 | 10,5 | 10,5 | 10,5 | 9,8 | 9,9 | 10 | 9 | 9,1 | 9,1 | 8,3 | 8,3 | 8,3 | 7 | 7 | 7 | 5,9 | 5,9 | 5,9 | 5,9 | 5,9 | 5,9 | 44 |
| 46 | 9,8 | 9,9 | 9,7 | 9,2 | 9,3 | 9,3 | 8,5 | 8,5 | 8,6 | 7,9 | 7,9 | 7,9 | 6,7 | 6,7 | 6,7 | 5,6 | 5,6 | 5,6 | 5,6 | 5,6 | 5,6 | 46 |
| 48 | 9 | 9,1 | 7,4 | 8,4 | 8,5 | 8,6 | 7,9 | 8 | 8 | 7,4 | 7,5 | 7,5 | 6,5 | 6,4 | 6,5 | 5,4 | 5,4 | 5,4 | 5,4 | 5,4 | 5,4 | 48 |
| 50 | 8,2 | 8,3 | 5,7 | 7,8 | 7,8 | 7,8 | 7,4 | 7,5 | 7,5 | 7 | 7 | 7,1 | 6,2 | 6,2 | 6,2 | 5,2 | 5,2 | 5,2 | 5,2 | 5,1 | 5,2 | 50 |
| 52 | 7,5 | 7,5 | 4,5 | 7,4 | 7,4 | 7,4 | 7 | 7 | 7,1 | 6,6 | 6,6 | 6,6 | 5,9 | 5,9 | 5,9 | 4,9 | 4,9 | 5 | 4,9 | 4,9 | 4,9 | 52 |
| 54 | 6,6 | 6,8 | 3,6 | 7 | 7 | 5,9 | 6,3 | 6,4 | 6,5 | 6,1 | 6,2 | 6,2 | 5,7 | 5,7 | 5,7 | 4,7 | 4,7 | 4,7 | 4,7 | 4,7 | 4,7 | 54 |
| 56 | 4,7 | 4,7 | 2,7 | 6,4 | 6,4 | 4,7 | 5,9 | 5,9 | 5,9 | 5,8 | 5,8 | 5,8 | 5,4 | 5,4 | 5,5 | 4,5 | 4,5 | 4,5 | 4,5 | 4,5 | 4,5 | 56 |
| 58 | | | | 5,8 | 5,8 | 3,8 | 5,6 | 5,6 | 5,7 | 5,2 | 5,2 | 5,2 | 5,2 | 5,2 | 5,2 | 4,3 | 4,3 | 4,3 | 4,2 | 4,2 | 4,2 | 58 |
| 60 | | | | 4,5 | 4,5 | 3 | 5,3 | 5,4 | 4,9 | 4,7 | 4,9 | 4,9 | 4,9 | 4,9 | 4,9 | 4,1 | 4,1 | 4,1 | 3,9 | 3,9 | 3,9 | 60 |
| 62 | | | | | | | 4,7 | 4,8 | 4,1 | 3,7 | 3,8 | 3,8 | 4,6 | 4,6 | 4,7 | 3,9 | 3,9 | 3,9 | 3,6 | 3,7 | 3,7 | 62 |
| 64 | | | | | | | 4 | 4 | 3,3 | 2,6 | 2,7 | 2,7 | 4,3 | 4,3 | 4,3 | 3,7 | 3,7 | 3,7 | 3,4 | 3,4 | 3,4 | 64 |
| 66 | | | | | | | 1,8 | 1,7 | | 1,6 | 1,7 | 1,6 | 3,8 | 3,9 | 3,9 | 3,5 | 3,5 | 3,5 | 3,1 | 3,2 | 3,2 | 66 |
| 68 | | | | | | | | | | | | | 3,4 | 3,4 | 3,4 | 3,3 | 3,3 | 3,4 | 2,9 | 2,9 | 2,9 | 68 |
| 70 | | | | | | | | | | | | | 3 | 3 | 3 | 3 | 3,1 | 3,1 | 2,7 | 2,7 | 2,7 | 70 |
| 72 | | | | | | | | | | | | | 2,6 | 2,6 | 2,6 | 2,6 | 2,7 | 2,7 | 2,5 | 2,5 | 2,5 | 72 |
| 74 | | | | | | | | | | | | | 1,3 | 1,3 | 1 | 2,3 | 2,3 | 2,3 | 2,2 | 2,2 | 2,2 | 74 |
| 76 | | | | | | | | | | | | | | | | 1,9 | 1,9 | 1,9 | 1,8 | 1,8 | 1,8 | 76 |
| 78 | | | | | | | | | | | | | | | | | | | 1,1 | 1,2 | | 78 |

t_240_002_00001_00_000 / 002_02001_00_000 / 002_04001_00_000

# Traglasten/Lifting capacities
## Forces de levage/Portate
## Tablas de carga/Грузоподъемность

**TK**

| | 14,7 m | | | 43,9 m | | | 48,7 m | | | 53,6 m | | | 58,5 m | | | |
|---|---|---|---|---|---|---|---|---|---|---|---|---|---|---|---|---|
| | 12,5 m | | | 12,5 m | | | 12,5 m | | | 12,5 m | | | 12,5 m | | | |
| | 0° | 20° | 40° | 0° | 20° | 40° | 0° | 20° | 40° | 0° | 20° | 40° | 0° | 20° | 40° | |
| 3,5 | 23,8 | | | | | | | | | | | | | | | 3,5 |
| 4 | 23,6 | | | | | | | | | | | | | | | 4 |
| 4,5 | 23,3 | | | | | | | | | | | | | | | 4,5 |
| 5 | 22,9 | | | | | | | | | | | | | | | 5 |
| 6 | 22 | 17,8 | | | | | | | | | | | | | | 6 |
| 7 | 21,1 | 16,5 | | | | | | | | | | | | | | 7 |
| 8 | 20 | 15,2 | | 23,9 | | | | | | | | | | | | 8 |
| 9 | 19 | 14,1 | 10,4 | 23,9 | | | 21,5 | | | | | | | | | 9 |
| 10 | 17,9 | 13,2 | 9,9 | 23,7 | | | 21,5 | | | 18,9 | | | | | | 10 |
| 11 | 17 | 12,4 | 9,5 | 23,4 | | | 21,3 | | | 18,9 | | | 16,2 | | | 11 |
| 12 | 16 | 11,7 | 9,2 | 23,1 | 17,1 | | 21,1 | | | 18,8 | | | 16,2 | | | 12 |
| 13 | 14,9 | 11,1 | 8,9 | 22,6 | 16,5 | | 20,8 | 16,7 | | 18,6 | | | 16,2 | | | 13 |
| 14 | 13,8 | 10,6 | 8,6 | 22,2 | 15,8 | 10,4 | 20,5 | 16,2 | | 18,4 | 16,2 | | 16,1 | | | 14 |
| 16 | 12,1 | 9,7 | 8,2 | 21,4 | 14,7 | 10 | 20 | 15,1 | 10,1 | 18 | 15,3 | | 15,9 | 14,6 | | 16 |
| 18 | 10,8 | 9 | 7,9 | 20,4 | 13,7 | 9,6 | 19,4 | 14,1 | 9,7 | 17,7 | 14,3 | 9,8 | 15,6 | 14,1 | 9,8 | 18 |
| 20 | 9,7 | 8,4 | 7,8 | 19,3 | 13 | 9,3 | 18,7 | 13,3 | 9,4 | 17,3 | 13,5 | 9,5 | 15,4 | 13,6 | 9,5 | 20 |
| 22 | 8,8 | 8,1 | 7,8 | 18,3 | 12,2 | 9 | 17,9 | 12,6 | 9,1 | 16,8 | 12,8 | 9,2 | 15,1 | 12,8 | 9,2 | 22 |
| 24 | 8,2 | 7,9 | 2 | 17,4 | 11,6 | 8,8 | 17,2 | 12 | 8,9 | 16,3 | 12,2 | 9 | 14,9 | 12,2 | 9 | 24 |
| 26 | | | | 16,5 | 11,1 | 8,6 | 16,5 | 11,4 | 8,7 | 15,8 | 11,6 | 8,7 | 14,5 | 11,7 | 8,8 | 26 |
| 28 | | | | 15,5 | 10,6 | 8,4 | 15,8 | 10,9 | 8,5 | 15,3 | 11,1 | 8,6 | 14,1 | 11,2 | 8,6 | 28 |
| 30 | | | | 14,4 | 10,2 | 8,2 | 15,1 | 10,5 | 8,3 | 14,8 | 10,7 | 8,4 | 13,7 | 10,8 | 8,4 | 30 |
| 32 | | | | 13,4 | 9,8 | 8,1 | 14,3 | 10,1 | 8,2 | 14,3 | 10,3 | 8,2 | 13,1 | 10,4 | 8,3 | 32 |
| 34 | | | | 12,6 | 9,4 | 7,9 | 13,4 | 9,7 | 8 | 13,7 | 9,9 | 8,1 | 12,4 | 10 | 8,1 | 34 |
| 36 | | | | 11,9 | 9,1 | 7,9 | 12,6 | 9,4 | 7,9 | 13 | 9,6 | 8 | 11,7 | 9,7 | 8 | 36 |
| 38 | | | | 11,2 | 8,8 | 7,8 | 11,9 | 9,1 | 7,8 | 12,3 | 9,3 | 7,9 | 11 | 9,4 | 7,9 | 38 |
| 40 | | | | 10,6 | 8,6 | 7,8 | 11,3 | 8,9 | 7,8 | 11,6 | 9,1 | 7,8 | 10,4 | 9,2 | 7,8 | 40 |
| 42 | | | | 10,1 | 8,4 | 7,8 | 10,7 | 8,6 | 7,7 | 10,9 | 8,8 | 7,8 | 9,8 | 8,9 | 7,8 | 42 |
| 44 | | | | 9,6 | 8,2 | 7,3 | 10,3 | 8,4 | 7,7 | 10,3 | 8,6 | 7,7 | 9,2 | 8,7 | 7,7 | 44 |
| 46 | | | | 9,2 | 8 | 4,3 | 9,8 | 8,3 | 7,7 | 9,7 | 8,4 | 7,7 | 8,7 | 8,5 | 7,7 | 46 |
| 48 | | | | 8,8 | 8 | 2,8 | 9,4 | 8,1 | 7 | 8,9 | 8,3 | 7,7 | 8,2 | 8,2 | 7,7 | 48 |
| 50 | | | | 8,5 | 7,9 | | 8,9 | 8 | 4,2 | 8,1 | 8,1 | 7,7 | 7,7 | 7,8 | 7,6 | 50 |
| 52 | | | | 7,5 | 6,6 | | 8,2 | 7,9 | 2,9 | 7,7 | 7,7 | 6,6 | 7,2 | 7,4 | 7,4 | 52 |
| 54 | | | | | | | 7,5 | 7,7 | | 7,3 | 7,3 | 4,1 | 6,6 | 6,9 | 7 | 54 |
| 56 | | | | | | | 6,5 | 7 | | 6,7 | 6,9 | 2,9 | 6 | 6,3 | 6 | 56 |
| 58 | | | | | | | 3,3 | 3,2 | | 6,1 | 6,3 | | 5,7 | 5,7 | 4,1 | 58 |
| 60 | | | | | | | | | | 5,6 | 5,8 | | 5,4 | 5,4 | 3 | 60 |
| 62 | | | | | | | | | | 3,4 | 4,3 | | 5,1 | 5,2 | 2,3 | 62 |
| 64 | | | | | | | | | | | | | 4,7 | 4,8 | | 64 |
| 66 | | | | | | | | | | | | | 3,3 | 4 | | 66 |
| 68 | | | | | | | | | | | | | | 2,6 | | 68 |

t_240_002_00101_00_000 / 002_02101_00_000 / 002_04101_00_000

# Traglasten/Lifting capacities
## Forces de levage/Portate
## Tablas de carga/Грузоподъемность

**TK**

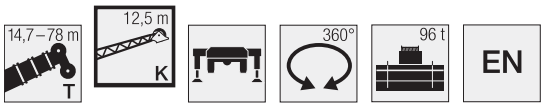


| | 63,3 m | | | 68,2 m | | | 73,1 m | | | 77,2 m | | | 78 m | | | |
|---|---|---|---|---|---|---|---|---|---|---|---|---|---|---|---|---|
| | 12,5 m | | | 12,5 m | | | 12,5 m | | | 12,5 m | | | 12,5 m | | | |
| | 0° | 20° | 40° | 0° | 20° | 40° | 0° | 20° | 40° | 0° | 20° | 40° | 0° | 20° | 40° | |
| 13 | 13,6 | | | | | | | | | | | | | | | 13 |
| 14 | 13,6 | | | 10,6 | | | | | | | | | | | | 14 |
| 16 | 13,6 | | | 10,7 | | | 8,8 | | | | | | | | | 16 |
| 18 | 13,5 | 12,9 | | 10,8 | | | 8,8 | | | 7,4 | | | 7,2 | | | 18 |
| 20 | 13,4 | 12,6 | 9,5 | 10,8 | 10,8 | | 8,8 | | | 7,4 | | | 7,2 | | | 20 |
| 22 | 13,2 | 12,3 | 10,1 | 10,7 | 10,7 | | 8,7 | 8,6 | | 7,3 | 7,3 | | 7,2 | 7,2 | | 22 |
| 24 | 13 | 12 | 9,8 | 10,6 | 10,4 | 10,1 | 8,6 | 8,4 | 8,1 | 7,3 | 7,2 | | 7,1 | 7,1 | | 24 |
| 26 | 12,7 | 11,6 | 9,6 | 10,2 | 10,1 | 9,8 | 8,5 | 8,1 | 7,9 | 7,1 | 7 | 6,8 | 7 | 6,9 | 6,8 | 26 |
| 28 | 12,3 | 11,1 | 9,4 | 9,9 | 9,7 | 9,5 | 8,2 | 7,9 | 7,6 | 7 | 6,8 | 6,6 | 6,9 | 6,7 | 6,6 | 28 |
| 30 | 11,8 | 10,7 | 9,2 | 9,5 | 9,3 | 9,3 | 8 | 7,6 | 7,3 | 6,7 | 6,6 | 6,4 | 6,6 | 6,5 | 6,4 | 30 |
| 32 | 11,3 | 10,4 | 9 | 9,2 | 9 | 8,9 | 7,7 | 7,3 | 7,1 | 6,5 | 6,4 | 6,2 | 6,4 | 6,3 | 6,2 | 32 |
| 34 | 10,8 | 10 | 8,7 | 8,8 | 8,6 | 8,6 | 7,4 | 7,1 | 6,9 | 6,3 | 6,2 | 6 | 6,2 | 6,1 | 6 | 34 |
| 36 | 10,3 | 9,7 | 8,4 | 8,4 | 8,2 | 8,2 | 7,1 | 6,8 | 6,7 | 6 | 5,9 | 5,8 | 5,9 | 5,9 | 5,8 | 36 |
| 38 | 9,8 | 9,4 | 8 | 8 | 7,9 | 7,9 | 6,9 | 6,6 | 6,4 | 5,7 | 5,7 | 5,6 | 5,7 | 5,7 | 5,6 | 38 |
| 40 | 9,3 | 9,1 | 7,9 | 7,7 | 7,5 | 7,5 | 6,6 | 6,4 | 6,3 | 5,5 | 5,5 | 5,5 | 5,4 | 5,4 | 5,4 | 40 |
| 42 | 8,8 | 8,7 | 7,8 | 7,3 | 7,2 | 7,2 | 6,3 | 6,2 | 6,1 | 5,2 | 5,2 | 5,2 | 5,2 | 5,2 | 5,2 | 42 |
| 44 | 8,4 | 8,4 | 7,7 | 7 | 6,9 | 6,9 | 6 | 5,9 | 5,9 | 5 | 5 | 5 | 5 | 4,9 | 5 | 44 |
| 46 | 7,9 | 8 | 7,7 | 6,7 | 6,6 | 6,6 | 5,8 | 5,7 | 5,7 | 4,8 | 4,8 | 4,8 | 4,8 | 4,7 | 4,8 | 46 |
| 48 | 7,4 | 7,6 | 7,5 | 6,4 | 6,4 | 6,4 | 5,5 | 5,5 | 5,5 | 4,6 | 4,6 | 4,6 | 4,5 | 4,5 | 4,6 | 48 |
| 50 | 7 | 7,2 | 7,2 | 6,2 | 6,1 | 6,1 | 5,3 | 5,3 | 5,3 | 4,4 | 4,4 | 4,4 | 4,3 | 4,3 | 4,4 | 50 |
| 52 | 6,6 | 6,7 | 6,8 | 5,9 | 5,8 | 5,9 | 5,1 | 5,1 | 5,1 | 4,2 | 4,2 | 4,2 | 4,2 | 4,2 | 4,2 | 52 |
| 54 | 6,2 | 6,3 | 6,5 | 5,6 | 5,6 | 5,6 | 4,9 | 4,8 | 4,9 | 4 | 4 | 4 | 4 | 4 | 4 | 54 |
| 56 | 5,8 | 6 | 6,1 | 5,3 | 5,4 | 5,4 | 4,6 | 4,6 | 4,7 | 3,8 | 3,8 | 3,8 | 3,8 | 3,8 | 3,8 | 56 |
| 58 | 5,4 | 5,6 | 5,7 | 5 | 5,1 | 5,2 | 4,5 | 4,5 | 4,5 | 3,6 | 3,6 | 3,7 | 3,6 | 3,6 | 3,7 | 58 |
| 60 | 4,9 | 5,2 | 5,3 | 4,8 | 4,9 | 5 | 4,3 | 4,3 | 4,3 | 3,5 | 3,5 | 3,5 | 3,4 | 3,5 | 3,5 | 60 |
| 62 | 4,5 | 4,7 | 4 | 4,5 | 4,6 | 4,7 | 4,1 | 4,1 | 4,1 | 3,3 | 3,3 | 3,4 | 3,3 | 3,4 | 3,4 | 62 |
| 64 | 4,3 | 4,3 | 3 | 4,2 | 4,3 | 4,4 | 3,9 | 3,9 | 4 | 3,2 | 3,2 | 3,2 | 3,1 | 3,2 | 3,2 | 64 |
| 66 | 4,1 | 4,1 | 2,4 | 3,8 | 4 | 4 | 3,7 | 3,8 | 3,8 | 3,1 | 3,1 | 3,1 | 2,9 | 3 | 3,1 | 66 |
| 68 | 3,9 | 3,9 | | 3,5 | 3,6 | 3,1 | 3,5 | 3,6 | 3,6 | 2,9 | 3 | 3 | 2,7 | 2,8 | 2,9 | 68 |
| 70 | 3,3 | 3,7 | | 3,3 | 3,4 | 2,4 | 3,2 | 3,4 | 3,4 | 2,8 | 2,8 | 2,9 | 2,5 | 2,6 | 2,7 | 70 |
| 72 | 2,2 | 2,7 | | 3,2 | 3,2 | | 2,8 | 3 | 3,1 | 2,7 | 2,7 | 2,8 | 2,3 | 2,4 | 2,5 | 72 |
| 74 | | | | 3 | 3,1 | | 2,5 | 2,7 | 2,5 | 2,5 | 2,6 | 2,6 | 2,1 | 2,2 | 2,2 | 74 |
| 76 | | | | 1,8 | 2,4 | | 2,1 | 2,3 | | 2,1 | 2,3 | 2,4 | 1,9 | 2 | 2 | 76 |
| 78 | | | | | | | 1,8 | 1,9 | | 1,8 | 2 | 2 | 1,7 | 1,8 | 1,8 | 78 |
| 80 | | | | | | | | 1,5 | | 1,5 | 1,7 | | 1,4 | 1,6 | | 80 |
| 82 | | | | | | | | | | 1,2 | 1,3 | | 1,1 | 1,3 | | 82 |

t_240_002_00101_00_000 / 002_02101_00_000 / 002_04101_00_000

# Traglasten/Lifting capacities
## Forces de levage/Portate
## Tablas de carga/Грузоподъемность

TK

| | 14,7 m | | | 43,9 m | | | 48,7 m | | | 53,6 m | | | 58,5 m | | | |
|---|---|---|---|---|---|---|---|---|---|---|---|---|---|---|---|---|
| | 21 m | | | 21 m | | | 21 m | | | 21 m | | | 21 m | | | |
| | 0° | 20° | 40° | 0° | 20° | 40° | 0° | 20° | 40° | 0° | 20° | 40° | 0° | 20° | 40° | |
| 3,5 | 9,4 | | | | | | | | | | | | | | | 3,5 |
| 4 | 9,5 | | | | | | | | | | | | | | | 4 |
| 4,5 | 9,5 | | | | | | | | | | | | | | | 4,5 |
| 5 | 9,5 | | | | | | | | | | | | | | | 5 |
| 6 | 9,5 | | | | | | | | | | | | | | | 6 |
| 7 | 9,5 | | | | | | | | | | | | | | | 7 |
| 8 | 9,4 | | | | | | | | | | | | | | | 8 |
| 9 | 9,2 | | | 9,5 | | | | | | | | | | | | 9 |
| 10 | 9 | | | 9,5 | | | 9 | | | | | | | | | 10 |
| 11 | 8,8 | 7,9 | | 9,5 | | | 9 | | | 8,5 | | | | | | 11 |
| 12 | 8,5 | 7,7 | | 9,5 | | | 9 | | | 8,5 | | | 7,9 | | | 12 |
| 13 | 8,3 | 7,5 | | 9,5 | | | 9 | | | 8,5 | | | 7,9 | | | 13 |
| 14 | 8,1 | 7,3 | | 9,5 | | | 9 | | | 8,5 | | | 7,9 | | | 14 |
| 16 | 7,5 | 6,8 | 6,1 | 9,4 | 8 | | 9 | | | 8,5 | | | 7,9 | | | 16 |
| 18 | 7,1 | 6,5 | 5,8 | 9,2 | 7,8 | | 8,9 | 7,7 | | 8,5 | | | 7,9 | | | 18 |
| 20 | 6,7 | 6,1 | 5,6 | 9 | 7,5 | | 8,8 | 7,4 | | 8,4 | 7,2 | | 7,8 | 6,9 | | 20 |
| 22 | 6,3 | 5,9 | 5,4 | 8,7 | 7,3 | 6 | 8,6 | 7,2 | 6 | 8,2 | 7 | | 7,7 | 6,7 | | 22 |
| 24 | 6 | 5,6 | 5,3 | 8,5 | 7 | 5,9 | 8,3 | 7 | 5,9 | 8 | 6,8 | 5,8 | 7,5 | 6,6 | | 24 |
| 26 | 5,7 | 5,4 | 5,2 | 8,2 | 6,8 | 5,8 | 8,1 | 6,8 | 5,7 | 7,8 | 6,6 | 5,7 | 7,4 | 6,4 | 5,5 | 26 |
| 28 | 5,4 | 5,3 | 5,2 | 7,9 | 6,6 | 5,7 | 7,8 | 6,6 | 5,6 | 7,6 | 6,5 | 5,6 | 7,2 | 6,3 | 5,4 | 28 |
| 30 | 5,1 | 5,2 | 5,2 | 7,6 | 6,4 | 5,6 | 7,6 | 6,4 | 5,5 | 7,4 | 6,3 | 5,5 | 7 | 6,1 | 5,4 | 30 |
| 32 | 4,8 | 5,1 | 2,1 | 7,4 | 6,3 | 5,5 | 7,3 | 6,2 | 5,5 | 7,2 | 6,2 | 5,4 | 6,9 | 6 | 5,3 | 32 |
| 34 | | | | 7,2 | 6,1 | 5,4 | 7,1 | 6,1 | 5,4 | 7 | 6 | 5,3 | 6,7 | 5,9 | 5,2 | 34 |
| 36 | | | | 6,9 | 6 | 5,3 | 6,9 | 6 | 5,3 | 6,8 | 5,9 | 5,2 | 6,6 | 5,7 | 5,2 | 36 |
| 38 | | | | 6,7 | 5,8 | 5,3 | 6,7 | 5,8 | 5,2 | 6,6 | 5,8 | 5,2 | 6,4 | 5,6 | 5,1 | 38 |
| 40 | | | | 6,5 | 5,7 | 5,2 | 6,5 | 5,7 | 5,2 | 6,5 | 5,7 | 5,1 | 6,3 | 5,5 | 5 | 40 |
| 42 | | | | 6,3 | 5,6 | 5,2 | 6,3 | 5,6 | 5,1 | 6,3 | 5,6 | 5,1 | 6,1 | 5,4 | 5 | 42 |
| 44 | | | | 6,1 | 5,5 | 5,2 | 6,2 | 5,5 | 5,1 | 6,1 | 5,5 | 5,1 | 6 | 5,4 | 5 | 44 |
| 46 | | | | 5,9 | 5,4 | 5,2 | 6 | 5,4 | 5,1 | 6 | 5,4 | 5 | 5,9 | 5,3 | 4,9 | 46 |
| 48 | | | | 5,8 | 5,3 | 5,2 | 5,8 | 5,3 | 5,1 | 5,9 | 5,3 | 5 | 5,7 | 5,2 | 4,9 | 48 |
| 50 | | | | 5,6 | 5,3 | 5,2 | 5,7 | 5,3 | 5,1 | 5,7 | 5,2 | 5 | 5,6 | 5,1 | 4,9 | 50 |
| 52 | | | | 5,4 | 5,2 | 5,2 | 5,6 | 5,2 | 5,1 | 5,6 | 5,2 | 5 | 5,5 | 5,1 | 4,9 | 52 |
| 54 | | | | 5,3 | 5,2 | 4,8 | 5,4 | 5,2 | 5,1 | 5,5 | 5,1 | 5 | 5,4 | 5 | 4,9 | 54 |
| 56 | | | | 5,1 | 5,2 | 3,1 | 5,3 | 5,1 | 5,1 | 5,4 | 5,1 | 5 | 5,3 | 5 | 4,9 | 56 |
| 58 | | | | 4,9 | 5,1 | | 5,2 | 5,1 | 4,6 | 5,3 | 5 | 5 | 5,2 | 5 | 4,9 | 58 |
| 60 | | | | 4,8 | 5,1 | | 5,1 | 5,1 | 3,1 | 5,2 | 5 | 5 | 5 | 4,9 | 4,9 | 60 |
| 62 | | | | | 2,7 | | 4,9 | 5,1 | | 5,1 | 5 | 4,5 | 4,9 | 4,9 | 4,9 | 62 |
| 64 | | | | | | | 4,8 | 5,1 | | 4,9 | 5 | 3,2 | 4,6 | 4,8 | 4,9 | 64 |
| 66 | | | | | | | 2,9 | 4 | | 4,8 | 4,9 | 2,3 | 4,2 | 4,5 | 4,4 | 66 |
| 68 | | | | | | | | | | 4,4 | 4,6 | | 4 | 4,1 | 3,2 | 68 |
| 70 | | | | | | | | | | 2,8 | 3,8 | | 3,8 | 3,9 | 2,4 | 70 |
| 72 | | | | | | | | | | | | | 3,6 | 3,7 | | 72 |
| 74 | | | | | | | | | | | | | 2,6 | 3,4 | | 74 |
| 76 | | | | | | | | | | | | | 2 | 2,4 | | 76 |

t_240_002_00301_00_000 / 002_02301_00_000 / 002_04301_00_000

# Traglasten/Lifting capacities
## Forces de levage/Portate
## Tablas de carga/Грузоподъемность

**TK**

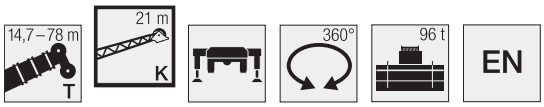


| | 63,3 m | | | 68,2 m | | | 73,1 m | | | 77,2 m | | | 78 m | | | |
|---|---|---|---|---|---|---|---|---|---|---|---|---|---|---|---|---|
| | 21 m | | | 21 m | | | 21 m | | | 21 m | | | 21 m | | | |
| | 0° | 20° | 40° | 0° | 20° | 40° | 0° | 20° | 40° | 0° | 20° | 40° | 0° | 20° | 40° | |
| 14 | 7,2 | | | | | | | | | | | | | | | 14 |
| 16 | 7,2 | | | 6,4 | | | | | | | | | | | | 16 |
| 18 | 7,2 | | | 6,4 | | | 5,5 | | | | | | | | | 18 |
| 20 | 7,1 | | | 6,4 | | | 5,5 | | | 4,8 | | | 4,7 | | | 20 |
| 22 | 7 | 6,3 | | 6,3 | | | 5,5 | | | 4,8 | | | 4,7 | | | 22 |
| 24 | 6,9 | 6,2 | | 6,2 | 5,7 | | 5,5 | | | 4,8 | | | 4,7 | | | 24 |
| 26 | 6,8 | 6,1 | | 6,1 | 5,7 | | 5,4 | 5,1 | | 4,8 | | | 4,7 | | | 26 |
| 28 | 6,7 | 6 | 5,3 | 6,1 | 5,6 | | 5,4 | 5,1 | | 4,8 | 4,6 | | 4,7 | 4,5 | | 28 |
| 30 | 6,6 | 5,8 | 5,2 | 6 | 5,5 | 5 | 5,3 | 5 | | 4,7 | 4,6 | | 4,7 | 4,5 | | 30 |
| 32 | 6,4 | 5,7 | 5,1 | 5,9 | 5,4 | 4,9 | 5,3 | 5 | 4,7 | 4,7 | 4,5 | | 4,6 | 4,5 | | 32 |
| 34 | 6,3 | 5,6 | 5,1 | 5,8 | 5,3 | 4,9 | 5,2 | 4,9 | 4,6 | 4,6 | 4,5 | 4,3 | 4,6 | 4,4 | 4,3 | 34 |
| 36 | 6,2 | 5,5 | 5 | 5,7 | 5,2 | 4,8 | 5,1 | 4,8 | 4,6 | 4,6 | 4,4 | 4,3 | 4,5 | 4,4 | 4,2 | 36 |
| 38 | 6,1 | 5,4 | 5 | 5,6 | 5,2 | 4,8 | 5 | 4,8 | 4,6 | 4,6 | 4,3 | 4,2 | 4,5 | 4,3 | 4,1 | 38 |
| 40 | 6 | 5,3 | 4,9 | 5,5 | 5,1 | 4,8 | 4,9 | 4,7 | 4,5 | 4,4 | 4,1 | 4 | 4,4 | 4,1 | 4 | 40 |
| 42 | 5,8 | 5,3 | 4,9 | 5,4 | 5 | 4,8 | 4,8 | 4,6 | 4,4 | 4,2 | 4 | 3,9 | 4,2 | 4 | 3,9 | 42 |
| 44 | 5,7 | 5,2 | 4,9 | 5,3 | 5 | 4,7 | 4,7 | 4,4 | 4,3 | 4,1 | 3,9 | 3,8 | 4,1 | 3,9 | 3,8 | 44 |
| 46 | 5,6 | 5,1 | 4,8 | 5,3 | 4,9 | 4,7 | 4,6 | 4,3 | 4,2 | 3,9 | 3,8 | 3,7 | 3,9 | 3,7 | 3,7 | 46 |
| 48 | 5,5 | 5,1 | 4,8 | 5,2 | 4,8 | 4,7 | 4,5 | 4,2 | 4,1 | 3,8 | 3,6 | 3,6 | 3,8 | 3,6 | 3,6 | 48 |
| 50 | 5,4 | 5 | 4,8 | 5 | 4,8 | 4,7 | 4,3 | 4,1 | 4 | 3,6 | 3,5 | 3,5 | 3,6 | 3,5 | 3,5 | 50 |
| 52 | 5,3 | 5 | 4,8 | 4,9 | 4,7 | 4,7 | 4,2 | 3,9 | 3,9 | 3,5 | 3,4 | 3,4 | 3,5 | 3,4 | 3,4 | 52 |
| 54 | 5,2 | 4,9 | 4,8 | 4,7 | 4,6 | 4,6 | 4 | 3,8 | 3,8 | 3,3 | 3,3 | 3,3 | 3,3 | 3,3 | 3,3 | 54 |
| 56 | 5,1 | 4,9 | 4,8 | 4,5 | 4,5 | 4,5 | 3,9 | 3,7 | 3,7 | 3,2 | 3,2 | 3,2 | 3,2 | 3,2 | 3,2 | 56 |
| 58 | 4,9 | 4,8 | 4,8 | 4,4 | 4,3 | 4,4 | 3,7 | 3,6 | 3,6 | 3,1 | 3,1 | 3,1 | 3 | 3,1 | 3,1 | 58 |
| 60 | 4,8 | 4,8 | 4,8 | 4,2 | 4,2 | 4,3 | 3,6 | 3,5 | 3,5 | 2,9 | 3 | 3 | 2,9 | 3 | 3 | 60 |
| 62 | 4,6 | 4,7 | 4,8 | 4 | 4 | 4,1 | 3,4 | 3,4 | 3,4 | 2,8 | 2,9 | 2,9 | 2,8 | 2,9 | 2,9 | 62 |
| 64 | 4,3 | 4,4 | 4,6 | 3,9 | 3,9 | 4 | 3,3 | 3,3 | 3,3 | 2,7 | 2,8 | 2,8 | 2,7 | 2,7 | 2,8 | 64 |
| 66 | 4,1 | 4,2 | 4,4 | 3,7 | 3,7 | 3,8 | 3,2 | 3,2 | 3,3 | 2,6 | 2,6 | 2,7 | 2,6 | 2,6 | 2,7 | 66 |
| 68 | 3,7 | 4 | 4,1 | 3,5 | 3,6 | 3,7 | 3,1 | 3,1 | 3,2 | 2,5 | 2,5 | 2,6 | 2,5 | 2,5 | 2,6 | 68 |
| 70 | 3,3 | 3,7 | 3,8 | 3,3 | 3,4 | 3,5 | 3 | 3 | 3,1 | 2,4 | 2,4 | 2,5 | 2,3 | 2,4 | 2,5 | 70 |
| 72 | 3,2 | 3,2 | 3,2 | 3 | 3,2 | 3,3 | 2,8 | 2,9 | 3 | 2,3 | 2,3 | 2,4 | 2,1 | 2,3 | 2,4 | 72 |
| 74 | 3 | 3,1 | 2,5 | 2,7 | 3 | 3,1 | 2,7 | 2,8 | 2,9 | 2,2 | 2,2 | 2,3 | 2 | 2,2 | 2,2 | 74 |
| 76 | 2,9 | 2,9 | | 2,6 | 2,7 | 2,8 | 2,5 | 2,7 | 2,8 | 2,1 | 2,2 | 2,2 | 1,8 | 2 | 2,1 | 76 |
| 78 | 2,5 | 2,8 | | 2,5 | 2,5 | 2,5 | 2,2 | 2,5 | 2,7 | 2 | 2,1 | 2,1 | 1,6 | 1,8 | 1,9 | 78 |
| 80 | 1,7 | 2,2 | | 2,4 | 2,4 | | 1,9 | 2,2 | 2,3 | 1,8 | 2 | 2 | 1,4 | 1,6 | 1,7 | 80 |
| 82 | | | | 2,2 | 2,3 | | 1,6 | 1,9 | 1,9 | 1,6 | 1,8 | 1,9 | 1,3 | 1,4 | 1,5 | 82 |
| 84 | | | | 1,1 | 1,9 | | 1,3 | 1,6 | | 1,3 | 1,6 | 1,7 | 1,1 | 1,3 | 1,3 | 84 |
| 86 | | | | | | | 1,1 | 1,3 | | | 1,3 | 1,4 | | 1,1 | 1,1 | 86 |

t_240_002_00301_00_000 / 002_02301_00_000 / 002_04301_00_000

# Hubhöhen/Lifting heights
## Hauteurs de levage/Altezze di sollevamento
## Alturas de elevación/Высота подъема

**TK**

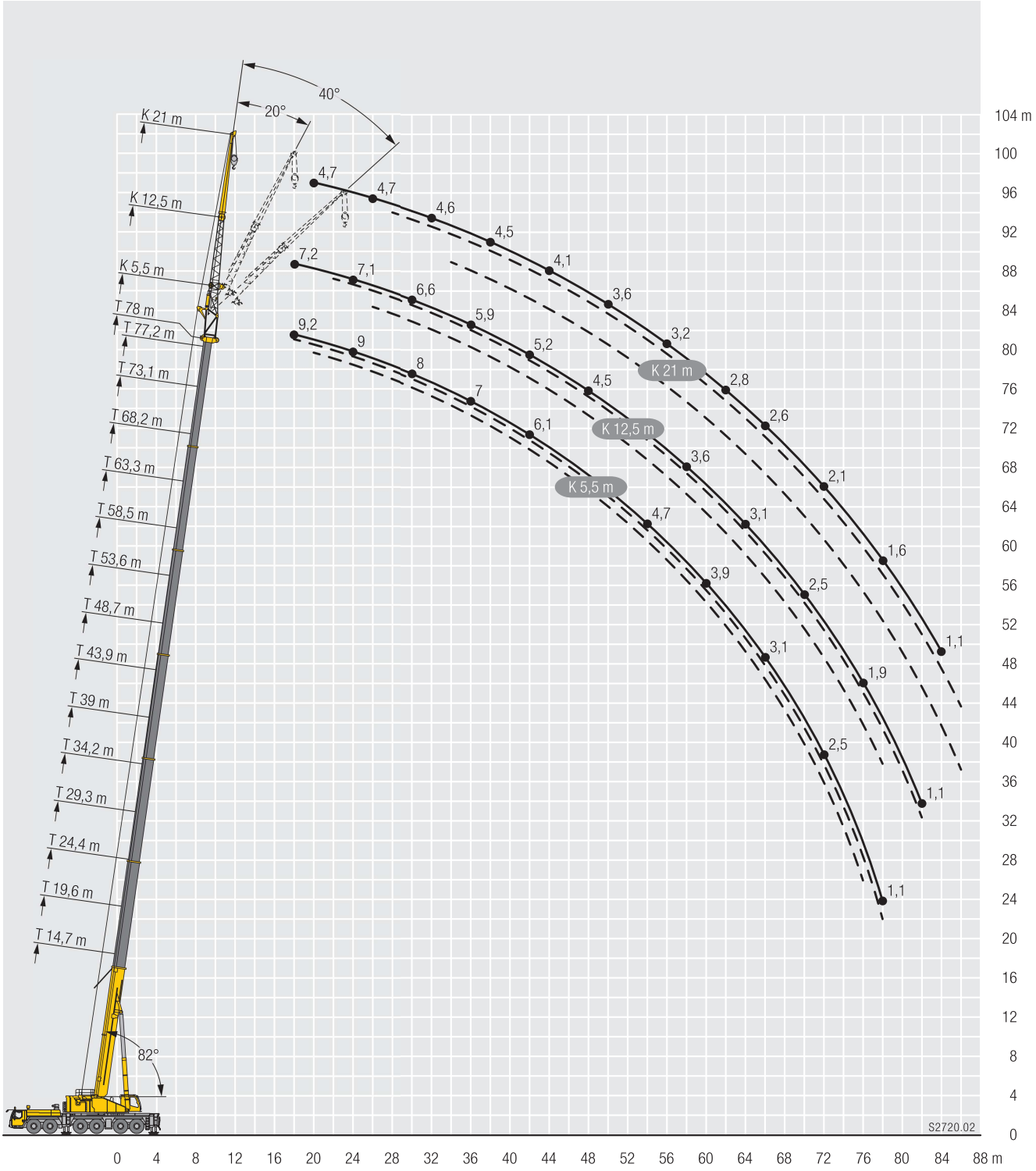

# Traglasten/Lifting capacities
## Forces de levage/Portate
## Tablas de carga/Грузоподъемность

TK

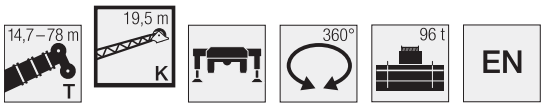


| | 14,7 m | | | 43,9 m | | | 48,7 m | | | 53,6 m | | | 58,5 m | | | |
|---|---|---|---|---|---|---|---|---|---|---|---|---|---|---|---|---|
| | 19,5 m | | | 19,5 m | | | 19,5 m | | | 19,5 m | | | 19,5 m | | | |
| | 0° | 20° | 40° | 0° | 20° | 40° | 0° | 20° | 40° | 0° | 20° | 40° | 0° | 20° | 40° | |
| 3,5 | 14,2 | | | | | | | | | | | | | | | 3,5 |
| 4 | 14,2 | | | | | | | | | | | | | | | 4 |
| 4,5 | 14,2 | | | | | | | | | | | | | | | 4,5 |
| 5 | 14,1 | | | | | | | | | | | | | | | 5 |
| 6 | 13,7 | | | | | | | | | | | | | | | 6 |
| 7 | 13,3 | | | | | | | | | | | | | | | 7 |
| 8 | 12,8 | | | | | | | | | | | | | | | 8 |
| 9 | 12,3 | | | 14,2 | | | | | | | | | | | | 9 |
| 10 | 11,9 | 10,3 | | 14,2 | | | 12,2 | | | | | | | | | 10 |
| 11 | 11,4 | 9,8 | | 14,1 | | | 12,2 | | | 11,3 | | | | | | 11 |
| 12 | 11 | 9,3 | | 13,9 | | | 12,2 | | | 11,3 | | | 10 | | | 12 |
| 13 | 10,5 | 8,9 | | 13,7 | | | 12,2 | | | 11,3 | | | 10 | | | 13 |
| 14 | 10,1 | 8,6 | | 13,5 | | | 12,2 | | | 11,3 | | | 10 | | | 14 |
| 16 | 9,3 | 7,9 | 6,7 | 13 | 10,1 | | 12,2 | | | 11,3 | | | 10 | | | 16 |
| 18 | 8,4 | 7,3 | 6,3 | 12,4 | 9,6 | | 11,9 | 9,9 | | 11,1 | 9,5 | | 10 | | | 18 |
| 20 | 7,6 | 6,8 | 5,9 | 11,9 | 9,2 | 7 | 11,6 | 9,6 | | 10,8 | 9,2 | | 9,8 | 8,7 | | 20 |
| 22 | 6,8 | 6,4 | 5,6 | 11,4 | 8,8 | 6,7 | 11,2 | 9,3 | 7,2 | 10,5 | 9 | | 9,6 | 8,5 | | 22 |
| 24 | 6,3 | 6,1 | 5,4 | 11 | 8,4 | 6,5 | 10,8 | 9 | 7 | 10,3 | 8,7 | 6,9 | 9,4 | 8,3 | 6,8 | 24 |
| 26 | 5,7 | 5,7 | 5,3 | 10,5 | 8 | 6,3 | 10,5 | 8,7 | 6,8 | 10 | 8,5 | 6,8 | 9,2 | 8,1 | 6,6 | 26 |
| 28 | 5,3 | 5,5 | 5,3 | 10,1 | 7,7 | 6,1 | 10,1 | 8,3 | 6,7 | 9,7 | 8,2 | 6,6 | 9 | 7,9 | 6,5 | 28 |
| 30 | 4,9 | 5,3 | 5,3 | 9,6 | 7,4 | 6 | 9,8 | 8 | 6,5 | 9,4 | 7,9 | 6,5 | 8,8 | 7,7 | 6,4 | 30 |
| 32 | 4,7 | | | 9,1 | 7,2 | 5,8 | 9,5 | 7,8 | 6,4 | 9,2 | 7,7 | 6,3 | 8,7 | 7,5 | 6,2 | 32 |
| 34 | | | | 8,6 | 6,9 | 5,7 | 9,1 | 7,5 | 6,3 | 8,9 | 7,5 | 6,2 | 8,5 | 7,3 | 6,1 | 34 |
| 36 | | | | 8,2 | 6,7 | 5,6 | 8,8 | 7,3 | 6,1 | 8,7 | 7,3 | 6,1 | 8,3 | 7,1 | 6 | 36 |
| 38 | | | | 7,7 | 6,5 | 5,5 | 8,6 | 7,1 | 6 | 8,4 | 7,1 | 6 | 8,1 | 6,9 | 5,9 | 38 |
| 40 | | | | 7,3 | 6,3 | 5,4 | 8,3 | 6,9 | 6 | 8,2 | 6,9 | 5,9 | 7,9 | 6,8 | 5,9 | 40 |
| 42 | | | | 6,9 | 6,1 | 5,4 | 8 | 6,7 | 5,9 | 7,9 | 6,7 | 5,9 | 7,7 | 6,6 | 5,8 | 42 |
| 44 | | | | 6,6 | 6 | 5,3 | 7,7 | 6,5 | 5,8 | 7,7 | 6,6 | 5,8 | 7,5 | 6,4 | 5,7 | 44 |
| 46 | | | | 6,3 | 5,8 | 5,3 | 7,4 | 6,3 | 5,8 | 7,5 | 6,4 | 5,8 | 7,3 | 6,3 | 5,7 | 46 |
| 48 | | | | 6 | 5,6 | 5,3 | 7,1 | 6,2 | 5,7 | 7,2 | 6,2 | 5,7 | 7,1 | 6,2 | 5,7 | 48 |
| 50 | | | | 5,7 | 5,5 | 5,3 | 6,8 | 6 | 5,7 | 7 | 6,1 | 5,7 | 6,9 | 6 | 5,6 | 50 |
| 52 | | | | 5,5 | 5,4 | 5,3 | 6,5 | 5,9 | 5,7 | 6,7 | 5,9 | 5,7 | 6,6 | 5,9 | 5,6 | 52 |
| 54 | | | | 5,3 | 5,3 | 3,4 | 6,2 | 5,8 | 5,7 | 6,5 | 5,8 | 5,7 | 6,4 | 5,8 | 5,6 | 54 |
| 56 | | | | 5,1 | 5,3 | 2,3 | 6 | 5,7 | 5,2 | 6,3 | 5,7 | 5,6 | 6,1 | 5,7 | 5,6 | 56 |
| 58 | | | | 4,9 | 5,3 | | 5,7 | 5,6 | 3,4 | 6 | 5,6 | 5,6 | 5,8 | 5,6 | 5,6 | 58 |
| 60 | | | | 4 | 3,7 | | 5,5 | 5,5 | 2,4 | 5,7 | 5,6 | 5,1 | 5,4 | 5,4 | 5,5 | 60 |
| 62 | | | | | | | 5,4 | 5,5 | | 5,5 | 5,4 | 3,4 | 4,9 | 5,2 | 5,3 | 62 |
| 64 | | | | | | | 3,7 | 5 | | 5,1 | 5,2 | 2,5 | 4,4 | 4,8 | 4,8 | 64 |
| 66 | | | | | | | | | | 4,7 | 4,9 | | 4,2 | 4,3 | 3,4 | 66 |
| 68 | | | | | | | | | | 3,4 | 4,4 | | 4 | 4,1 | 2,6 | 68 |
| 70 | | | | | | | | | | | 1,8 | | 3,8 | 3,9 | | 70 |
| 72 | | | | | | | | | | | | | 3,1 | 3,6 | | 72 |
| 74 | | | | | | | | | | | | | 2,4 | 2,5 | | 74 |

t_240_002_00201_00_000 / 002_02201_00_000 / 002_04201_00_000

# Traglasten/Lifting capacities
## Forces de levage/Portate
## Tablas de carga/Грузоподъемность

| | 63,3 m | | | 68,2 m | | | 73,1 m | | | 77,2 m | | | 78 m | | | |
|---|---|---|---|---|---|---|---|---|---|---|---|---|---|---|---|---|
| | 19,5 m | | | 19,5 m | | | 19,5 m | | | 19,5 m | | | 19,5 m | | | |
| | 0° | 20° | 40° | 0° | 20° | 40° | 0° | 20° | 40° | 0° | 20° | 40° | 0° | 20° | 40° | |
| 14 | 8,7 | | | | | | | | | | | | | | | 14 |
| 16 | 8,7 | | | 7,4 | | | | | | | | | | | | 16 |
| 18 | 8,7 | | | 7,4 | | | 6,3 | | | | | | | | | 18 |
| 20 | 8,7 | | | 7,4 | | | 6,3 | | | 5,4 | | | 5,3 | | | 20 |
| 22 | 8,5 | 7,9 | | 7,4 | | | 6,3 | | | 5,4 | | | 5,3 | | | 22 |
| 24 | 8,4 | 7,7 | | 7,3 | 7 | | 6,3 | | | 5,4 | | | 5,3 | | | 24 |
| 26 | 8,3 | 7,6 | 6,4 | 7,3 | 6,9 | | 6,2 | 6 | | 5,3 | | | 5,2 | | | 26 |
| 28 | 8,2 | 7,4 | 6,3 | 7,2 | 6,8 | 6 | 6,2 | 6 | | 5,2 | 5,1 | | 5,1 | 4,9 | | 28 |
| 30 | 8 | 7,3 | 6,2 | 7,1 | 6,7 | 5,9 | 6,1 | 5,9 | | 5,2 | 5 | | 5,1 | 4,9 | | 30 |
| 32 | 7,9 | 7,1 | 6,1 | 7 | 6,6 | 5,8 | 6 | 5,7 | 5,5 | 5,1 | 4,9 | 4,8 | 5 | 4,8 | 4,7 | 32 |
| 34 | 7,8 | 7 | 6 | 6,9 | 6,5 | 5,8 | 5,9 | 5,5 | 5,3 | 5 | 4,8 | 4,6 | 4,9 | 4,7 | 4,6 | 34 |
| 36 | 7,7 | 6,8 | 5,9 | 6,8 | 6,4 | 5,7 | 5,7 | 5,3 | 5,1 | 4,9 | 4,6 | 4,5 | 4,8 | 4,6 | 4,4 | 36 |
| 38 | 7,5 | 6,7 | 5,8 | 6,6 | 6,3 | 5,6 | 5,5 | 5,1 | 5 | 4,8 | 4,5 | 4,3 | 4,7 | 4,4 | 4,3 | 38 |
| 40 | 7,4 | 6,5 | 5,8 | 6,5 | 6,2 | 5,6 | 5,3 | 5 | 4,8 | 4,6 | 4,3 | 4,2 | 4,5 | 4,3 | 4,1 | 40 |
| 42 | 7,2 | 6,4 | 5,7 | 6,3 | 6 | 5,5 | 5,1 | 4,8 | 4,6 | 4,4 | 4,2 | 4 | 4,4 | 4,1 | 4 | 42 |
| 44 | 7,1 | 6,3 | 5,6 | 6 | 5,9 | 5,5 | 5 | 4,6 | 4,5 | 4,2 | 4 | 3,9 | 4,2 | 4 | 3,9 | 44 |
| 46 | 6,9 | 6,1 | 5,6 | 5,8 | 5,7 | 5,4 | 4,8 | 4,5 | 4,4 | 4 | 3,9 | 3,8 | 4 | 3,9 | 3,8 | 46 |
| 48 | 6,6 | 6 | 5,6 | 5,5 | 5,5 | 5,3 | 4,6 | 4,3 | 4,2 | 3,9 | 3,8 | 3,7 | 3,8 | 3,8 | 3,7 | 48 |
| 50 | 6,3 | 5,9 | 5,5 | 5,3 | 5,2 | 5,2 | 4,5 | 4,2 | 4,1 | 3,7 | 3,6 | 3,6 | 3,7 | 3,6 | 3,6 | 50 |
| 52 | 6,1 | 5,8 | 5,5 | 5,1 | 5 | 5,1 | 4,3 | 4,1 | 4 | 3,5 | 3,5 | 3,5 | 3,5 | 3,5 | 3,5 | 52 |
| 54 | 5,8 | 5,6 | 5,5 | 4,9 | 4,8 | 4,9 | 4,1 | 4 | 3,9 | 3,4 | 3,4 | 3,4 | 3,4 | 3,4 | 3,4 | 54 |
| 56 | 5,5 | 5,5 | 5,4 | 4,6 | 4,6 | 4,7 | 4 | 3,8 | 3,8 | 3,2 | 3,2 | 3,3 | 3,2 | 3,2 | 3,3 | 56 |
| 58 | 5,2 | 5,3 | 5,3 | 4,4 | 4,4 | 4,5 | 3,8 | 3,7 | 3,7 | 3,1 | 3,1 | 3,2 | 3,1 | 3,1 | 3,2 | 58 |
| 60 | 4,9 | 5,1 | 5,2 | 4,3 | 4,3 | 4,3 | 3,6 | 3,6 | 3,6 | 3 | 3 | 3,1 | 3 | 3 | 3,1 | 60 |
| 62 | 4,6 | 4,8 | 4,9 | 4,1 | 4,1 | 4,2 | 3,5 | 3,5 | 3,5 | 2,8 | 2,9 | 2,9 | 2,8 | 2,9 | 2,9 | 62 |
| 64 | 4,3 | 4,5 | 4,6 | 3,9 | 3,9 | 4 | 3,3 | 3,4 | 3,4 | 2,7 | 2,8 | 2,8 | 2,7 | 2,8 | 2,8 | 64 |
| 66 | 3,9 | 4,2 | 4,3 | 3,7 | 3,7 | 3,8 | 3,2 | 3,2 | 3,3 | 2,6 | 2,7 | 2,7 | 2,6 | 2,6 | 2,7 | 66 |
| 68 | 3,5 | 3,9 | 4 | 3,5 | 3,6 | 3,7 | 3,1 | 3,1 | 3,2 | 2,5 | 2,5 | 2,6 | 2,4 | 2,5 | 2,6 | 68 |
| 70 | 3,3 | 3,5 | 3,4 | 3,2 | 3,4 | 3,5 | 3 | 3 | 3,1 | 2,4 | 2,4 | 2,5 | 2,2 | 2,4 | 2,5 | 70 |
| 72 | 3,2 | 3,2 | 2,6 | 2,9 | 3,2 | 3,3 | 2,8 | 2,9 | 3 | 2,3 | 2,3 | 2,4 | 2,1 | 2,3 | 2,4 | 72 |
| 74 | 3 | 3,1 | | 2,7 | 2,8 | 2,9 | 2,7 | 2,8 | 2,9 | 2,2 | 2,2 | 2,3 | 1,9 | 2,1 | 2,2 | 74 |
| 76 | 2,8 | 2,9 | | 2,6 | 2,6 | 2,6 | 2,4 | 2,7 | 2,8 | 2,1 | 2,1 | 2,2 | 1,7 | 1,9 | 2 | 76 |
| 78 | 2,2 | 2,3 | | 2,5 | 2,5 | | 2,1 | 2,4 | 2,5 | 2 | 2 | 2,1 | 1,6 | 1,7 | 1,8 | 78 |
| 80 | | | | 2,4 | 2,4 | | 1,8 | 2 | 2,1 | 1,7 | 1,9 | 2 | 1,4 | 1,5 | 1,6 | 80 |
| 82 | | | | 1,6 | 2,2 | | 1,5 | 1,7 | | 1,4 | 1,7 | 1,8 | 1,2 | 1,3 | 1,4 | 82 |
| 84 | | | | | | | 1,2 | 1,4 | | | 1,4 | 1,5 | | 1,2 | 1,2 | 84 |
| 86 | | | | | | | | 1,1 | | | | | | | | 86 |

t_240_002_00201_00_000 / 002_02201_00_000 / 002_04201_00_000

# Traglasten/Lifting capacities
## Forces de levage/Portate
## Tablas de carga/Грузоподъемность

**TK**

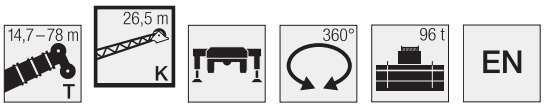


| | 14,7 m | | | 43,9 m | | | 48,7 m | | | 53,6 m | | | 58,5 m | | | |
|---|---|---|---|---|---|---|---|---|---|---|---|---|---|---|---|---|
| | 26,5 m | | | 26,5 m | | | 26,5 m | | | 26,5 m | | | 26,5 m | | | |
| | 0° | 20° | 40° | 0° | 20° | 40° | 0° | 20° | 40° | 0° | 20° | 40° | 0° | 20° | 40° | |
| 4,5 | 8,8 | | | | | | | | | | | | | | | 4,5 |
| 5 | 8,8 | | | | | | | | | | | | | | | 5 |
| 6 | 8,8 | | | | | | | | | | | | | | | 6 |
| 7 | 8,7 | | | | | | | | | | | | | | | 7 |
| 8 | 8,5 | | | | | | | | | | | | | | | 8 |
| 9 | 8,3 | | | | | | | | | | | | | | | 9 |
| 10 | 8 | | | 8,8 | | | | | | | | | | | | 10 |
| 11 | 7,8 | | | 8,8 | | | 8,2 | | | | | | | | | 11 |
| 12 | 7,5 | | | 8,8 | | | 8,2 | | | 7,5 | | | | | | 12 |
| 13 | 7,3 | 6,2 | | 8,8 | | | 8,2 | | | 7,5 | | | | | | 13 |
| 14 | 7 | 6,1 | | 8,7 | | | 8,2 | | | 7,5 | | | 6,8 | | | 14 |
| 16 | 6,5 | 5,6 | | 8,4 | | | 8 | | | 7,5 | | | 6,8 | | | 16 |
| 18 | 6 | 5,1 | | 8,1 | | | 7,8 | | | 7,3 | | | 6,7 | | | 18 |
| 20 | 5,6 | 4,8 | 4 | 7,8 | 6 | | 7,5 | 5,9 | | 7,1 | | | 6,6 | | | 20 |
| 22 | 5,1 | 4,4 | 3,8 | 7,5 | 5,7 | | 7,3 | 5,7 | | 6,9 | 5,5 | | 6,4 | | | 22 |
| 24 | 4,7 | 4,1 | 3,6 | 7,2 | 5,5 | | 7 | 5,4 | | 6,7 | 5,3 | | 6,3 | 5,1 | | 24 |
| 26 | 4,4 | 3,9 | 3,4 | 6,9 | 5,2 | 4 | 6,8 | 5,2 | | 6,5 | 5,1 | | 6,1 | 5 | | 26 |
| 28 | 4,1 | 3,6 | 3,3 | 6,6 | 5 | 3,8 | 6,5 | 5 | 3,8 | 6,3 | 4,9 | 3,8 | 5,9 | 4,8 | | 28 |
| 30 | 3,8 | 3,4 | 3,2 | 6,3 | 4,8 | 3,7 | 6,3 | 4,8 | 3,7 | 6,1 | 4,7 | 3,7 | 5,8 | 4,6 | 3,6 | 30 |
| 32 | 3,5 | 3,3 | 3,1 | 6,1 | 4,6 | 3,6 | 6 | 4,6 | 3,6 | 5,9 | 4,6 | 3,6 | 5,6 | 4,5 | 3,5 | 32 |
| 34 | 3,3 | 3,2 | 3,1 | 5,8 | 4,4 | 3,5 | 5,8 | 4,4 | 3,5 | 5,7 | 4,4 | 3,5 | 5,4 | 4,3 | 3,4 | 34 |
| 36 | 3,1 | 3,1 | 3,1 | 5,5 | 4,2 | 3,4 | 5,6 | 4,3 | 3,4 | 5,5 | 4,3 | 3,4 | 5,3 | 4,2 | 3,4 | 36 |
| 38 | 2,9 | 3,1 | | 5,3 | 4,1 | 3,3 | 5,3 | 4,1 | 3,4 | 5,3 | 4,1 | 3,3 | 5,1 | 4,1 | 3,3 | 38 |
| 40 | | | | 5 | 3,9 | 3,3 | 5,1 | 4 | 3,3 | 5,1 | 4 | 3,3 | 5 | 3,9 | 3,2 | 40 |
| 42 | | | | 4,8 | 3,8 | 3,2 | 4,9 | 3,9 | 3,2 | 4,9 | 3,9 | 3,2 | 4,8 | 3,8 | 3,2 | 42 |
| 44 | | | | 4,6 | 3,7 | 3,2 | 4,7 | 3,7 | 3,2 | 4,7 | 3,7 | 3,2 | 4,6 | 3,7 | 3,1 | 44 |
| 46 | | | | 4,3 | 3,6 | 3,1 | 4,5 | 3,6 | 3,1 | 4,5 | 3,6 | 3,1 | 4,5 | 3,6 | 3,1 | 46 |
| 48 | | | | 4,2 | 3,5 | 3,1 | 4,3 | 3,5 | 3,1 | 4,4 | 3,5 | 3,1 | 4,3 | 3,5 | 3,1 | 48 |
| 50 | | | | 4 | 3,4 | 3,1 | 4,1 | 3,4 | 3,1 | 4,2 | 3,4 | 3,1 | 4,2 | 3,4 | 3 | 50 |
| 52 | | | | 3,8 | 3,3 | 3,1 | 4 | 3,4 | 3,1 | 4,1 | 3,4 | 3 | 4 | 3,4 | 3 | 52 |
| 54 | | | | 3,7 | 3,2 | 3,1 | 3,8 | 3,3 | 3 | 3,9 | 3,3 | 3 | 3,9 | 3,3 | 3 | 54 |
| 56 | | | | 3,5 | 3,2 | 3,1 | 3,7 | 3,2 | 3 | 3,8 | 3,2 | 3 | 3,8 | 3,2 | 3 | 56 |
| 58 | | | | 3,4 | 3,1 | 3,1 | 3,6 | 3,2 | 3 | 3,6 | 3,2 | 3 | 3,7 | 3,2 | 3 | 58 |
| 60 | | | | 3,2 | 3,1 | 3,1 | 3,4 | 3,1 | 3 | 3,5 | 3,1 | 3 | 3,6 | 3,1 | 3 | 60 |
| 62 | | | | 3,1 | 3,1 | 2,7 | 3,3 | 3,1 | 3 | 3,4 | 3,1 | 3 | 3,5 | 3,1 | 3 | 62 |
| 64 | | | | 3 | 3,1 | | 3,2 | 3,1 | 3 | 3,3 | 3,1 | 3 | 3,4 | 3,1 | 3 | 64 |
| 66 | | | | 3 | 3,1 | | 3,1 | 3,1 | 2,8 | 3,2 | 3 | 3 | 3,3 | 3 | 3 | 66 |
| 68 | | | | | | | 3 | 3,1 | | 3,2 | 3 | 3 | 3,2 | 3 | 3 | 68 |
| 70 | | | | | | | 2,9 | 3,1 | | 3,1 | 3 | 2,9 | 3,2 | 3 | 3 | 70 |
| 72 | | | | | | | | 2,4 | | 3 | 3 | | 3,1 | 3 | 3 | 72 |
| 74 | | | | | | | | | | 2,9 | 3 | | 3 | 3 | 2,9 | 74 |
| 76 | | | | | | | | | | 1,5 | 2,5 | | 2,9 | 2,9 | | 76 |
| 78 | | | | | | | | | | | | | 2,6 | 2,9 | | 78 |
| 80 | | | | | | | | | | | | | 1,8 | 2,4 | | 80 |

t_240_002_00401_00_000 / 002_02401_00_000 / 002_04401_00_000

# Traglasten/Lifting capacities
## Forces de levage/Portate
## Tablas de carga/Грузоподъемность

| | 63,3 m | | | 68,2 m | | | 73,1 m | | | 77,2 m | | | 78 m | | | |
|---|---|---|---|---|---|---|---|---|---|---|---|---|---|---|---|---|
| | 26,5 m | | | 26,5 m | | | 26,5 m | | | 26,5 m | | | 26,5 m | | | |
| | 0° | 20° | 40° | 0° | 20° | 40° | 0° | 20° | 40° | 0° | 20° | 40° | 0° | 20° | 40° | |
| 16 | 5,9 | | | | | | | | | | | | | | | 16 |
| 18 | 5,9 | | | 5,1 | | | 4,2 | | | | | | | | | 18 |
| 20 | 5,9 | | | 5,1 | | | 4,3 | | | 3,5 | | | 3,4 | | | 20 |
| 22 | 5,8 | | | 5,1 | | | 4,3 | | | 3,7 | | | 3,6 | | | 22 |
| 24 | 5,7 | | | 5 | | | 4,3 | | | 3,7 | | | 3,6 | | | 24 |
| 26 | 5,6 | 4,7 | | 4,9 | | | 4,3 | | | 3,7 | | | 3,6 | | | 26 |
| 28 | 5,4 | 4,6 | | 4,9 | 4,2 | | 4,2 | | | 3,6 | | | 3,5 | | | 28 |
| 30 | 5,3 | 4,4 | | 4,8 | 4,1 | | 4,1 | 3,8 | | 3,6 | | | 3,5 | | | 30 |
| 32 | 5,2 | 4,3 | 3,4 | 4,7 | 4 | | 4,1 | 3,7 | | 3,5 | 3,3 | | 3,5 | 3,3 | | 32 |
| 34 | 5,1 | 4,2 | 3,4 | 4,6 | 3,9 | 3,2 | 4 | 3,6 | | 3,5 | 3,3 | | 3,4 | 3,3 | | 34 |
| 36 | 4,9 | 4 | 3,3 | 4,5 | 3,8 | 3,2 | 4 | 3,5 | 3 | 3,5 | 3,3 | | 3,4 | 3,2 | | 36 |
| 38 | 4,8 | 3,9 | 3,2 | 4,4 | 3,7 | 3,1 | 3,9 | 3,5 | 3 | 3,4 | 3,2 | 2,9 | 3,4 | 3,2 | 2,9 | 38 |
| 40 | 4,7 | 3,8 | 3,2 | 4,3 | 3,6 | 3,1 | 3,8 | 3,4 | 3 | 3,4 | 3,2 | 2,9 | 3,4 | 3,1 | 2,9 | 40 |
| 42 | 4,6 | 3,7 | 3,1 | 4,2 | 3,5 | 3,1 | 3,8 | 3,3 | 3 | 3,4 | 3,1 | 2,8 | 3,3 | 3,1 | 2,8 | 42 |
| 44 | 4,4 | 3,6 | 3,1 | 4,1 | 3,5 | 3 | 3,7 | 3,3 | 2,9 | 3,3 | 3,1 | 2,8 | 3,2 | 3 | 2,8 | 44 |
| 46 | 4,3 | 3,5 | 3,1 | 4 | 3,4 | 3 | 3,6 | 3,2 | 2,9 | 3,2 | 3 | 2,8 | 3,2 | 3 | 2,8 | 46 |
| 48 | 4,2 | 3,4 | 3 | 4 | 3,3 | 3 | 3,6 | 3,1 | 2,9 | 3,1 | 3 | 2,8 | 3,1 | 2,9 | 2,8 | 48 |
| 50 | 4,1 | 3,4 | 3 | 3,8 | 3,3 | 2,9 | 3,5 | 3,1 | 2,8 | 3 | 2,9 | 2,7 | 3 | 2,9 | 2,7 | 50 |
| 52 | 3,9 | 3,3 | 3 | 3,8 | 3,2 | 2,9 | 3,4 | 3 | 2,8 | 2,9 | 2,8 | 2,7 | 2,9 | 2,8 | 2,7 | 52 |
| 54 | 3,8 | 3,2 | 2,9 | 3,7 | 3,1 | 2,9 | 3,3 | 3 | 2,8 | 2,8 | 2,7 | 2,6 | 2,8 | 2,7 | 2,6 | 54 |
| 56 | 3,7 | 3,2 | 2,9 | 3,6 | 3,1 | 2,9 | 3,2 | 2,9 | 2,8 | 2,7 | 2,6 | 2,6 | 2,7 | 2,6 | 2,6 | 56 |
| 58 | 3,6 | 3,1 | 2,9 | 3,5 | 3,1 | 2,9 | 3,1 | 2,9 | 2,8 | 2,6 | 2,5 | 2,5 | 2,6 | 2,5 | 2,5 | 58 |
| 60 | 3,5 | 3,1 | 2,9 | 3,4 | 3 | 2,9 | 3 | 2,8 | 2,8 | 2,5 | 2,5 | 2,5 | 2,5 | 2,5 | 2,4 | 60 |
| 62 | 3,4 | 3 | 2,9 | 3,3 | 3 | 2,9 | 2,9 | 2,8 | 2,7 | 2,4 | 2,4 | 2,4 | 2,4 | 2,4 | 2,4 | 62 |
| 64 | 3,3 | 3 | 2,9 | 3,2 | 2,9 | 2,9 | 2,8 | 2,7 | 2,7 | 2,3 | 2,3 | 2,3 | 2,3 | 2,3 | 2,3 | 64 |
| 66 | 3,3 | 3 | 2,9 | 3,1 | 2,9 | 2,9 | 2,7 | 2,6 | 2,6 | 2,2 | 2,2 | 2,3 | 2,2 | 2,2 | 2,3 | 66 |
| 68 | 3,2 | 2,9 | 2,9 | 3 | 2,9 | 2,9 | 2,6 | 2,6 | 2,6 | 2,1 | 2,1 | 2,2 | 2,1 | 2,1 | 2,2 | 68 |
| 70 | 3,1 | 2,9 | 2,9 | 3 | 2,9 | 2,9 | 2,5 | 2,5 | 2,5 | 1,9 | 2 | 2,1 | 2 | 2 | 2,1 | 70 |
| 72 | 3 | 2,9 | 2,9 | 2,8 | 2,8 | 2,9 | 2,4 | 2,4 | 2,5 | 1,8 | 2 | 2,1 | 1,8 | 1,9 | 2,1 | 72 |
| 74 | 2,7 | 2,9 | 2,9 | 2,7 | 2,7 | 2,8 | 2,4 | 2,4 | 2,4 | 1,8 | 1,9 | 2 | 1,7 | 1,8 | 2 | 74 |
| 76 | 2,5 | 2,7 | 2,9 | 2,4 | 2,6 | 2,8 | 2,2 | 2,3 | 2,4 | 1,7 | 1,8 | 1,9 | 1,5 | 1,7 | 1,9 | 76 |
| 78 | 2,4 | 2,5 | 2,6 | 2,1 | 2,5 | 2,6 | 2,1 | 2,2 | 2,3 | 1,6 | 1,7 | 1,8 | 1,4 | 1,6 | 1,8 | 78 |
| 80 | 2,3 | 2,4 | 2,3 | 2 | 2,2 | 2,3 | 1,9 | 2,1 | 2,2 | 1,5 | 1,6 | 1,7 | 1,2 | 1,5 | 1,6 | 80 |
| 82 | 2,1 | 2,3 | | 1,9 | 2 | 2 | 1,7 | 2 | 2,1 | | 1,5 | 1,6 | | 1,3 | 1,4 | 82 |
| 84 | 1,7 | 2,1 | | 1,8 | 1,9 | 2 | 1,4 | 1,8 | 1,9 | | 1,4 | 1,5 | | 1,1 | 1,2 | 84 |
| 86 | | | | 1,8 | 1,8 | | | 1,5 | 1,6 | | | 1,3 | | | 1 | 86 |
| 88 | | | | 1,3 | 1,7 | | | 1,1 | 1,2 | | | | | | | 88 |

t_240_002_00401_00_000 / 002_02401_00_000 / 002_04401_00_000

# Hubhöhen/Lifting heights
## Hauteurs de levage/Altezze di sollevamento
## Alturas de elevación/Высота подъема

**TK**

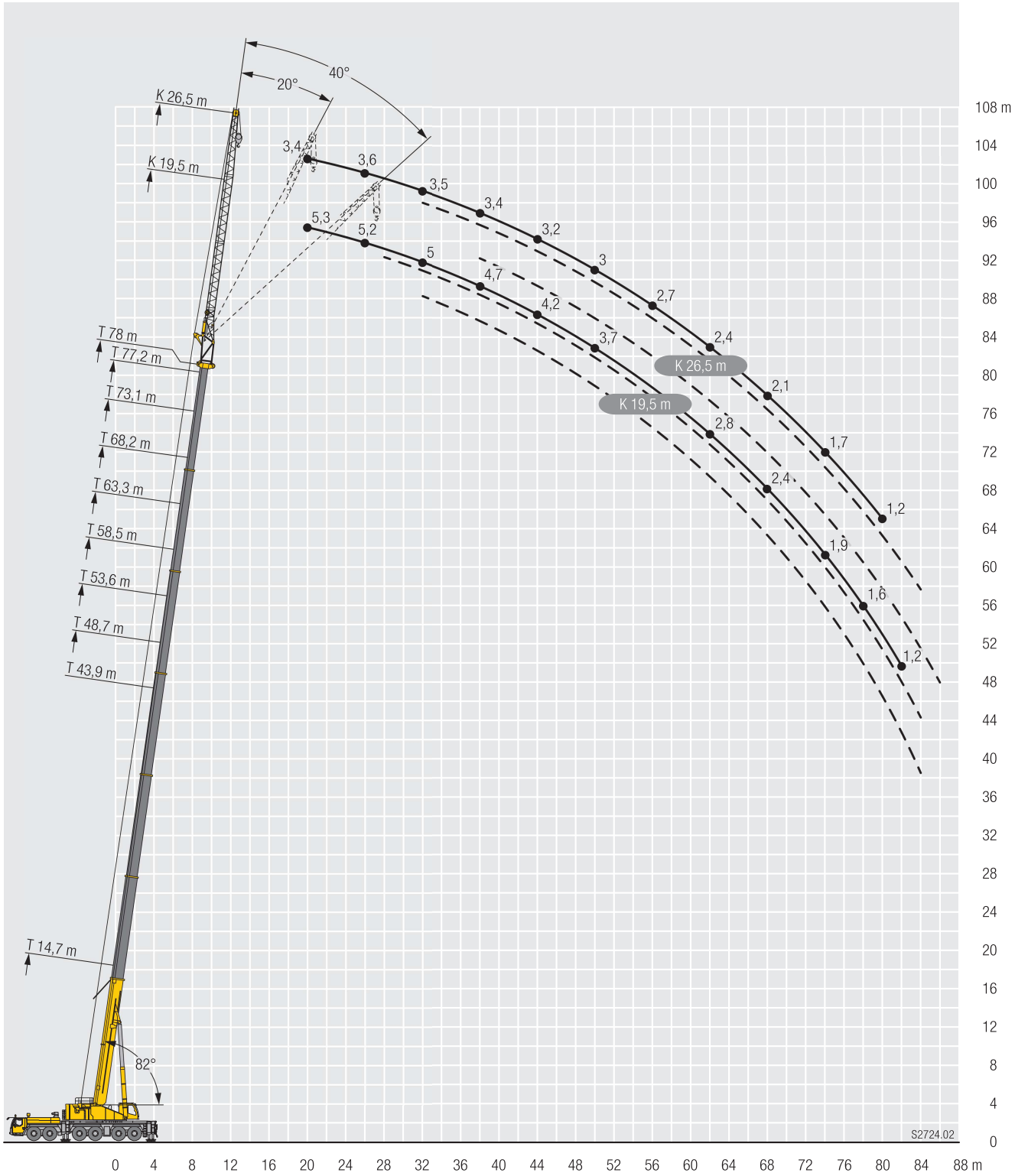

# Traglasten/Lifting capacities
## Forces de levage/Portate
## Tablas de carga/Грузоподъемность

**TK**

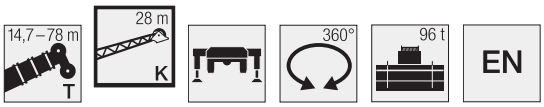


| | 14,7 m | | | 43,9 m | | | 48,7 m | | | 53,6 m | | | 58,5 m | | | |
|---|---|---|---|---|---|---|---|---|---|---|---|---|---|---|---|---|
| | 28 m | | | 28 m | | | 28 m | | | 28 m | | | 28 m | | | |
| | 0° | 20° | 40° | 0° | 20° | 40° | 0° | 20° | 40° | 0° | 20° | 40° | 0° | 20° | 40° | |
| 5 | 7,2 | | | | | | | | | | | | | | | 5 |
| 6 | 7,2 | | | | | | | | | | | | | | | 6 |
| 7 | 7,2 | | | | | | | | | | | | | | | 7 |
| 8 | 7,1 | | | | | | | | | | | | | | | 8 |
| 9 | 7 | | | | | | | | | | | | | | | 9 |
| 10 | 6,9 | | | 7,1 | | | | | | | | | | | | 10 |
| 11 | 6,7 | | | 7,2 | | | 6,8 | | | | | | | | | 11 |
| 12 | 6,5 | | | 7,2 | | | 6,9 | | | 6,4 | | | | | | 12 |
| 13 | 6,3 | | | 7,2 | | | 6,9 | | | 6,4 | | | | | | 13 |
| 14 | 6,2 | 5,5 | | 7,2 | | | 6,9 | | | 6,4 | | | 5,9 | | | 14 |
| 16 | 5,8 | 5,1 | | 7,1 | | | 6,8 | | | 6,4 | | | 5,9 | | | 16 |
| 18 | 5,4 | 4,7 | | 6,9 | | | 6,6 | | | 6,3 | | | 5,9 | | | 18 |
| 20 | 5,1 | 4,4 | | 6,7 | 5,4 | | 6,5 | | | 6,2 | | | 5,7 | | | 20 |
| 22 | 4,7 | 4,1 | 3,5 | 6,5 | 5,2 | | 6,3 | 5,1 | | 6 | | | 5,6 | | | 22 |
| 24 | 4,4 | 3,8 | 3,3 | 6,3 | 5 | | 6,1 | 4,9 | | 5,9 | 4,8 | | 5,5 | 4,6 | | 24 |
| 26 | 4,1 | 3,6 | 3,2 | 6,1 | 4,7 | | 5,9 | 4,7 | | 5,7 | 4,6 | | 5,4 | 4,5 | | 26 |
| 28 | 3,8 | 3,4 | 3,1 | 5,8 | 4,5 | 3,5 | 5,7 | 4,5 | 3,5 | 5,5 | 4,5 | | 5,2 | 4,3 | | 28 |
| 30 | 3,5 | 3,2 | 3 | 5,6 | 4,4 | 3,4 | 5,6 | 4,3 | 3,4 | 5,4 | 4,3 | 3,4 | 5,1 | 4,2 | | 30 |
| 32 | 3,3 | 3,1 | 2,9 | 5,4 | 4,2 | 3,3 | 5,4 | 4,2 | 3,3 | 5,2 | 4,2 | 3,3 | 5 | 4,1 | 3,2 | 32 |
| 34 | 3,1 | 3 | 2,9 | 5,2 | 4 | 3,2 | 5,2 | 4 | 3,2 | 5,1 | 4 | 3,2 | 4,9 | 3,9 | 3,2 | 34 |
| 36 | 3 | 2,9 | 2,8 | 5 | 3,9 | 3,2 | 5 | 3,9 | 3,2 | 4,9 | 3,9 | 3,1 | 4,7 | 3,8 | 3,1 | 36 |
| 38 | 2,8 | 2,9 | 2,8 | 4,8 | 3,7 | 3,1 | 4,8 | 3,8 | 3,1 | 4,7 | 3,7 | 3,1 | 4,6 | 3,7 | 3,1 | 38 |
| 40 | 2,7 | 2,9 | | 4,5 | 3,6 | 3,1 | 4,6 | 3,6 | 3 | 4,6 | 3,6 | 3 | 4,5 | 3,6 | 3 | 40 |
| 42 | | | | 4,3 | 3,5 | 3 | 4,4 | 3,5 | 3 | 4,4 | 3,5 | 3 | 4,3 | 3,5 | 3 | 42 |
| 44 | | | | 4,2 | 3,4 | 3 | 4,3 | 3,4 | 3 | 4,3 | 3,4 | 2,9 | 4,2 | 3,4 | 2,9 | 44 |
| 46 | | | | 4 | 3,3 | 2,9 | 4,1 | 3,3 | 2,9 | 4,1 | 3,3 | 2,9 | 4,1 | 3,3 | 2,9 | 46 |
| 48 | | | | 3,8 | 3,2 | 2,9 | 3,9 | 3,2 | 2,9 | 4 | 3,3 | 2,9 | 3,9 | 3,2 | 2,8 | 48 |
| 50 | | | | 3,7 | 3,1 | 2,9 | 3,8 | 3,2 | 2,8 | 3,8 | 3,2 | 2,8 | 3,8 | 3,2 | 2,8 | 50 |
| 52 | | | | 3,5 | 3,1 | 2,9 | 3,6 | 3,1 | 2,8 | 3,7 | 3,1 | 2,8 | 3,7 | 3,1 | 2,8 | 52 |
| 54 | | | | 3,4 | 3 | 2,8 | 3,5 | 3 | 2,8 | 3,6 | 3,1 | 2,8 | 3,6 | 3 | 2,8 | 54 |
| 56 | | | | 3,3 | 3 | 2,8 | 3,4 | 3 | 2,8 | 3,5 | 3 | 2,8 | 3,5 | 3 | 2,8 | 56 |
| 58 | | | | 3,2 | 2,9 | 2,8 | 3,3 | 2,9 | 2,8 | 3,3 | 2,9 | 2,8 | 3,4 | 2,9 | 2,7 | 58 |
| 60 | | | | 3,1 | 2,9 | 2,8 | 3,2 | 2,9 | 2,8 | 3,3 | 2,9 | 2,8 | 3,3 | 2,9 | 2,7 | 60 |
| 62 | | | | 3 | 2,9 | 2,8 | 3,1 | 2,9 | 2,8 | 3,2 | 2,9 | 2,8 | 3,2 | 2,9 | 2,7 | 62 |
| 64 | | | | 2,9 | 2,9 | 2,5 | 3 | 2,8 | 2,8 | 3,1 | 2,8 | 2,8 | 3,1 | 2,8 | 2,7 | 64 |
| 66 | | | | 2,8 | 2,9 | | 3 | 2,8 | 2,8 | 3 | 2,8 | 2,8 | 3,1 | 2,8 | 2,7 | 66 |
| 68 | | | | 2,7 | 2,9 | | 2,9 | 2,8 | 2,5 | 3 | 2,8 | 2,8 | 3 | 2,8 | 2,7 | 68 |
| 70 | | | | | | | 2,8 | 2,8 | | 2,9 | 2,8 | 2,8 | 2,9 | 2,8 | 2,7 | 70 |
| 72 | | | | | | | 2,8 | 2,8 | | 2,9 | 2,8 | 2,6 | 2,9 | 2,8 | 2,7 | 72 |
| 74 | | | | | | | | | | 2,8 | 2,8 | | 2,8 | 2,8 | 2,7 | 74 |
| 76 | | | | | | | | | | 2,5 | 2,8 | | 2,8 | 2,8 | 2,6 | 76 |
| 78 | | | | | | | | | | | 1,9 | | 2,7 | 2,7 | | 78 |
| 80 | | | | | | | | | | | | | 2,3 | 2,7 | | 80 |
| 82 | | | | | | | | | | | | | 1,7 | 2 | | 82 |

t_240_002_00501_00_000 / 002_02501_00_000 / 002_04501_00_000

# Traglasten/Lifting capacities
## Forces de levage/Portate
## Tablas de carga/Грузоподъемность

**TK**

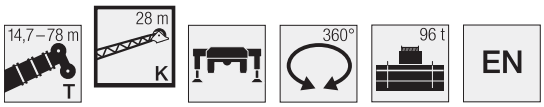


| | 63,3 m | | | 68,2 m | | | 73,1 m | | | 77,2 m | | | 78 m | | | |
|---|---|---|---|---|---|---|---|---|---|---|---|---|---|---|---|---|
| | 28 m | | | 28 m | | | 28 m | | | 28 m | | | 28 m | | | |
| | 0° | 20° | 40° | 0° | 20° | 40° | 0° | 20° | 40° | 0° | 20° | 40° | 0° | 20° | 40° | |
| 16 | 5,2 | | | | | | | | | | | | | | | 16 |
| 18 | 5,2 | | | 4,6 | | | | | | | | | | | | 18 |
| 20 | 5,2 | | | 4,6 | | | 3,9 | | | 3,1 | | | | | | 20 |
| 22 | 5,1 | | | 4,6 | | | 3,9 | | | 3,3 | | | 3,2 | | | 22 |
| 24 | 5 | | | 4,5 | | | 3,9 | | | 3,4 | | | 3,3 | | | 24 |
| 26 | 5 | 4,3 | | 4,4 | | | 3,9 | | | 3,4 | | | 3,3 | | | 26 |
| 28 | 4,8 | 4,1 | | 4,4 | 3,9 | | 3,8 | | | 3,4 | | | 3,3 | | | 28 |
| 30 | 4,8 | 4 | | 4,3 | 3,8 | | 3,8 | 3,4 | | 3,3 | | | 3,3 | | | 30 |
| 32 | 4,7 | 3,9 | | 4,2 | 3,7 | | 3,7 | 3,4 | | 3,3 | 3,1 | | 3,3 | 3,1 | | 32 |
| 34 | 4,5 | 3,8 | 3,1 | 4,2 | 3,6 | | 3,7 | 3,3 | | 3,3 | 3,1 | | 3,2 | 3,1 | | 34 |
| 36 | 4,4 | 3,7 | 3 | 4,1 | 3,5 | 3 | 3,6 | 3,2 | | 3,3 | 3 | | 3,2 | 3 | | 36 |
| 38 | 4,3 | 3,6 | 3 | 4 | 3,4 | 2,9 | 3,6 | 3,2 | 2,8 | 3,2 | 3 | | 3,2 | 3 | | 38 |
| 40 | 4,2 | 3,5 | 2,9 | 3,9 | 3,3 | 2,9 | 3,5 | 3,1 | 2,8 | 3,2 | 2,9 | 2,7 | 3,1 | 2,9 | 2,6 | 40 |
| 42 | 4,1 | 3,4 | 2,9 | 3,8 | 3,2 | 2,8 | 3,4 | 3,1 | 2,7 | 3,1 | 2,9 | 2,7 | 3,1 | 2,9 | 2,6 | 42 |
| 44 | 4 | 3,3 | 2,9 | 3,8 | 3,2 | 2,8 | 3,4 | 3 | 2,7 | 3,1 | 2,9 | 2,6 | 3,1 | 2,8 | 2,6 | 44 |
| 46 | 3,9 | 3,2 | 2,8 | 3,7 | 3,1 | 2,8 | 3,3 | 3 | 2,7 | 3 | 2,8 | 2,6 | 3 | 2,8 | 2,6 | 46 |
| 48 | 3,8 | 3,2 | 2,8 | 3,6 | 3,1 | 2,7 | 3,3 | 2,9 | 2,7 | 3 | 2,8 | 2,6 | 2,9 | 2,8 | 2,6 | 48 |
| 50 | 3,7 | 3,1 | 2,8 | 3,5 | 3 | 2,7 | 3,2 | 2,9 | 2,6 | 2,9 | 2,7 | 2,6 | 2,9 | 2,7 | 2,6 | 50 |
| 52 | 3,6 | 3 | 2,7 | 3,4 | 2,9 | 2,7 | 3,2 | 2,8 | 2,6 | 2,8 | 2,7 | 2,6 | 2,8 | 2,7 | 2,5 | 52 |
| 54 | 3,5 | 3 | 2,7 | 3,3 | 2,9 | 2,7 | 3,1 | 2,8 | 2,6 | 2,8 | 2,6 | 2,5 | 2,7 | 2,6 | 2,5 | 54 |
| 56 | 3,4 | 3 | 2,7 | 3,3 | 2,9 | 2,7 | 3 | 2,8 | 2,6 | 2,7 | 2,6 | 2,5 | 2,6 | 2,5 | 2,5 | 56 |
| 58 | 3,3 | 2,9 | 2,7 | 3,2 | 2,8 | 2,6 | 3 | 2,7 | 2,6 | 2,6 | 2,5 | 2,5 | 2,5 | 2,5 | 2,5 | 58 |
| 60 | 3,2 | 2,9 | 2,7 | 3,1 | 2,8 | 2,6 | 2,9 | 2,7 | 2,6 | 2,5 | 2,4 | 2,4 | 2,4 | 2,4 | 2,4 | 60 |
| 62 | 3,2 | 2,8 | 2,7 | 3,1 | 2,8 | 2,6 | 2,8 | 2,6 | 2,6 | 2,4 | 2,4 | 2,4 | 2,3 | 2,3 | 2,3 | 62 |
| 64 | 3,1 | 2,8 | 2,7 | 3 | 2,7 | 2,6 | 2,8 | 2,6 | 2,6 | 2,3 | 2,3 | 2,3 | 2,2 | 2,3 | 2,3 | 64 |
| 66 | 3 | 2,8 | 2,7 | 3 | 2,7 | 2,6 | 2,7 | 2,5 | 2,5 | 2,1 | 2,2 | 2,2 | 2,1 | 2,2 | 2,2 | 66 |
| 68 | 3 | 2,7 | 2,7 | 2,9 | 2,7 | 2,6 | 2,6 | 2,5 | 2,5 | 2 | 2,1 | 2,2 | 2 | 2,1 | 2,2 | 68 |
| 70 | 2,9 | 2,7 | 2,7 | 2,9 | 2,7 | 2,6 | 2,5 | 2,4 | 2,5 | 2 | 2 | 2,1 | 1,9 | 2 | 2,1 | 70 |
| 72 | 2,9 | 2,7 | 2,7 | 2,8 | 2,6 | 2,6 | 2,4 | 2,4 | 2,4 | 1,9 | 2 | 2,1 | 1,8 | 1,9 | 2,1 | 72 |
| 74 | 2,8 | 2,7 | 2,7 | 2,7 | 2,6 | 2,6 | 2,3 | 2,3 | 2,4 | 1,8 | 1,9 | 2 | 1,7 | 1,8 | 2 | 74 |
| 76 | 2,5 | 2,7 | 2,7 | 2,5 | 2,6 | 2,6 | 2,2 | 2,3 | 2,3 | 1,7 | 1,8 | 1,9 | 1,6 | 1,7 | 1,9 | 76 |
| 78 | 2,4 | 2,6 | 2,6 | 2,2 | 2,5 | 2,6 | 2,1 | 2,2 | 2,3 | 1,6 | 1,7 | 1,8 | 1,4 | 1,6 | 1,8 | 78 |
| 80 | 2,4 | 2,4 | 2,5 | 2 | 2,4 | 2,5 | 2 | 2,1 | 2,2 | 1,5 | 1,6 | 1,7 | 1,3 | 1,5 | 1,7 | 80 |
| 82 | 2,2 | 2,3 | | 1,9 | 2 | 2,2 | 1,8 | 2 | 2,1 | 1,4 | 1,5 | 1,6 | 1,1 | 1,4 | 1,5 | 82 |
| 84 | 2 | 2,2 | | 1,8 | 1,9 | 2 | 1,5 | 1,9 | 2 | 1,2 | 1,4 | 1,5 | | 1,2 | 1,3 | 84 |
| 86 | 1,5 | 1,8 | | 1,8 | 1,8 | | 1,2 | 1,6 | 1,8 | | 1,3 | 1,4 | | | 1,1 | 86 |
| 88 | | | | 1,6 | 1,8 | | 1 | 1,3 | 1,4 | | | 1,3 | | | | 88 |
| 90 | | | | | 1,6 | | | 1,1 | 1,1 | | | | | | | 90 |

t_240_002_00501_00_000 / 002_02501_00_000 / 002_04501_00_000

# Traglasten/Lifting capacities
## Forces de levage/Portate
## Tablas de carga/Грузоподъемность

**TK**

| | 14,7 m | | | 43,9 m | | | 48,7 m | | | 53,6 m | | | 58,5 m | | | |
|---|---|---|---|---|---|---|---|---|---|---|---|---|---|---|---|---|
| | 35 m | | | 35 m | | | 35 m | | | 35 m | | | 35 m | | | |
| | 0° | 20° | 40° | 0° | 20° | 40° | 0° | 20° | 40° | 0° | 20° | 40° | 0° | 20° | 40° | |
| 6 | 4,1 | | | | | | | | | | | | | | | 6 |
| 7 | 4,4 | | | | | | | | | | | | | | | 7 |
| 8 | 4,9 | | | | | | | | | | | | | | | 8 |
| 9 | 5 | | | | | | | | | | | | | | | 9 |
| 10 | 4,9 | | | | | | | | | | | | | | | 10 |
| 11 | 4,8 | | | 4,2 | | | | | | | | | | | | 11 |
| 12 | 4,7 | | | 4,5 | | | 4,1 | | | | | | | | | 12 |
| 13 | 4,6 | | | 4,7 | | | 4,3 | | | | | | | | | 13 |
| 14 | 4,5 | | | 4,9 | | | 4,5 | | | 4 | | | | | | 14 |
| 16 | 4,2 | | | 5 | | | 4,7 | | | 4,3 | | | 3,7 | | | 16 |
| 18 | 3,9 | 3,4 | | 4,9 | | | 4,7 | | | 4,4 | | | 3,9 | | | 18 |
| 20 | 3,7 | 3,2 | | 4,7 | | | 4,5 | | | 4,3 | | | 4 | | | 20 |
| 22 | 3,4 | 2,9 | | 4,6 | | | 4,4 | | | 4,2 | | | 3,9 | | | 22 |
| 24 | 3,1 | 2,8 | | 4,4 | 3,4 | | 4,3 | | | 4,1 | | | 3,8 | | | 24 |
| 26 | 2,9 | 2,6 | | 4,3 | 3,2 | | 4,1 | 3,2 | | 4 | 3,1 | | 3,7 | | | 26 |
| 28 | 2,7 | 2,4 | 2,2 | 4,1 | 3,1 | | 4 | 3 | | 3,9 | 3 | | 3,6 | 2,9 | | 28 |
| 30 | 2,6 | 2,3 | 2 | 3,9 | 2,9 | | 3,9 | 2,9 | | 3,7 | 2,9 | | 3,5 | 2,8 | | 30 |
| 32 | 2,4 | 2,2 | 2 | 3,8 | 2,8 | 2,1 | 3,7 | 2,8 | | 3,6 | 2,8 | | 3,4 | 2,7 | | 32 |
| 34 | 2,3 | 2,1 | 1,9 | 3,6 | 2,7 | 2,1 | 3,6 | 2,7 | 2 | 3,5 | 2,7 | | 3,3 | 2,6 | | 34 |
| 36 | 2,2 | 2 | 1,8 | 3,4 | 2,6 | 2 | 3,4 | 2,6 | 2 | 3,3 | 2,6 | 2 | 3,2 | 2,5 | | 36 |
| 38 | 2 | 1,9 | 1,8 | 3,2 | 2,5 | 2 | 3,3 | 2,5 | 2 | 3,2 | 2,5 | 2 | 3,1 | 2,5 | 1,9 | 38 |
| 40 | 1,9 | 1,8 | 1,7 | 3,1 | 2,4 | 1,9 | 3,1 | 2,4 | 1,9 | 3,1 | 2,4 | 1,9 | 3 | 2,4 | 1,9 | 40 |
| 42 | 1,8 | 1,8 | 1,7 | 3 | 2,4 | 1,9 | 3 | 2,4 | 1,9 | 3 | 2,4 | 1,9 | 2,9 | 2,3 | 1,9 | 42 |
| 44 | 1,8 | 1,7 | 1,7 | 2,8 | 2,3 | 1,9 | 2,9 | 2,3 | 1,9 | 2,9 | 2,3 | 1,9 | 2,8 | 2,3 | 1,8 | 44 |
| 46 | 1,7 | 1,7 | | 2,7 | 2,2 | 1,9 | 2,8 | 2,2 | 1,9 | 2,8 | 2,2 | 1,8 | 2,7 | 2,2 | 1,8 | 46 |
| 48 | | | | 2,6 | 2,1 | 1,8 | 2,7 | 2,2 | 1,8 | 2,7 | 2,2 | 1,8 | 2,6 | 2,1 | 1,8 | 48 |
| 50 | | | | 2,5 | 2,1 | 1,8 | 2,6 | 2,1 | 1,8 | 2,6 | 2,1 | 1,8 | 2,5 | 2,1 | 1,8 | 50 |
| 52 | | | | 2,4 | 2 | 1,8 | 2,5 | 2 | 1,8 | 2,5 | 2 | 1,8 | 2,5 | 2 | 1,7 | 52 |
| 54 | | | | 2,3 | 2 | 1,7 | 2,4 | 2 | 1,7 | 2,4 | 2 | 1,7 | 2,4 | 2 | 1,7 | 54 |
| 56 | | | | 2,2 | 1,9 | 1,7 | 2,3 | 1,9 | 1,7 | 2,3 | 1,9 | 1,7 | 2,3 | 1,9 | 1,7 | 56 |
| 58 | | | | 2,2 | 1,9 | 1,7 | 2,2 | 1,9 | 1,7 | 2,3 | 1,9 | 1,7 | 2,2 | 1,9 | 1,7 | 58 |
| 60 | | | | 2,1 | 1,8 | 1,7 | 2,1 | 1,8 | 1,7 | 2,2 | 1,8 | 1,7 | 2,2 | 1,8 | 1,6 | 60 |
| 62 | | | | 2 | 1,8 | 1,7 | 2,1 | 1,8 | 1,7 | 2,1 | 1,8 | 1,7 | 2,1 | 1,8 | 1,6 | 62 |
| 64 | | | | 2 | 1,8 | 1,7 | 2 | 1,8 | 1,7 | 2,1 | 1,8 | 1,6 | 2,1 | 1,8 | 1,6 | 64 |
| 66 | | | | 1,9 | 1,7 | 1,7 | 2 | 1,7 | 1,7 | 2 | 1,7 | 1,6 | 2 | 1,7 | 1,6 | 66 |
| 68 | | | | 1,8 | 1,7 | 1,7 | 1,9 | 1,7 | 1,7 | 1,9 | 1,7 | 1,6 | 1,9 | 1,7 | 1,6 | 68 |
| 70 | | | | 1,8 | 1,7 | 1,7 | 1,9 | 1,7 | 1,7 | 1,9 | 1,7 | 1,6 | 1,9 | 1,7 | 1,6 | 70 |
| 72 | | | | 1,8 | 1,7 | | 1,8 | 1,7 | 1,7 | 1,8 | 1,7 | 1,6 | 1,9 | 1,7 | 1,6 | 72 |
| 74 | | | | 1,7 | 1,7 | | 1,8 | 1,7 | 1,7 | 1,8 | 1,7 | 1,6 | 1,8 | 1,6 | 1,6 | 74 |
| 76 | | | | | | | 1,7 | 1,7 | | 1,8 | 1,7 | 1,6 | 1,8 | 1,6 | 1,6 | 76 |
| 78 | | | | | | | 1,7 | 1,7 | | 1,7 | 1,7 | 1,6 | 1,7 | 1,6 | 1,6 | 78 |
| 80 | | | | | | | 1,2 | 1,7 | | 1,7 | 1,7 | | 1,7 | 1,6 | 1,6 | 80 |
| 82 | | | | | | | | | | 1,7 | 1,7 | | 1,7 | 1,6 | 1,6 | 82 |
| 84 | | | | | | | | | | | 1,7 | | 1,6 | 1,6 | | 84 |
| 86 | | | | | | | | | | | | | 1,6 | 1,6 | | 86 |
| 88 | | | | | | | | | | | | | 1,1 | 1,6 | | 88 |
| 90 | | | | | | | | | | | | | | 1,1 | | 90 |

t_240_002_00601_00_000 / 002_02601_00_000 / 002_04601_00_000

# Traglasten/Lifting capacities
## Forces de levage/Portate
## Tablas de carga/Грузоподъемность

**TK**

| | 63,3 m | | | 68,2 m | | | 73,1 m | | | 77,2 m | | | 78 m | | |
|---|---|---|---|---|---|---|---|---|---|---|---|---|---|---|---|
| | 35 m | | | 35 m | | | 35 m | | | 35 m | | | 35 m | | |
| | 0° | 20° | 40° | 0° | 20° | 40° | 0° | 20° | 40° | 0° | 20° | 40° | 0° | 20° | |
| 18 | 3,2 | | | 2,5 | | | | | | | | | | | 18 |
| 20 | 3,4 | | | 2,7 | | | 2,1 | | | | | | | | 20 |
| 22 | 3,5 | | | 2,9 | | | 2,2 | | | 1,8 | | | 1,7 | | 22 |
| 24 | 3,5 | | | 3 | | | 2,4 | | | 1,8 | | | 1,7 | | 24 |
| 26 | 3,4 | | | 3 | | | 2,5 | | | 1,9 | | | 1,7 | | 26 |
| 28 | 3,3 | | | 3 | | | 2,5 | | | 1,9 | | | 1,7 | | 28 |
| 30 | 3,2 | 2,7 | | 2,9 | | | 2,6 | | | 1,9 | | | 1,7 | | 30 |
| 32 | 3,2 | 2,6 | | 2,9 | 2,4 | | 2,6 | | | 2 | | | 1,8 | | 32 |
| 34 | 3,1 | 2,5 | | 2,8 | 2,4 | | 2,5 | 2,1 | | 2 | | | 1,8 | | 34 |
| 36 | 3 | 2,5 | | 2,8 | 2,3 | | 2,5 | 2,1 | | 2 | 1,9 | | 1,8 | | 36 |
| 38 | 2,9 | 2,4 | 1,8 | 2,7 | 2,3 | | 2,4 | 2,1 | | 2 | 1,9 | | 1,8 | 1,9 | 38 |
| 40 | 2,9 | 2,3 | 1,8 | 2,6 | 2,2 | 1,7 | 2,4 | 2,1 | | 2 | 1,9 | | 1,8 | 1,9 | 40 |
| 42 | 2,8 | 2,3 | 1,8 | 2,6 | 2,2 | 1,7 | 2,4 | 2 | | 2 | 1,9 | | 1,8 | 1,8 | 42 |
| 44 | 2,7 | 2,2 | 1,8 | 2,5 | 2,1 | 1,7 | 2,3 | 2 | 1,6 | 2 | 1,9 | | 1,8 | 1,8 | 44 |
| 46 | 2,6 | 2,1 | 1,8 | 2,5 | 2 | 1,7 | 2,3 | 1,9 | 1,6 | 1,9 | 1,8 | 1,5 | 1,8 | 1,8 | 46 |
| 48 | 2,5 | 2,1 | 1,7 | 2,4 | 2 | 1,7 | 2,2 | 1,9 | 1,6 | 1,9 | 1,8 | 1,5 | 1,8 | 1,8 | 48 |
| 50 | 2,5 | 2 | 1,7 | 2,3 | 2 | 1,7 | 2,2 | 1,9 | 1,6 | 1,9 | 1,8 | 1,5 | 1,7 | 1,8 | 50 |
| 52 | 2,4 | 2 | 1,7 | 2,3 | 1,9 | 1,7 | 2,1 | 1,8 | 1,6 | 1,9 | 1,7 | 1,5 | 1,7 | 1,7 | 52 |
| 54 | 2,3 | 1,9 | 1,7 | 2,2 | 1,9 | 1,6 | 2,1 | 1,8 | 1,6 | 1,8 | 1,7 | 1,5 | 1,7 | 1,7 | 54 |
| 56 | 2,3 | 1,9 | 1,7 | 2,2 | 1,8 | 1,6 | 2 | 1,7 | 1,6 | 1,8 | 1,7 | 1,5 | 1,7 | 1,7 | 56 |
| 58 | 2,2 | 1,8 | 1,6 | 2,1 | 1,8 | 1,6 | 2 | 1,7 | 1,6 | 1,8 | 1,6 | 1,5 | 1,7 | 1,6 | 58 |
| 60 | 2,1 | 1,8 | 1,6 | 2,1 | 1,8 | 1,6 | 1,9 | 1,7 | 1,5 | 1,7 | 1,6 | 1,5 | 1,6 | 1,6 | 60 |
| 62 | 2,1 | 1,8 | 1,6 | 2 | 1,7 | 1,6 | 1,9 | 1,7 | 1,5 | 1,7 | 1,6 | 1,5 | 1,6 | 1,6 | 62 |
| 64 | 2 | 1,7 | 1,6 | 2 | 1,7 | 1,6 | 1,9 | 1,6 | 1,5 | 1,7 | 1,6 | 1,5 | 1,6 | 1,6 | 64 |
| 66 | 2 | 1,7 | 1,6 | 1,9 | 1,7 | 1,6 | 1,8 | 1,6 | 1,5 | 1,6 | 1,6 | 1,5 | 1,6 | 1,5 | 66 |
| 68 | 1,9 | 1,7 | 1,6 | 1,9 | 1,6 | 1,6 | 1,8 | 1,6 | 1,5 | 1,6 | 1,5 | 1,5 | 1,5 | 1,5 | 68 |
| 70 | 1,9 | 1,7 | 1,6 | 1,8 | 1,6 | 1,6 | 1,8 | 1,6 | 1,5 | 1,5 | 1,5 | 1,5 | 1,5 | 1,5 | 70 |
| 72 | 1,8 | 1,6 | 1,6 | 1,8 | 1,6 | 1,6 | 1,7 | 1,6 | 1,5 | 1,4 | 1,4 | 1,5 | 1,4 | 1,4 | 72 |
| 74 | 1,8 | 1,6 | 1,6 | 1,8 | 1,6 | 1,6 | 1,7 | 1,5 | 1,5 | 1,3 | 1,4 | 1,5 | 1,3 | 1,4 | 74 |
| 76 | 1,8 | 1,6 | 1,6 | 1,7 | 1,6 | 1,6 | 1,6 | 1,5 | 1,5 | 1,2 | 1,3 | 1,4 | 1,2 | 1,3 | 76 |
| 78 | 1,7 | 1,6 | 1,6 | 1,7 | 1,6 | 1,6 | 1,6 | 1,5 | 1,5 | 1,1 | 1,3 | 1,4 | 1,1 | 1,2 | 78 |
| 80 | 1,7 | 1,6 | 1,6 | 1,6 | 1,6 | 1,6 | 1,6 | 1,5 | 1,5 | 1 | 1,2 | 1,3 | 1 | 1,2 | 80 |
| 82 | 1,6 | 1,6 | 1,6 | 1,6 | 1,5 | 1,6 | 1,5 | 1,5 | 1,5 | | 1,1 | 1,2 | | 1,1 | 82 |
| 84 | 1,6 | 1,6 | 1,6 | 1,5 | 1,5 | 1,6 | 1,4 | 1,5 | 1,5 | | 1 | 1,1 | | 1 | 84 |
| 86 | 1,6 | 1,6 | 1,6 | 1,4 | 1,5 | 1,5 | | 1,4 | 1,5 | | | 1,1 | | | 86 |
| 88 | 1,6 | 1,6 | | 1,3 | 1,4 | 1,5 | | 1,4 | 1,5 | | | | | | 88 |
| 90 | 1,4 | 1,6 | | 1,2 | 1,3 | 1,4 | | 1,3 | 1,4 | | | | | | 90 |
| 92 | 1 | 1,4 | | 1,1 | 1,2 | | | | 1,2 | | | | | | 92 |
| 94 | | | | | 1,1 | | | | | | | | | | 94 |

t_240_002_00601_00_000 / 002_02601_00_000 / 002_04601_00_000

# Hubhöhen/Lifting heights
## Hauteurs de levage/Altezze di sollevamento
## Alturas de elevación/Высота подъема

**TK**

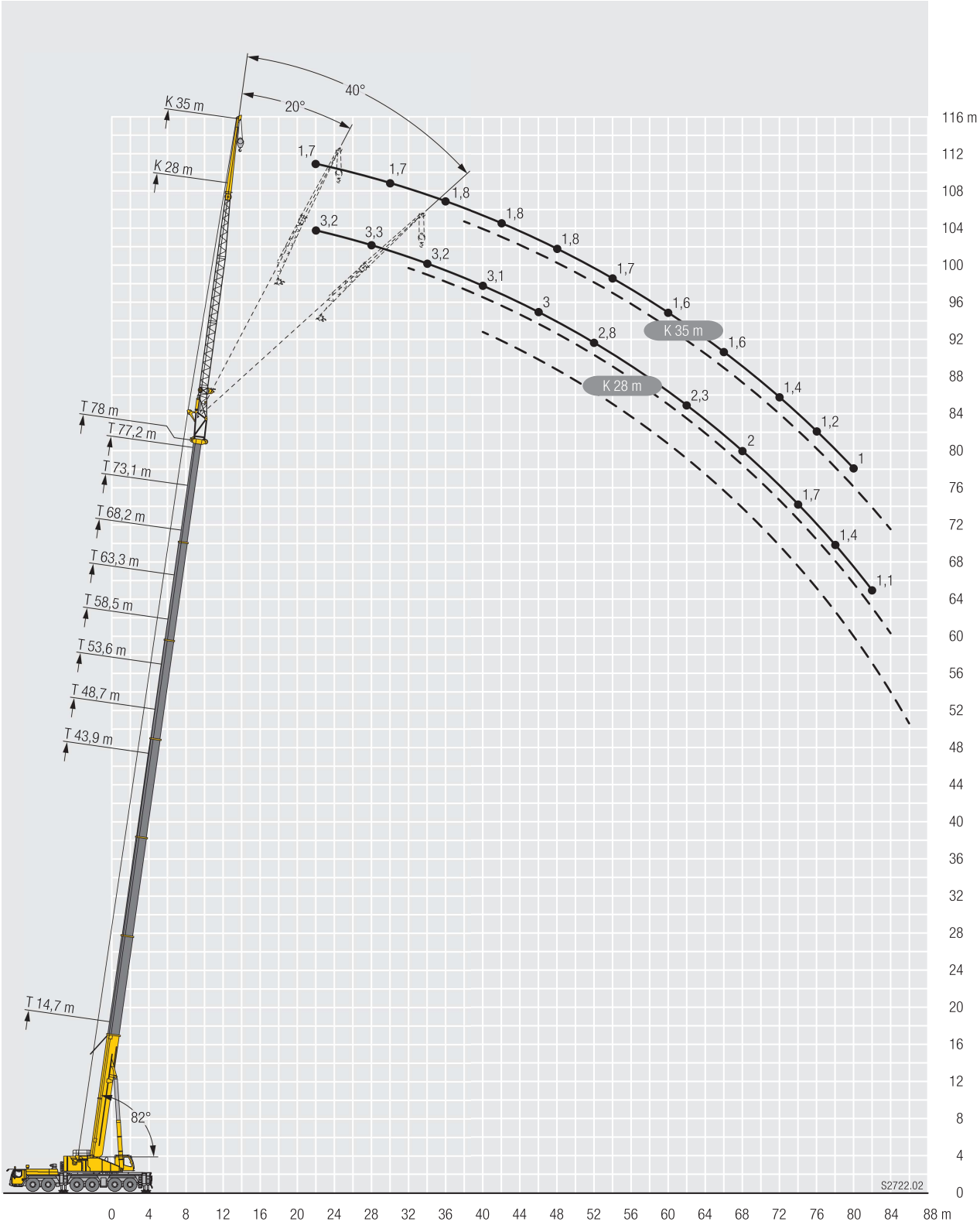

# Traglasten/Lifting capacities
## Forces de levage/Portate
## Tablas de carga/Грузоподъемность

**TNZK**

| | 14,7 m | | | 19,6 m | | | 24,4 m | | | 29,3 m | | | 34,2 m | | | 39 m | | | 43,9 m | | | 48,7 m | | | |
|---|---|---|---|---|---|---|---|---|---|---|---|---|---|---|---|---|---|---|---|---|---|---|---|---|---|
| | 5,5 m | | | 5,5 m | | | 5,5 m | | | 5,5 m | | | 5,5 m | | | 5,5 m | | | 5,5 m | | | 5,5 m | | | |
| | 0° | 20° | 40° | 0° | 20° | 40° | 0° | 20° | 40° | 0° | 20° | 40° | 0° | 20° | 40° | 0° | 20° | 40° | 0° | 20° | 40° | 0° | 20° | 40° | |
| 3,5 | 58,7 | 46,4 | | | | | | | | | | | | | | | | | | | | | | | 3,5 |
| 4 | 56,9 | 44,9 | 38,1 | 59,4 | 46,6 | | | | | | | | | | | | | | | | | | | | 4 |
| 4,5 | 54,6 | 43,4 | 37,2 | 58,2 | 45,3 | | 58,7 | | | | | | | | | | | | | | | | | | 4,5 |
| 5 | 52,3 | 42,1 | 36,3 | 56,2 | 44,1 | 37,4 | 57,4 | 44,9 | | 57,2 | | | | | | | | | | | | | | | 5 |
| 6 | 48,5 | 39,7 | 34,7 | 52,6 | 41,9 | 35,9 | 54,3 | 42,9 | 36,5 | 54,7 | 43,4 | | 54 | | | | | | | | | | | | 6 |
| 7 | 45 | 37,5 | 33,2 | 49,3 | 39,8 | 34,6 | 51,4 | 41 | 35,3 | 52,1 | 41,7 | 35,7 | 51,9 | 42 | | 47,9 | | | | | | | | | 7 |
| 8 | 41,9 | 35,5 | 31,8 | 46,3 | 38 | 33,3 | 48,5 | 39,3 | 34,1 | 49,7 | 40,1 | 34,6 | 49,8 | 40,5 | 34,9 | 47,7 | 40,6 | | 43,1 | | | | | | 8 |
| 9 | 39,3 | 33,7 | 30,7 | 43,6 | 36,3 | 32,3 | 46,2 | 37,8 | 33,1 | 47,4 | 38,7 | 33,7 | 47,8 | 39,1 | 34 | 47,3 | 39,6 | 34,5 | 42,8 | 37,6 | | 36 | | | 9 |
| 10 | 37 | 32,3 | 29,7 | 41,3 | 34,8 | 31,2 | 43,9 | 36,4 | 32,2 | 45,3 | 37,3 | 32,8 | 46 | 37,9 | 33,1 | 46,2 | 38,6 | 33,8 | 42,2 | 36,9 | 33 | 36 | 33,6 | | 10 |
| 11 | 35 | 30,9 | 28,8 | 39,2 | 33,4 | 30,4 | 41,8 | 35,1 | 31,3 | 43,6 | 36,1 | 32 | 44,3 | 36,8 | 32,4 | 44,9 | 37,7 | 33,1 | 41,5 | 36,2 | 32,4 | 35,8 | 33,2 | 30,7 | 11 |
| 12 | 33,3 | 29,8 | 28,1 | 37,4 | 32,3 | 29,6 | 40,1 | 33,9 | 30,5 | 41,8 | 35 | 31,2 | 42,7 | 35,7 | 31,7 | 43,6 | 36,7 | 32,5 | 40,7 | 35,5 | 31,8 | 35,5 | 32,8 | 30,3 | 12 |
| 13 | 31,8 | 28,8 | 27,5 | 35,7 | 31,2 | 28,9 | 38,3 | 32,9 | 29,9 | 40,1 | 34 | 30,5 | 41,3 | 34,7 | 31 | 42,4 | 35,8 | 31,9 | 39,8 | 34,7 | 31,3 | 35,1 | 32,2 | 29,9 | 13 |
| 14 | 30,4 | 28 | 27,2 | 34,2 | 30,2 | 28,2 | 36,9 | 31,9 | 29,2 | 38,8 | 33 | 29,9 | 39,9 | 33,8 | 30,4 | 41,2 | 35 | 31,3 | 38,9 | 34 | 30,8 | 34,5 | 31,7 | 29,5 | 14 |
| 16 | 28,3 | 26,8 | 8,7 | 31,7 | 28,5 | 27,3 | 34,3 | 30,2 | 28,2 | 36,2 | 31,3 | 28,8 | 37,4 | 32,1 | 29,3 | 39,1 | 33,5 | 30,3 | 36,8 | 32,7 | 29,9 | 32,5 | 30,2 | 28,5 | 16 |
| 18 | 25,6 | | | 29,6 | 27,4 | 17,5 | 32,1 | 28,8 | 27,3 | 34,1 | 29,9 | 27,9 | 35,3 | 30,7 | 28,4 | 37,1 | 32 | 29,3 | 33,9 | 31,5 | 29 | 30,3 | 28,5 | 27,1 | 18 |
| 20 | | | | 28,1 | 26,6 | 6,8 | 30,3 | 27,6 | 26,7 | 32,1 | 28,6 | 27,1 | 33,5 | 29,5 | 27,6 | 35,3 | 30,9 | 28,6 | 31,1 | 30,2 | 28,3 | 28,2 | 27 | 25,8 | 20 |
| 22 | | | | 26,2 | 12,5 | 3,4 | 28,8 | 26,8 | 14,6 | 30,5 | 27,6 | 26,6 | 31,8 | 28,5 | 26,9 | 32,7 | 29,8 | 27,9 | 28,6 | 28,4 | 27,3 | 26,1 | 25,6 | 24,6 | 22 |
| 24 | | | | | | | 27,6 | 26,3 | 7 | 29,2 | 26,8 | 26,2 | 29,7 | 27,5 | 26,4 | 29 | 28,8 | 27,3 | 26,3 | 26,2 | 25,9 | 24,2 | 24,1 | 23,4 | 24 |
| 26 | | | | | | | 26,3 | 23,1 | 4,1 | 27,2 | 26,2 | 12,7 | 26,6 | 26,7 | 26 | 25,9 | 26,1 | 26,2 | 24,3 | 24,2 | 24,2 | 22,5 | 22,5 | 22,2 | 26 |
| 28 | | | | | | | | | | 24,5 | 24,6 | 7,1 | 23,9 | 24,1 | 24,2 | 23,2 | 23,4 | 23,6 | 23 | 22,3 | 22,4 | 21 | 21 | 20,9 | 28 |
| 30 | | | | | | | | | | 22,2 | 22,3 | 4,5 | 21,6 | 21,8 | 11,8 | 20,9 | 21,1 | 21,2 | 21,4 | 20,7 | 20,4 | 19,7 | 19,6 | 19,7 | 30 |
| 32 | | | | | | | | | | 16,2 | 7,1 | 2,6 | 19,6 | 19,7 | 7,2 | 19,5 | 19 | 18,5 | 19,5 | 19,6 | 19,5 | 18,3 | 18,3 | 18,4 | 32 |
| 34 | | | | | | | | | | | | | 17,9 | 18 | 4,9 | 18,5 | 18,1 | 11,2 | 17,7 | 17,8 | 17,9 | 17 | 17,1 | 17,1 | 34 |
| 36 | | | | | | | | | | | | | 16,1 | 10,7 | 3,3 | 16,9 | 17 | 7,3 | 16,1 | 16,2 | 16,3 | 15,4 | 15,6 | 15,6 | 36 |
| 38 | | | | | | | | | | | | | | | | 15,5 | 15,6 | 5,1 | 14,7 | 14,8 | 10,6 | 14,2 | 14,3 | 14,3 | 38 |
| 40 | | | | | | | | | | | | | | | | 14,3 | 13,7 | 3,7 | 13,5 | 13,5 | 7,3 | 13,1 | 13,3 | 13,3 | 40 |
| 42 | | | | | | | | | | | | | | | | 8,3 | 5,3 | | 12,3 | 12,4 | 5,4 | 12 | 12,1 | 10,3 | 42 |
| 44 | | | | | | | | | | | | | | | | | | | 11,3 | 11,3 | 4,1 | 10,9 | 11 | 7,3 | 44 |
| 46 | | | | | | | | | | | | | | | | | | | 8,6 | 7,7 | 2,9 | 10 | 10 | 5,6 | 46 |
| 48 | | | | | | | | | | | | | | | | | | | | | | 9,1 | 9,1 | 4,3 | 48 |
| 50 | | | | | | | | | | | | | | | | | | | | | | 7,6 | 7,8 | 3,3 | 50 |
| 52 | | | | | | | | | | | | | | | | | | | | | | 3,4 | | | 52 |

t_240_002_06001_00_000

# Traglasten/Lifting capacities
## Forces de levage/Portate
## Tablas de carga/Грузоподъемность

**TNZK**

| | 53,6 m | | | 58,5 m | | | 63,3 m | | | 68,2 m | | | 73,1 m | | | 77,2 m | | | 78 m | | | |
|---|---|---|---|---|---|---|---|---|---|---|---|---|---|---|---|---|---|---|---|---|---|---|
| | 5,5 m | | | 5,5 m | | | 5,5 m | | | 5,5 m | | | 5,5 m | | | 5,5 m | | | 5,5 m | | | |
| | 0° | 20° | 40° | 0° | 20° | 40° | 0° | 20° | 40° | 0° | 20° | 40° | 0° | 20° | 40° | 0° | 20° | 40° | 0° | 20° | 40° | |
| 10 | 29,4 | | | | | | | | | | | | | | | | | | | | | 10 |
| 11 | 29,2 | | | | | | | | | | | | | | | | | | | | | 11 |
| 12 | 29,1 | 29,3 | | 23,3 | | | | | | | | | | | | | | | | | | 12 |
| 13 | 28,8 | 29 | 27,9 | 23,1 | 23,3 | | 18,9 | | | | | | | | | | | | | | | 13 |
| 14 | 28,6 | 28,8 | 27,6 | 23 | 23,2 | 23,3 | 18,8 | 18,9 | | | | | | | | | | | | | | 14 |
| 16 | 28 | 28,1 | 27 | 22,7 | 22,8 | 23,2 | 18,6 | 18,8 | 18,9 | 15,4 | 15,4 | | 11,5 | | | 9,5 | | | | | | 16 |
| 18 | 26,5 | 26,5 | 25,9 | 22,2 | 22,3 | 22,4 | 18,4 | 18,3 | 18,3 | 15,1 | 15,1 | 15,3 | 11,4 | 11,4 | 11,4 | 9,5 | 9,5 | | 9,2 | 9,2 | | 18 |
| 20 | 24,8 | 24,8 | 24,6 | 21,2 | 21,2 | 21,3 | 17,7 | 17,6 | 17,6 | 14,7 | 14,6 | 14,7 | 11,3 | 11,3 | 11,3 | 9,5 | 9,5 | 9,5 | 9,2 | 9,2 | 9,2 | 20 |
| 22 | 23,2 | 23,1 | 23,2 | 20 | 20 | 20,1 | 16,9 | 16,8 | 16,8 | 14,1 | 14 | 14,1 | 11,1 | 11 | 11,1 | 9,3 | 9,3 | 9,4 | 9,1 | 9,1 | 9,2 | 22 |
| 24 | 21,6 | 21,6 | 21,7 | 18,8 | 18,9 | 19 | 16,2 | 16 | 16 | 13,5 | 13,4 | 13,4 | 10,7 | 10,7 | 10,7 | 9,1 | 9,1 | 9,1 | 9 | 8,9 | 9 | 24 |
| 26 | 20,1 | 20,1 | 20,2 | 17,7 | 17,8 | 17,9 | 15,4 | 15,2 | 15,2 | 12,9 | 12,8 | 12,8 | 10,3 | 10,3 | 10,3 | 8,8 | 8,7 | 8,8 | 8,7 | 8,6 | 8,6 | 26 |
| 28 | 18,7 | 18,8 | 18,8 | 16,6 | 16,6 | 16,8 | 14,6 | 14,5 | 14,5 | 12,3 | 12,2 | 12,2 | 10 | 9,9 | 9,9 | 8,4 | 8,4 | 8,4 | 8,3 | 8,3 | 8,3 | 28 |
| 30 | 17,4 | 17,5 | 17,5 | 15,6 | 15,6 | 15,7 | 13,9 | 13,8 | 13,7 | 11,8 | 11,6 | 11,6 | 9,6 | 9,5 | 9,5 | 8,1 | 8 | 8,1 | 8 | 8 | 8 | 30 |
| 32 | 16,3 | 16,3 | 16,4 | 14,6 | 14,6 | 14,7 | 13,1 | 13 | 13,1 | 11,2 | 11,1 | 11,1 | 9,2 | 9,1 | 9,1 | 7,7 | 7,7 | 7,7 | 7,6 | 7,6 | 7,6 | 32 |
| 34 | 15,2 | 15,2 | 15,3 | 13,7 | 13,7 | 13,8 | 12,3 | 12,3 | 12,4 | 10,6 | 10,6 | 10,6 | 8,8 | 8,7 | 8,7 | 7,4 | 7,4 | 7,4 | 7,3 | 7,3 | 7,3 | 34 |
| 36 | 14,2 | 14,2 | 14,3 | 12,8 | 12,9 | 12,9 | 11,6 | 11,6 | 11,7 | 10,2 | 10,1 | 10,1 | 8,4 | 8,3 | 8,4 | 7,1 | 7 | 7,1 | 7 | 7 | 7 | 36 |
| 38 | 13,2 | 13,3 | 13,3 | 12 | 12,1 | 12,1 | 10,9 | 10,9 | 11 | 9,7 | 9,6 | 9,6 | 8 | 8 | 8 | 6,7 | 6,7 | 6,7 | 6,7 | 6,7 | 6,7 | 38 |
| 40 | 12,3 | 12,4 | 12,5 | 11,2 | 11,3 | 11,3 | 10,3 | 10,3 | 10,4 | 9,2 | 9,2 | 9,2 | 7,7 | 7,6 | 7,7 | 6,4 | 6,4 | 6,4 | 6,4 | 6,4 | 6,4 | 40 |
| 42 | 11,2 | 11,4 | 11,4 | 10,5 | 10,6 | 10,6 | 9,6 | 9,7 | 9,7 | 8,8 | 8,7 | 8,8 | 7,3 | 7,3 | 7,3 | 6,2 | 6,1 | 6,2 | 6,1 | 6,1 | 6,1 | 42 |
| 44 | 10,5 | 10,5 | 10,5 | 9,8 | 9,9 | 10 | 9 | 9,1 | 9,1 | 8,3 | 8,3 | 8,3 | 7 | 7 | 7 | 5,9 | 5,9 | 5,9 | 5,9 | 5,9 | 5,9 | 44 |
| 46 | 9,8 | 9,9 | 9,7 | 9,2 | 9,3 | 9,3 | 8,5 | 8,5 | 8,6 | 7,9 | 7,9 | 7,9 | 6,7 | 6,7 | 6,7 | 5,6 | 5,6 | 5,6 | 5,6 | 5,6 | 5,6 | 46 |
| 48 | 9 | 9,1 | 7,4 | 8,4 | 8,5 | 8,6 | 7,9 | 8 | 8 | 7,4 | 7,5 | 7,5 | 6,5 | 6,4 | 6,5 | 5,4 | 5,4 | 5,4 | 5,4 | 5,4 | 5,4 | 48 |
| 50 | 8,2 | 8,3 | 5,7 | 7,8 | 7,8 | 7,8 | 7,4 | 7,5 | 7,5 | 7 | 7 | 7,1 | 6,2 | 6,2 | 6,2 | 5,2 | 5,2 | 5,2 | 5,2 | 5,1 | 5,2 | 50 |
| 52 | 7,5 | 7,5 | 4,5 | 7,4 | 7,4 | 7,4 | 7 | 7 | 7,1 | 6,6 | 6,6 | 6,6 | 5,9 | 5,9 | 5,9 | 4,9 | 4,9 | 5 | 4,9 | 4,9 | 4,9 | 52 |
| 54 | 6,6 | 6,8 | 3,6 | 7 | 7 | 5,9 | 6,3 | 6,4 | 6,5 | 6,1 | 6,2 | 6,2 | 5,7 | 5,7 | 5,7 | 4,7 | 4,7 | 4,7 | 4,7 | 4,7 | 4,7 | 54 |
| 56 | 4,7 | 4,7 | 2,7 | 6,4 | 6,4 | 4,7 | 5,9 | 5,9 | 5,9 | 5,8 | 5,8 | 5,8 | 5,4 | 5,4 | 5,5 | 4,5 | 4,5 | 4,5 | 4,5 | 4,5 | 4,5 | 56 |
| 58 | | | | 5,8 | 5,8 | 3,8 | 5,6 | 5,6 | 5,7 | 5,2 | 5,2 | 5,2 | 5,2 | 5,2 | 5,2 | 4,3 | 4,3 | 4,3 | 4,2 | 4,2 | 4,2 | 58 |
| 60 | | | | 4,5 | 4,5 | 3 | 5,3 | 5,4 | 4,9 | 4,7 | 4,9 | 4,9 | 4,9 | 4,9 | 4,9 | 4,1 | 4,1 | 4,1 | 3,9 | 3,9 | 3,9 | 60 |
| 62 | | | | | | | 4,7 | 4,8 | 4,1 | 3,7 | 3,8 | 3,8 | 4,6 | 4,6 | 4,7 | 3,9 | 3,9 | 3,9 | 3,6 | 3,7 | 3,7 | 62 |
| 64 | | | | | | | 4 | 4 | 3,3 | 2,6 | 2,7 | 2,7 | 4,3 | 4,3 | 4,3 | 3,7 | 3,7 | 3,7 | 3,4 | 3,4 | 3,4 | 64 |
| 66 | | | | | | | 1,8 | 1,7 | | 1,6 | 1,7 | 1,6 | 3,8 | 3,9 | 3,9 | 3,5 | 3,5 | 3,5 | 3,1 | 3,2 | 3,2 | 66 |
| 68 | | | | | | | | | | | | | 3,4 | 3,4 | 3,4 | 3,3 | 3,3 | 3,4 | 2,9 | 2,9 | 2,9 | 68 |
| 70 | | | | | | | | | | | | | 3 | 3 | 3 | 3 | 3,1 | 3,1 | 2,7 | 2,7 | 2,7 | 70 |
| 72 | | | | | | | | | | | | | 2,6 | 2,6 | 2,6 | 2,6 | 2,7 | 2,7 | 2,5 | 2,5 | 2,5 | 72 |
| 74 | | | | | | | | | | | | | 1,3 | 1,3 | 1 | 2,3 | 2,3 | 2,3 | 2,2 | 2,2 | 2,2 | 74 |
| 76 | | | | | | | | | | | | | | | | 1,9 | 1,9 | 1,9 | 1,8 | 1,8 | 1,8 | 76 |
| 78 | | | | | | | | | | | | | | | | | | | 1,1 | 1,2 | | 78 |

t_240_002_06001_00_000

# Traglasten/Lifting capacities
## Forces de levage/Portate
## Tablas de carga/Грузоподъемность

**TNZK**

| | 14,7 m | | | 43,9 m | | | 48,7 m | | | 53,6 m | | | 58,5 m | | | |
|---|---|---|---|---|---|---|---|---|---|---|---|---|---|---|---|---|
| | 12,5 m | | | 12,5 m | | | 12,5 m | | | 12,5 m | | | 12,5 m | | | |
| | 0° | 20° | 40° | 0° | 20° | 40° | 0° | 20° | 40° | 0° | 20° | 40° | 0° | 20° | 40° | |
| 3,5 | 23,8 | | | | | | | | | | | | | | | 3,5 |
| 4 | 23,6 | | | | | | | | | | | | | | | 4 |
| 4,5 | 23,3 | | | | | | | | | | | | | | | 4,5 |
| 5 | 22,9 | | | | | | | | | | | | | | | 5 |
| 6 | 22 | 17,8 | | | | | | | | | | | | | | 6 |
| 7 | 21,1 | 16,5 | | | | | | | | | | | | | | 7 |
| 8 | 20 | 15,2 | | 23,9 | | | | | | | | | | | | 8 |
| 9 | 19 | 14,1 | 10,4 | 23,9 | | | 21,5 | | | | | | | | | 9 |
| 10 | 17,9 | 13,2 | 9,9 | 23,7 | | | 21,5 | | | 18,9 | | | | | | 10 |
| 11 | 17 | 12,4 | 9,5 | 23,4 | | | 21,3 | | | 18,9 | | | 16,2 | | | 11 |
| 12 | 16 | 11,7 | 9,2 | 23,1 | 17,1 | | 21,1 | | | 18,8 | | | 16,2 | | | 12 |
| 13 | 14,9 | 11,1 | 8,9 | 22,6 | 16,5 | | 20,8 | 16,7 | | 18,6 | | | 16,2 | | | 13 |
| 14 | 13,8 | 10,6 | 8,6 | 22,2 | 15,8 | 10,4 | 20,5 | 16,2 | | 18,4 | 16,2 | | 16,1 | | | 14 |
| 16 | 12,1 | 9,7 | 8,2 | 21,4 | 14,7 | 10 | 20 | 15,1 | 10,1 | 18 | 15,3 | | 15,9 | 14,6 | | 16 |
| 18 | 10,8 | 9 | 7,9 | 20,4 | 13,7 | 9,6 | 19,4 | 14,1 | 9,7 | 17,7 | 14,3 | 9,8 | 15,6 | 14,1 | 9,8 | 18 |
| 20 | 9,7 | 8,4 | 7,8 | 19,3 | 13 | 9,3 | 18,7 | 13,3 | 9,4 | 17,3 | 13,5 | 9,5 | 15,4 | 13,6 | 9,5 | 20 |
| 22 | 8,8 | 8,1 | 7,8 | 18,3 | 12,2 | 9 | 17,9 | 12,6 | 9,1 | 16,8 | 12,8 | 9,2 | 15,1 | 12,8 | 9,2 | 22 |
| 24 | 8,2 | 7,9 | 2 | 17,4 | 11,6 | 8,8 | 17,2 | 12 | 8,9 | 16,3 | 12,2 | 9 | 14,9 | 12,2 | 9 | 24 |
| 26 | | | | 16,5 | 11,1 | 8,6 | 16,5 | 11,4 | 8,7 | 15,8 | 11,6 | 8,7 | 14,5 | 11,7 | 8,8 | 26 |
| 28 | | | | 15,5 | 10,6 | 8,4 | 15,8 | 10,9 | 8,5 | 15,3 | 11,1 | 8,6 | 14,1 | 11,2 | 8,6 | 28 |
| 30 | | | | 14,4 | 10,2 | 8,2 | 15,1 | 10,5 | 8,3 | 14,8 | 10,7 | 8,4 | 13,7 | 10,8 | 8,4 | 30 |
| 32 | | | | 13,4 | 9,8 | 8,1 | 14,3 | 10,1 | 8,2 | 14,3 | 10,3 | 8,2 | 13,1 | 10,4 | 8,3 | 32 |
| 34 | | | | 12,6 | 9,4 | 7,9 | 13,4 | 9,7 | 8 | 13,7 | 9,9 | 8,1 | 12,4 | 10 | 8,1 | 34 |
| 36 | | | | 11,9 | 9,1 | 7,9 | 12,6 | 9,4 | 7,9 | 13 | 9,6 | 8 | 11,7 | 9,7 | 8 | 36 |
| 38 | | | | 11,2 | 8,8 | 7,8 | 11,9 | 9,1 | 7,8 | 12,3 | 9,3 | 7,9 | 11 | 9,4 | 7,9 | 38 |
| 40 | | | | 10,6 | 8,6 | 7,8 | 11,3 | 8,9 | 7,8 | 11,6 | 9,1 | 7,8 | 10,4 | 9,2 | 7,8 | 40 |
| 42 | | | | 10,1 | 8,4 | 7,8 | 10,7 | 8,6 | 7,7 | 10,9 | 8,8 | 7,8 | 9,8 | 8,9 | 7,8 | 42 |
| 44 | | | | 9,6 | 8,2 | 7,3 | 10,3 | 8,4 | 7,7 | 10,3 | 8,6 | 7,7 | 9,2 | 8,7 | 7,7 | 44 |
| 46 | | | | 9,2 | 8 | 4,3 | 9,8 | 8,3 | 7,7 | 9,7 | 8,4 | 7,7 | 8,7 | 8,5 | 7,7 | 46 |
| 48 | | | | 8,8 | 8 | 2,8 | 9,4 | 8,1 | 7 | 8,9 | 8,3 | 7,7 | 8,2 | 8,2 | 7,7 | 48 |
| 50 | | | | 8,5 | 7,9 | | 8,9 | 8 | 4,2 | 8,1 | 8,1 | 7,7 | 7,7 | 7,8 | 7,6 | 50 |
| 52 | | | | 7,5 | 6,6 | | 8,2 | 7,9 | 2,9 | 7,7 | 7,7 | 6,6 | 7,2 | 7,4 | 7,4 | 52 |
| 54 | | | | | | | 7,5 | 7,7 | | 7,3 | 7,3 | 4,1 | 6,6 | 6,9 | 7 | 54 |
| 56 | | | | | | | 6,5 | 7 | | 6,7 | 6,9 | 2,9 | 6 | 6,3 | 6 | 56 |
| 58 | | | | | | | 3,3 | 3,2 | | 6,1 | 6,3 | | 5,7 | 5,7 | 4,1 | 58 |
| 60 | | | | | | | | | | 5,6 | 5,8 | | 5,4 | 5,4 | 3 | 60 |
| 62 | | | | | | | | | | 3,4 | 4,3 | | 5,1 | 5,2 | 2,3 | 62 |
| 64 | | | | | | | | | | | | | 4,7 | 4,8 | | 64 |
| 66 | | | | | | | | | | | | | 3,3 | 4 | | 66 |
| 68 | | | | | | | | | | | | | | 2,6 | | 68 |

t_240_002_06101_00_000

# Traglasten/Lifting capacities
## Forces de levage/Portate
## Tablas de carga/Грузоподъемность

**TNZK**

| | 63,3 m | | | 68,2 m | | | 73,1 m | | | 77,2 m | | | 78 m | | | |
|---|---|---|---|---|---|---|---|---|---|---|---|---|---|---|---|---|
| | 12,5 m | | | 12,5 m | | | 12,5 m | | | 12,5 m | | | 12,5 m | | | |
| | 0° | 20° | 40° | 0° | 20° | 40° | 0° | 20° | 40° | 0° | 20° | 40° | 0° | 20° | 40° | |
| 13 | 13,6 | | | | | | | | | | | | | | | 13 |
| 14 | 13,6 | | | 10,6 | | | | | | | | | | | | 14 |
| 16 | 13,6 | | | 10,7 | | | 8,8 | | | | | | | | | 16 |
| 18 | 13,5 | 12,9 | | 10,8 | | | 8,8 | | | 7,4 | | | 7,2 | | | 18 |
| 20 | 13,4 | 12,6 | 9,5 | 10,8 | 10,8 | | 8,8 | | | 7,4 | | | 7,2 | | | 20 |
| 22 | 13,2 | 12,3 | 10,1 | 10,7 | 10,7 | | 8,7 | 8,6 | | 7,3 | 7,3 | | 7,2 | 7,2 | | 22 |
| 24 | 13 | 12 | 9,8 | 10,6 | 10,4 | 10,1 | 8,6 | 8,4 | 8,1 | 7,3 | 7,2 | | 7,1 | 7,1 | | 24 |
| 26 | 12,7 | 11,6 | 9,6 | 10,2 | 10,1 | 9,8 | 8,5 | 8,1 | 7,9 | 7,1 | 7 | 6,8 | 7 | 6,9 | 6,8 | 26 |
| 28 | 12,3 | 11,1 | 9,4 | 9,9 | 9,7 | 9,5 | 8,2 | 7,9 | 7,6 | 7 | 6,8 | 6,6 | 6,9 | 6,7 | 6,6 | 28 |
| 30 | 11,8 | 10,7 | 9,2 | 9,5 | 9,3 | 9,3 | 8 | 7,6 | 7,3 | 6,7 | 6,6 | 6,4 | 6,6 | 6,5 | 6,4 | 30 |
| 32 | 11,3 | 10,4 | 9 | 9,2 | 9 | 8,9 | 7,7 | 7,3 | 7,1 | 6,5 | 6,4 | 6,2 | 6,4 | 6,3 | 6,2 | 32 |
| 34 | 10,8 | 10 | 8,7 | 8,8 | 8,6 | 8,6 | 7,4 | 7,1 | 6,9 | 6,3 | 6,2 | 6 | 6,2 | 6,1 | 6 | 34 |
| 36 | 10,3 | 9,7 | 8,4 | 8,4 | 8,2 | 8,2 | 7,1 | 6,8 | 6,7 | 6 | 5,9 | 5,8 | 5,9 | 5,9 | 5,8 | 36 |
| 38 | 9,8 | 9,4 | 8 | 8 | 7,9 | 7,9 | 6,9 | 6,6 | 6,4 | 5,7 | 5,7 | 5,6 | 5,7 | 5,7 | 5,6 | 38 |
| 40 | 9,3 | 9,1 | 7,9 | 7,7 | 7,5 | 7,5 | 6,6 | 6,4 | 6,3 | 5,5 | 5,5 | 5,5 | 5,4 | 5,4 | 5,4 | 40 |
| 42 | 8,8 | 8,7 | 7,8 | 7,3 | 7,2 | 7,2 | 6,3 | 6,2 | 6,1 | 5,2 | 5,2 | 5,2 | 5,2 | 5,2 | 5,2 | 42 |
| 44 | 8,4 | 8,4 | 7,7 | 7 | 6,9 | 6,9 | 6 | 5,9 | 5,9 | 5 | 5 | 5 | 5 | 4,9 | 5 | 44 |
| 46 | 7,9 | 8 | 7,7 | 6,7 | 6,6 | 6,6 | 5,8 | 5,7 | 5,7 | 4,8 | 4,8 | 4,8 | 4,8 | 4,7 | 4,8 | 46 |
| 48 | 7,4 | 7,6 | 7,5 | 6,4 | 6,4 | 6,4 | 5,5 | 5,5 | 5,5 | 4,6 | 4,6 | 4,6 | 4,5 | 4,5 | 4,6 | 48 |
| 50 | 7 | 7,2 | 7,2 | 6,2 | 6,1 | 6,1 | 5,3 | 5,3 | 5,3 | 4,4 | 4,4 | 4,4 | 4,3 | 4,3 | 4,4 | 50 |
| 52 | 6,6 | 6,7 | 6,8 | 5,9 | 5,8 | 5,9 | 5,1 | 5,1 | 5,1 | 4,2 | 4,2 | 4,2 | 4,2 | 4,2 | 4,2 | 52 |
| 54 | 6,2 | 6,3 | 6,5 | 5,6 | 5,6 | 5,6 | 4,9 | 4,8 | 4,9 | 4 | 4 | 4 | 4 | 4 | 4 | 54 |
| 56 | 5,8 | 6 | 6,1 | 5,3 | 5,4 | 5,4 | 4,6 | 4,6 | 4,7 | 3,8 | 3,8 | 3,8 | 3,8 | 3,8 | 3,8 | 56 |
| 58 | 5,4 | 5,6 | 5,7 | 5 | 5,1 | 5,2 | 4,5 | 4,5 | 4,5 | 3,6 | 3,6 | 3,7 | 3,6 | 3,6 | 3,7 | 58 |
| 60 | 4,9 | 5,2 | 5,3 | 4,8 | 4,9 | 5 | 4,3 | 4,3 | 4,3 | 3,5 | 3,5 | 3,5 | 3,4 | 3,5 | 3,5 | 60 |
| 62 | 4,5 | 4,7 | 4 | 4,5 | 4,6 | 4,7 | 4,1 | 4,1 | 4,1 | 3,3 | 3,3 | 3,4 | 3,3 | 3,4 | 3,4 | 62 |
| 64 | 4,3 | 4,3 | 3 | 4,2 | 4,3 | 4,4 | 3,9 | 3,9 | 4 | 3,2 | 3,2 | 3,2 | 3,1 | 3,2 | 3,2 | 64 |
| 66 | 4,1 | 4,1 | 2,4 | 3,8 | 4 | 4 | 3,7 | 3,8 | 3,8 | 3,1 | 3,1 | 3,1 | 2,9 | 3 | 3,1 | 66 |
| 68 | 3,9 | 3,9 | | 3,5 | 3,6 | 3,1 | 3,5 | 3,6 | 3,6 | 2,9 | 3 | 3 | 2,7 | 2,8 | 2,9 | 68 |
| 70 | 3,3 | 3,7 | | 3,3 | 3,4 | 2,4 | 3,2 | 3,4 | 3,4 | 2,8 | 2,8 | 2,9 | 2,5 | 2,6 | 2,7 | 70 |
| 72 | 2,2 | 2,7 | | 3,2 | 3,2 | | 2,8 | 3 | 3,1 | 2,7 | 2,7 | 2,8 | 2,3 | 2,4 | 2,5 | 72 |
| 74 | | | | 3 | 3,1 | | 2,5 | 2,7 | 2,5 | 2,5 | 2,6 | 2,6 | 2,1 | 2,2 | 2,2 | 74 |
| 76 | | | | 1,8 | 2,4 | | 2,1 | 2,3 | | 2,1 | 2,3 | 2,4 | 1,9 | 2 | 2 | 76 |
| 78 | | | | | | | 1,8 | 1,9 | | 1,8 | 2 | 2 | 1,7 | 1,8 | 1,8 | 78 |
| 80 | | | | | | | | 1,5 | | 1,5 | 1,7 | | 1,4 | 1,6 | | 80 |
| 82 | | | | | | | | | | 1,2 | 1,3 | | 1,1 | 1,3 | | 82 |

t_240_002_06101_00_000

# Traglasten/Lifting capacities
## Forces de levage/Portate
## Tablas de carga/Грузоподъемность

**TNZK**

| | 14,7 m | | | 43,9 m | | | 48,7 m | | | 53,6 m | | | 58,5 m | | | |
|---|---|---|---|---|---|---|---|---|---|---|---|---|---|---|---|---|
| | 21 m | | | 21 m | | | 21 m | | | 21 m | | | 21 m | | | |
| | 0° | 20° | 40° | 0° | 20° | 40° | 0° | 20° | 40° | 0° | 20° | 40° | 0° | 20° | 40° | |
| 3,5 | 9,4 | | | | | | | | | | | | | | | 3,5 |
| 4 | 9,5 | | | | | | | | | | | | | | | 4 |
| 4,5 | 9,5 | | | | | | | | | | | | | | | 4,5 |
| 5 | 9,5 | | | | | | | | | | | | | | | 5 |
| 6 | 9,5 | | | | | | | | | | | | | | | 6 |
| 7 | 9,5 | | | | | | | | | | | | | | | 7 |
| 8 | 9,4 | | | | | | | | | | | | | | | 8 |
| 9 | 9,2 | | | 9,5 | | | | | | | | | | | | 9 |
| 10 | 9 | | | 9,5 | | | 9 | | | | | | | | | 10 |
| 11 | 8,8 | 7,9 | | 9,5 | | | 9 | | | 8,5 | | | | | | 11 |
| 12 | 8,5 | 7,7 | | 9,5 | | | 9 | | | 8,5 | | | 7,9 | | | 12 |
| 13 | 8,3 | 7,5 | | 9,5 | | | 9 | | | 8,5 | | | 7,9 | | | 13 |
| 14 | 8,1 | 7,3 | | 9,5 | | | 9 | | | 8,5 | | | 7,9 | | | 14 |
| 16 | 7,5 | 6,8 | 6,1 | 9,4 | 8 | | 9 | | | 8,5 | | | 7,9 | | | 16 |
| 18 | 7,1 | 6,5 | 5,8 | 9,2 | 7,8 | | 8,9 | 7,7 | | 8,5 | | | 7,9 | | | 18 |
| 20 | 6,7 | 6,1 | 5,6 | 9 | 7,5 | | 8,8 | 7,4 | | 8,4 | 7,2 | | 7,8 | 6,9 | | 20 |
| 22 | 6,3 | 5,9 | 5,4 | 8,7 | 7,3 | 6 | 8,6 | 7,2 | 6 | 8,2 | 7 | | 7,7 | 6,7 | | 22 |
| 24 | 6 | 5,6 | 5,3 | 8,5 | 7 | 5,9 | 8,3 | 7 | 5,9 | 8 | 6,8 | 5,8 | 7,5 | 6,6 | | 24 |
| 26 | 5,7 | 5,4 | 5,2 | 8,2 | 6,8 | 5,8 | 8,1 | 6,8 | 5,7 | 7,8 | 6,6 | 5,7 | 7,4 | 6,4 | 5,5 | 26 |
| 28 | 5,4 | 5,3 | 5,2 | 7,9 | 6,6 | 5,7 | 7,8 | 6,6 | 5,6 | 7,6 | 6,5 | 5,6 | 7,2 | 6,3 | 5,4 | 28 |
| 30 | 5,1 | 5,2 | 5,2 | 7,6 | 6,4 | 5,6 | 7,6 | 6,4 | 5,5 | 7,4 | 6,3 | 5,5 | 7 | 6,1 | 5,4 | 30 |
| 32 | 4,8 | 5,1 | 2,1 | 7,4 | 6,3 | 5,5 | 7,3 | 6,2 | 5,5 | 7,2 | 6,2 | 5,4 | 6,9 | 6 | 5,3 | 32 |
| 34 | | | | 7,2 | 6,1 | 5,4 | 7,1 | 6,1 | 5,4 | 7 | 6 | 5,3 | 6,7 | 5,9 | 5,2 | 34 |
| 36 | | | | 6,9 | 6 | 5,3 | 6,9 | 6 | 5,3 | 6,8 | 5,9 | 5,2 | 6,6 | 5,7 | 5,2 | 36 |
| 38 | | | | 6,7 | 5,8 | 5,3 | 6,7 | 5,8 | 5,2 | 6,6 | 5,8 | 5,2 | 6,4 | 5,6 | 5,1 | 38 |
| 40 | | | | 6,5 | 5,7 | 5,2 | 6,5 | 5,7 | 5,2 | 6,5 | 5,7 | 5,1 | 6,3 | 5,5 | 5 | 40 |
| 42 | | | | 6,3 | 5,6 | 5,2 | 6,3 | 5,6 | 5,1 | 6,3 | 5,6 | 5,1 | 6,1 | 5,4 | 5 | 42 |
| 44 | | | | 6,1 | 5,5 | 5,2 | 6,2 | 5,5 | 5,1 | 6,1 | 5,5 | 5,1 | 6 | 5,4 | 5 | 44 |
| 46 | | | | 5,9 | 5,4 | 5,2 | 6 | 5,4 | 5,1 | 6 | 5,4 | 5 | 5,9 | 5,3 | 4,9 | 46 |
| 48 | | | | 5,8 | 5,3 | 5,2 | 5,8 | 5,3 | 5,1 | 5,9 | 5,3 | 5 | 5,7 | 5,2 | 4,9 | 48 |
| 50 | | | | 5,6 | 5,3 | 5,2 | 5,7 | 5,3 | 5,1 | 5,7 | 5,2 | 5 | 5,6 | 5,1 | 4,9 | 50 |
| 52 | | | | 5,4 | 5,2 | 5,2 | 5,6 | 5,2 | 5,1 | 5,6 | 5,2 | 5 | 5,5 | 5,1 | 4,9 | 52 |
| 54 | | | | 5,3 | 5,2 | 4,8 | 5,4 | 5,2 | 5,1 | 5,5 | 5,1 | 5 | 5,4 | 5 | 4,9 | 54 |
| 56 | | | | 5,1 | 5,2 | 3,1 | 5,3 | 5,1 | 5,1 | 5,4 | 5,1 | 5 | 5,3 | 5 | 4,9 | 56 |
| 58 | | | | 4,9 | 5,1 | | 5,2 | 5,1 | 4,6 | 5,3 | 5 | 5 | 5,2 | 5 | 4,9 | 58 |
| 60 | | | | 4,8 | 5,1 | | 5,1 | 5,1 | 3,1 | 5,2 | 5 | 5 | 5 | 4,9 | 4,9 | 60 |
| 62 | | | | | 2,7 | | 4,9 | 5,1 | | 5,1 | 5 | 4,5 | 4,9 | 4,9 | 4,9 | 62 |
| 64 | | | | | | | 4,8 | 5,1 | | 4,9 | 5 | 3,2 | 4,6 | 4,8 | 4,9 | 64 |
| 66 | | | | | | | 2,9 | 4 | | 4,8 | 4,9 | 2,3 | 4,2 | 4,5 | 4,4 | 66 |
| 68 | | | | | | | | | | 4,4 | 4,6 | | 4 | 4,1 | 3,2 | 68 |
| 70 | | | | | | | | | | 2,8 | 3,8 | | 3,8 | 3,9 | 2,4 | 70 |
| 72 | | | | | | | | | | | | | 3,6 | 3,7 | | 72 |
| 74 | | | | | | | | | | | | | 2,6 | 3,4 | | 74 |
| 76 | | | | | | | | | | | | | 2 | 2,4 | | 76 |

t_240_002_06301_00_000

# Traglasten/Lifting capacities
## Forces de levage/Portate
## Tablas de carga/Грузоподъемность

**TNZK**

| | 63,3 m | | | 68,2 m | | | 73,1 m | | | 77,2 m | | | 78 m | | | |
|---|---|---|---|---|---|---|---|---|---|---|---|---|---|---|---|---|
| | 21 m | | | 21 m | | | 21 m | | | 21 m | | | 21 m | | | |
| | 0° | 20° | 40° | 0° | 20° | 40° | 0° | 20° | 40° | 0° | 20° | 40° | 0° | 20° | 40° | |
| 14 | 7,2 | | | | | | | | | | | | | | | 14 |
| 16 | 7,2 | | | 6,4 | | | | | | | | | | | | 16 |
| 18 | 7,2 | | | 6,4 | | | 5,5 | | | | | | | | | 18 |
| 20 | 7,1 | | | 6,4 | | | 5,5 | | | 4,8 | | | 4,7 | | | 20 |
| 22 | 7 | 6,3 | | 6,3 | | | 5,5 | | | 4,8 | | | 4,7 | | | 22 |
| 24 | 6,9 | 6,2 | | 6,2 | 5,7 | | 5,5 | | | 4,8 | | | 4,7 | | | 24 |
| 26 | 6,8 | 6,1 | | 6,1 | 5,7 | | 5,4 | 5,1 | | 4,8 | | | 4,7 | | | 26 |
| 28 | 6,7 | 6 | 5,3 | 6,1 | 5,6 | | 5,4 | 5,1 | | 4,8 | 4,6 | | 4,7 | 4,5 | | 28 |
| 30 | 6,6 | 5,8 | 5,2 | 6 | 5,5 | 5 | 5,3 | 5 | | 4,7 | 4,6 | | 4,7 | 4,5 | | 30 |
| 32 | 6,4 | 5,7 | 5,1 | 5,9 | 5,4 | 4,9 | 5,3 | 5 | 4,7 | 4,7 | 4,5 | | 4,6 | 4,5 | | 32 |
| 34 | 6,3 | 5,6 | 5,1 | 5,8 | 5,3 | 4,9 | 5,2 | 4,9 | 4,6 | 4,6 | 4,5 | 4,3 | 4,6 | 4,4 | 4,3 | 34 |
| 36 | 6,2 | 5,5 | 5 | 5,7 | 5,2 | 4,8 | 5,1 | 4,8 | 4,6 | 4,6 | 4,4 | 4,3 | 4,5 | 4,4 | 4,2 | 36 |
| 38 | 6,1 | 5,4 | 5 | 5,6 | 5,2 | 4,8 | 5 | 4,8 | 4,6 | 4,6 | 4,3 | 4,2 | 4,5 | 4,3 | 4,1 | 38 |
| 40 | 6 | 5,3 | 4,9 | 5,5 | 5,1 | 4,8 | 4,9 | 4,7 | 4,5 | 4,4 | 4,1 | 4 | 4,4 | 4,1 | 4 | 40 |
| 42 | 5,8 | 5,3 | 4,9 | 5,4 | 5 | 4,8 | 4,8 | 4,6 | 4,4 | 4,2 | 4 | 3,9 | 4,2 | 4 | 3,9 | 42 |
| 44 | 5,7 | 5,2 | 4,9 | 5,3 | 5 | 4,7 | 4,7 | 4,4 | 4,3 | 4,1 | 3,9 | 3,8 | 4,1 | 3,9 | 3,8 | 44 |
| 46 | 5,6 | 5,1 | 4,8 | 5,3 | 4,9 | 4,7 | 4,6 | 4,3 | 4,2 | 3,9 | 3,8 | 3,7 | 3,9 | 3,7 | 3,7 | 46 |
| 48 | 5,5 | 5,1 | 4,8 | 5,2 | 4,8 | 4,7 | 4,5 | 4,2 | 4,1 | 3,8 | 3,6 | 3,6 | 3,8 | 3,6 | 3,6 | 48 |
| 50 | 5,4 | 5 | 4,8 | 5 | 4,8 | 4,7 | 4,3 | 4,1 | 4 | 3,6 | 3,5 | 3,5 | 3,6 | 3,5 | 3,5 | 50 |
| 52 | 5,3 | 5 | 4,8 | 4,9 | 4,7 | 4,7 | 4,2 | 3,9 | 3,9 | 3,5 | 3,4 | 3,4 | 3,5 | 3,4 | 3,4 | 52 |
| 54 | 5,2 | 4,9 | 4,8 | 4,7 | 4,6 | 4,6 | 4 | 3,8 | 3,8 | 3,3 | 3,3 | 3,3 | 3,3 | 3,3 | 3,3 | 54 |
| 56 | 5,1 | 4,9 | 4,8 | 4,5 | 4,5 | 4,5 | 3,9 | 3,7 | 3,7 | 3,2 | 3,2 | 3,2 | 3,2 | 3,2 | 3,2 | 56 |
| 58 | 4,9 | 4,8 | 4,8 | 4,4 | 4,3 | 4,4 | 3,7 | 3,6 | 3,6 | 3,1 | 3,1 | 3,1 | 3 | 3,1 | 3,1 | 58 |
| 60 | 4,8 | 4,8 | 4,8 | 4,2 | 4,2 | 4,3 | 3,6 | 3,5 | 3,5 | 2,9 | 3 | 3 | 2,9 | 3 | 3 | 60 |
| 62 | 4,6 | 4,7 | 4,8 | 4 | 4 | 4,1 | 3,4 | 3,4 | 3,4 | 2,8 | 2,9 | 2,9 | 2,8 | 2,9 | 2,9 | 62 |
| 64 | 4,3 | 4,4 | 4,6 | 3,9 | 3,9 | 4 | 3,3 | 3,3 | 3,3 | 2,7 | 2,8 | 2,8 | 2,7 | 2,7 | 2,8 | 64 |
| 66 | 4,1 | 4,2 | 4,4 | 3,7 | 3,7 | 3,8 | 3,2 | 3,2 | 3,3 | 2,6 | 2,6 | 2,7 | 2,6 | 2,6 | 2,7 | 66 |
| 68 | 3,7 | 4 | 4,1 | 3,5 | 3,6 | 3,7 | 3,1 | 3,1 | 3,2 | 2,5 | 2,5 | 2,6 | 2,5 | 2,5 | 2,6 | 68 |
| 70 | 3,3 | 3,7 | 3,8 | 3,3 | 3,4 | 3,5 | 3 | 3 | 3,1 | 2,4 | 2,4 | 2,5 | 2,3 | 2,4 | 2,5 | 70 |
| 72 | 3,2 | 3,2 | 3,2 | 3 | 3,2 | 3,3 | 2,8 | 2,9 | 3 | 2,3 | 2,3 | 2,4 | 2,1 | 2,3 | 2,4 | 72 |
| 74 | 3 | 3,1 | 2,5 | 2,7 | 3 | 3,1 | 2,7 | 2,8 | 2,9 | 2,2 | 2,2 | 2,3 | 2 | 2,2 | 2,2 | 74 |
| 76 | 2,9 | 2,9 | | 2,6 | 2,7 | 2,8 | 2,5 | 2,7 | 2,8 | 2,1 | 2,2 | 2,2 | 1,8 | 2 | 2,1 | 76 |
| 78 | 2,5 | 2,8 | | 2,5 | 2,5 | 2,5 | 2,2 | 2,5 | 2,7 | 2 | 2,1 | 2,1 | 1,6 | 1,8 | 1,9 | 78 |
| 80 | 1,7 | 2,2 | | 2,4 | 2,4 | | 1,9 | 2,2 | 2,3 | 1,8 | 2 | 2 | 1,4 | 1,6 | 1,7 | 80 |
| 82 | | | | 2,2 | 2,3 | | 1,6 | 1,9 | 1,9 | 1,6 | 1,8 | 1,9 | 1,3 | 1,4 | 1,5 | 82 |
| 84 | | | | 1,1 | 1,9 | | 1,3 | 1,6 | | 1,3 | 1,6 | 1,7 | 1,1 | 1,3 | 1,3 | 84 |
| 86 | | | | | | | 1,1 | 1,3 | | | 1,3 | 1,4 | | 1,1 | 1,1 | 86 |

t_240_002_06301_00_000

# Hubhöhen/Lifting heights
## Hauteurs de levage/Altezze di sollevamento
## Alturas de elevación/Высота подъема

**TNZK**

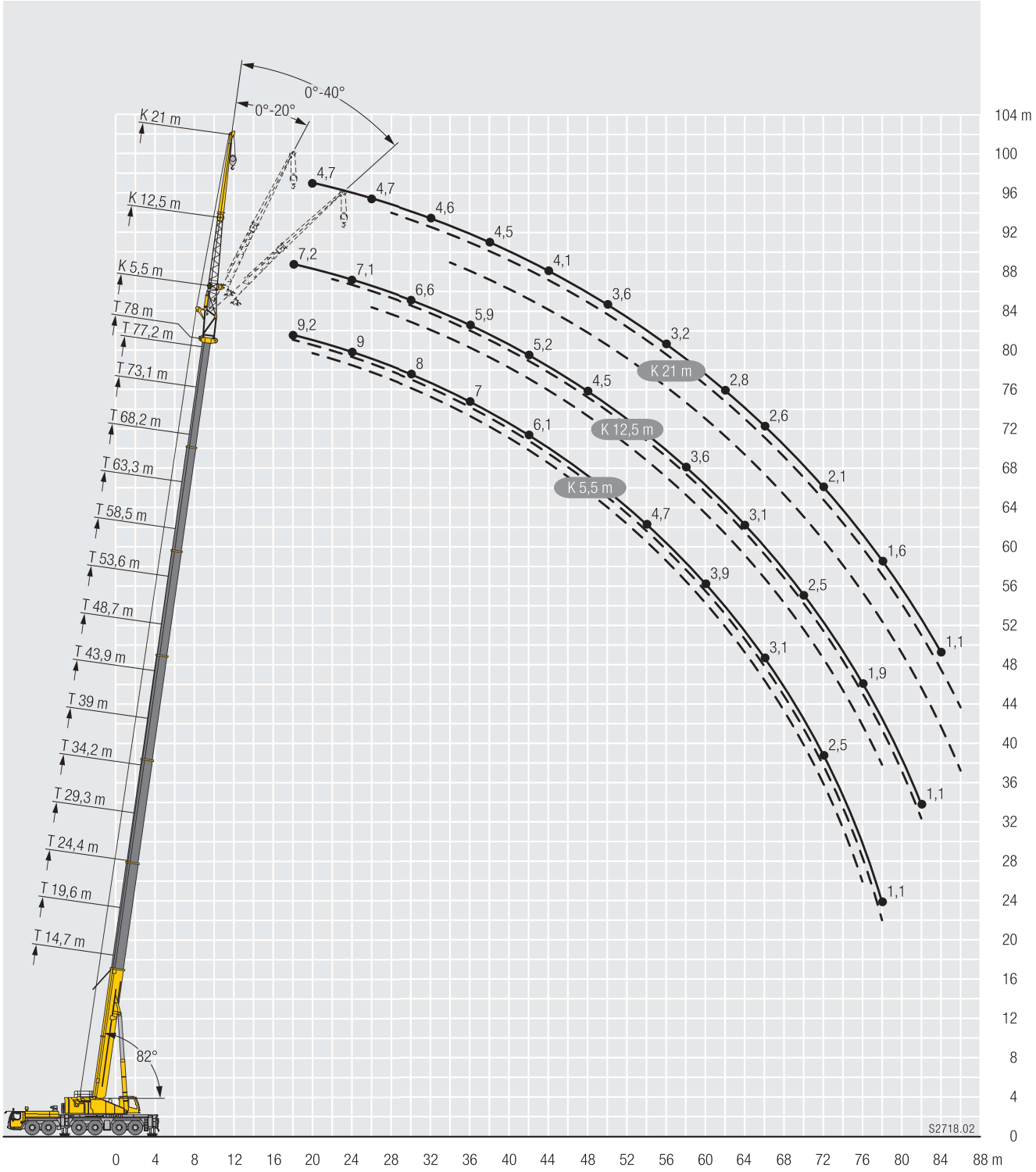

# Traglasten/Lifting capacities
## Forces de levage/Portate
## Tablas de carga/Грузоподъемность

**TNZK**

| | 14,7 m | | | 43,9 m | | | 48,7 m | | | 53,6 m | | | 58,5 m | | | |
|---|---|---|---|---|---|---|---|---|---|---|---|---|---|---|---|---|
| | 19,5 m | | | 19,5 m | | | 19,5 m | | | 19,5 m | | | 19,5 m | | | |
| | 0° | 20° | 40° | 0° | 20° | 40° | 0° | 20° | 40° | 0° | 20° | 40° | 0° | 20° | 40° | |
| 3,5 | 14,2 | | | | | | | | | | | | | | | 3,5 |
| 4 | 14,2 | | | | | | | | | | | | | | | 4 |
| 4,5 | 14,2 | | | | | | | | | | | | | | | 4,5 |
| 5 | 14,1 | | | | | | | | | | | | | | | 5 |
| 6 | 13,7 | | | | | | | | | | | | | | | 6 |
| 7 | 13,3 | | | | | | | | | | | | | | | 7 |
| 8 | 12,8 | | | | | | | | | | | | | | | 8 |
| 9 | 12,3 | | | 14,2 | | | | | | | | | | | | 9 |
| 10 | 11,9 | 10,3 | | 14,2 | | | 12,2 | | | | | | | | | 10 |
| 11 | 11,4 | 9,8 | | 14,1 | | | 12,2 | | | 11,3 | | | | | | 11 |
| 12 | 11 | 9,3 | | 13,9 | | | 12,2 | | | 11,3 | | | 10 | | | 12 |
| 13 | 10,5 | 8,9 | | 13,7 | | | 12,2 | | | 11,3 | | | 10 | | | 13 |
| 14 | 10,1 | 8,6 | | 13,5 | | | 12,2 | | | 11,3 | | | 10 | | | 14 |
| 16 | 9,3 | 7,9 | 6,7 | 13 | 10,1 | | 12,2 | | | 11,3 | | | 10 | | | 16 |
| 18 | 8,4 | 7,3 | 6,3 | 12,4 | 9,6 | | 11,9 | 9,9 | | 11,1 | 9,5 | | 10 | | | 18 |
| 20 | 7,6 | 6,8 | 5,9 | 11,9 | 9,2 | 7 | 11,6 | 9,6 | | 10,8 | 9,2 | | 9,8 | 8,7 | | 20 |
| 22 | 6,8 | 6,4 | 5,6 | 11,4 | 8,8 | 6,7 | 11,2 | 9,3 | 7,2 | 10,5 | 9 | | 9,6 | 8,5 | | 22 |
| 24 | 6,3 | 6,1 | 5,4 | 11 | 8,4 | 6,5 | 10,8 | 9 | 7 | 10,3 | 8,7 | 6,9 | 9,4 | 8,3 | 6,8 | 24 |
| 26 | 5,7 | 5,7 | 5,3 | 10,5 | 8 | 6,3 | 10,5 | 8,7 | 6,8 | 10 | 8,5 | 6,8 | 9,2 | 8,1 | 6,6 | 26 |
| 28 | 5,3 | 5,5 | 5,3 | 10,1 | 7,7 | 6,1 | 10,1 | 8,3 | 6,7 | 9,7 | 8,2 | 6,6 | 9 | 7,9 | 6,5 | 28 |
| 30 | 4,9 | 5,3 | 5,3 | 9,6 | 7,4 | 6 | 9,8 | 8 | 6,5 | 9,4 | 7,9 | 6,5 | 8,8 | 7,7 | 6,4 | 30 |
| 32 | 4,7 | | | 9,1 | 7,2 | 5,8 | 9,5 | 7,8 | 6,4 | 9,2 | 7,7 | 6,3 | 8,7 | 7,5 | 6,2 | 32 |
| 34 | | | | 8,6 | 6,9 | 5,7 | 9,1 | 7,5 | 6,3 | 8,9 | 7,5 | 6,2 | 8,5 | 7,3 | 6,1 | 34 |
| 36 | | | | 8,2 | 6,7 | 5,6 | 8,8 | 7,3 | 6,1 | 8,7 | 7,3 | 6,1 | 8,3 | 7,1 | 6 | 36 |
| 38 | | | | 7,7 | 6,5 | 5,5 | 8,6 | 7,1 | 6 | 8,4 | 7,1 | 6 | 8,1 | 6,9 | 5,9 | 38 |
| 40 | | | | 7,3 | 6,3 | 5,4 | 8,3 | 6,9 | 6 | 8,2 | 6,9 | 5,9 | 7,9 | 6,8 | 5,9 | 40 |
| 42 | | | | 6,9 | 6,1 | 5,4 | 8 | 6,7 | 5,9 | 7,9 | 6,7 | 5,9 | 7,7 | 6,6 | 5,8 | 42 |
| 44 | | | | 6,6 | 6 | 5,3 | 7,7 | 6,5 | 5,8 | 7,7 | 6,6 | 5,8 | 7,5 | 6,4 | 5,7 | 44 |
| 46 | | | | 6,3 | 5,8 | 5,3 | 7,4 | 6,3 | 5,8 | 7,5 | 6,4 | 5,8 | 7,3 | 6,3 | 5,7 | 46 |
| 48 | | | | 6 | 5,6 | 5,3 | 7,1 | 6,2 | 5,7 | 7,2 | 6,2 | 5,7 | 7,1 | 6,2 | 5,7 | 48 |
| 50 | | | | 5,7 | 5,5 | 5,3 | 6,8 | 6 | 5,7 | 7 | 6,1 | 5,7 | 6,9 | 6 | 5,6 | 50 |
| 52 | | | | 5,5 | 5,4 | 5,3 | 6,5 | 5,9 | 5,7 | 6,7 | 5,9 | 5,7 | 6,6 | 5,9 | 5,6 | 52 |
| 54 | | | | 5,3 | 5,3 | 3,4 | 6,2 | 5,8 | 5,7 | 6,5 | 5,8 | 5,7 | 6,4 | 5,8 | 5,6 | 54 |
| 56 | | | | 5,1 | 5,3 | 2,3 | 6 | 5,7 | 5,2 | 6,3 | 5,7 | 5,6 | 6,1 | 5,7 | 5,6 | 56 |
| 58 | | | | 4,9 | 5,3 | | 5,7 | 5,6 | 3,4 | 6 | 5,6 | 5,6 | 5,8 | 5,6 | 5,6 | 58 |
| 60 | | | | 4 | 3,7 | | 5,5 | 5,5 | 2,4 | 5,7 | 5,6 | 5,1 | 5,4 | 5,4 | 5,5 | 60 |
| 62 | | | | | | | 5,4 | 5,5 | | 5,5 | 5,4 | 3,4 | 4,9 | 5,2 | 5,3 | 62 |
| 64 | | | | | | | 3,7 | 5 | | 5,1 | 5,2 | 2,5 | 4,4 | 4,8 | 4,8 | 64 |
| 66 | | | | | | | | | | 4,7 | 4,9 | | 4,2 | 4,3 | 3,4 | 66 |
| 68 | | | | | | | | | | 3,4 | 4,4 | | 4 | 4,1 | 2,6 | 68 |
| 70 | | | | | | | | | | | 1,8 | | 3,8 | 3,9 | | 70 |
| 72 | | | | | | | | | | | | | 3,1 | 3,6 | | 72 |
| 74 | | | | | | | | | | | | | 2,4 | 2,5 | | 74 |

t_240_002_06201_00_000

# Traglasten/Lifting capacities
## Forces de levage/Portate
## Tablas de carga/Грузоподъемность

**TNZK**

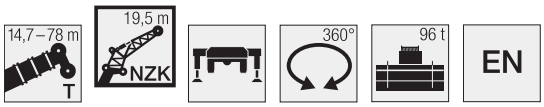


| | 63,3 m | | | 68,2 m | | | 73,1 m | | | 77,2 m | | | 78 m | | | |
|---|---|---|---|---|---|---|---|---|---|---|---|---|---|---|---|---|
| | 19,5 m | | | 19,5 m | | | 19,5 m | | | 19,5 m | | | 19,5 m | | | |
| | 0° | 20° | 40° | 0° | 20° | 40° | 0° | 20° | 40° | 0° | 20° | 40° | 0° | 20° | 40° | |
| 14 | 8,7 | | | | | | | | | | | | | | | 14 |
| 16 | 8,7 | | | 7,4 | | | | | | | | | | | | 16 |
| 18 | 8,7 | | | 7,4 | | | 6,3 | | | | | | | | | 18 |
| 20 | 8,7 | | | 7,4 | | | 6,3 | | | 5,4 | | | 5,3 | | | 20 |
| 22 | 8,5 | 7,9 | | 7,4 | | | 6,3 | | | 5,4 | | | 5,3 | | | 22 |
| 24 | 8,4 | 7,7 | | 7,3 | 7 | | 6,3 | | | 5,4 | | | 5,3 | | | 24 |
| 26 | 8,3 | 7,6 | 6,4 | 7,3 | 6,9 | | 6,2 | 6 | | 5,3 | | | 5,2 | | | 26 |
| 28 | 8,2 | 7,4 | 6,3 | 7,2 | 6,8 | 6 | 6,2 | 6 | | 5,2 | 5,1 | | 5,1 | 4,9 | | 28 |
| 30 | 8 | 7,3 | 6,2 | 7,1 | 6,7 | 5,9 | 6,1 | 5,9 | | 5,2 | 5 | | 5,1 | 4,9 | | 30 |
| 32 | 7,9 | 7,1 | 6,1 | 7 | 6,6 | 5,8 | 6 | 5,7 | 5,5 | 5,1 | 4,9 | 4,8 | 5 | 4,8 | 4,7 | 32 |
| 34 | 7,8 | 7 | 6 | 6,9 | 6,5 | 5,8 | 5,9 | 5,5 | 5,3 | 5 | 4,8 | 4,6 | 4,9 | 4,7 | 4,6 | 34 |
| 36 | 7,7 | 6,8 | 5,9 | 6,8 | 6,4 | 5,7 | 5,7 | 5,3 | 5,1 | 4,9 | 4,6 | 4,5 | 4,8 | 4,6 | 4,4 | 36 |
| 38 | 7,5 | 6,7 | 5,8 | 6,6 | 6,3 | 5,6 | 5,5 | 5,1 | 5 | 4,8 | 4,5 | 4,3 | 4,7 | 4,4 | 4,3 | 38 |
| 40 | 7,4 | 6,5 | 5,8 | 6,5 | 6,2 | 5,6 | 5,3 | 5 | 4,8 | 4,6 | 4,3 | 4,2 | 4,5 | 4,3 | 4,1 | 40 |
| 42 | 7,2 | 6,4 | 5,7 | 6,3 | 6 | 5,5 | 5,1 | 4,8 | 4,6 | 4,4 | 4,2 | 4 | 4,4 | 4,1 | 4 | 42 |
| 44 | 7,1 | 6,3 | 5,6 | 6 | 5,9 | 5,5 | 5 | 4,6 | 4,5 | 4,2 | 4 | 3,9 | 4,2 | 4 | 3,9 | 44 |
| 46 | 6,9 | 6,1 | 5,6 | 5,8 | 5,7 | 5,4 | 4,8 | 4,5 | 4,4 | 4 | 3,9 | 3,8 | 4 | 3,9 | 3,8 | 46 |
| 48 | 6,6 | 6 | 5,6 | 5,5 | 5,5 | 5,3 | 4,6 | 4,3 | 4,2 | 3,9 | 3,8 | 3,7 | 3,8 | 3,8 | 3,7 | 48 |
| 50 | 6,3 | 5,9 | 5,5 | 5,3 | 5,2 | 5,2 | 4,5 | 4,2 | 4,1 | 3,7 | 3,6 | 3,6 | 3,7 | 3,6 | 3,6 | 50 |
| 52 | 6,1 | 5,8 | 5,5 | 5,1 | 5 | 5,1 | 4,3 | 4,1 | 4 | 3,5 | 3,5 | 3,5 | 3,5 | 3,5 | 3,5 | 52 |
| 54 | 5,8 | 5,6 | 5,5 | 4,9 | 4,8 | 4,9 | 4,1 | 4 | 3,9 | 3,4 | 3,4 | 3,4 | 3,4 | 3,4 | 3,4 | 54 |
| 56 | 5,5 | 5,5 | 5,4 | 4,6 | 4,6 | 4,7 | 4 | 3,8 | 3,8 | 3,2 | 3,2 | 3,3 | 3,2 | 3,2 | 3,3 | 56 |
| 58 | 5,2 | 5,3 | 5,3 | 4,4 | 4,4 | 4,5 | 3,8 | 3,7 | 3,7 | 3,1 | 3,1 | 3,2 | 3,1 | 3,1 | 3,2 | 58 |
| 60 | 4,9 | 5,1 | 5,2 | 4,3 | 4,3 | 4,3 | 3,6 | 3,6 | 3,6 | 3 | 3 | 3,1 | 3 | 3 | 3,1 | 60 |
| 62 | 4,6 | 4,8 | 4,9 | 4,1 | 4,1 | 4,2 | 3,5 | 3,5 | 3,5 | 2,8 | 2,9 | 2,9 | 2,8 | 2,9 | 2,9 | 62 |
| 64 | 4,3 | 4,5 | 4,6 | 3,9 | 3,9 | 4 | 3,3 | 3,4 | 3,4 | 2,7 | 2,8 | 2,8 | 2,7 | 2,8 | 2,8 | 64 |
| 66 | 3,9 | 4,2 | 4,3 | 3,7 | 3,7 | 3,8 | 3,2 | 3,2 | 3,3 | 2,6 | 2,7 | 2,7 | 2,6 | 2,6 | 2,7 | 66 |
| 68 | 3,5 | 3,9 | 4 | 3,5 | 3,6 | 3,7 | 3,1 | 3,1 | 3,2 | 2,5 | 2,5 | 2,6 | 2,4 | 2,5 | 2,6 | 68 |
| 70 | 3,3 | 3,5 | 3,4 | 3,2 | 3,4 | 3,5 | 3 | 3 | 3,1 | 2,4 | 2,4 | 2,5 | 2,2 | 2,4 | 2,5 | 70 |
| 72 | 3,2 | 3,2 | 2,6 | 2,9 | 3,2 | 3,3 | 2,8 | 2,9 | 3 | 2,3 | 2,3 | 2,4 | 2,1 | 2,3 | 2,4 | 72 |
| 74 | 3 | 3,1 | | 2,7 | 2,8 | 2,9 | 2,7 | 2,8 | 2,9 | 2,2 | 2,2 | 2,3 | 1,9 | 2,1 | 2,2 | 74 |
| 76 | 2,8 | 2,9 | | 2,6 | 2,6 | 2,6 | 2,4 | 2,7 | 2,8 | 2,1 | 2,1 | 2,2 | 1,7 | 1,9 | 2 | 76 |
| 78 | 2,2 | 2,3 | | 2,5 | 2,5 | | 2,1 | 2,4 | 2,5 | 2 | 2 | 2,1 | 1,6 | 1,7 | 1,8 | 78 |
| 80 | | | | 2,4 | 2,4 | | 1,8 | 2 | 2,1 | 1,7 | 1,9 | 2 | 1,4 | 1,5 | 1,6 | 80 |
| 82 | | | | 1,6 | 2,2 | | 1,5 | 1,7 | | 1,4 | 1,7 | 1,8 | 1,2 | 1,3 | 1,4 | 82 |
| 84 | | | | | | | 1,2 | 1,4 | | | 1,4 | 1,5 | | 1,2 | 1,2 | 84 |
| 86 | | | | | | | | 1,1 | | | | | | | | 86 |

t_240_002_06201_00_000

# Traglasten/Lifting capacities
## Forces de levage/Portate
## Tablas de carga/Грузоподъемность

**TNZK**

| | 14,7 m | | | 43,9 m | | | 48,7 m | | | 53,6 m | | | 58,5 m | | | |
|---|---|---|---|---|---|---|---|---|---|---|---|---|---|---|---|---|
| | 26,5 m | | | 26,5 m | | | 26,5 m | | | 26,5 m | | | 26,5 m | | | |
| | 0° | 20° | 40° | 0° | 20° | 40° | 0° | 20° | 40° | 0° | 20° | 40° | 0° | 20° | 40° | |
| 4,5 | 8,8 | | | | | | | | | | | | | | | 4,5 |
| 5 | 8,8 | | | | | | | | | | | | | | | 5 |
| 6 | 8,8 | | | | | | | | | | | | | | | 6 |
| 7 | 8,7 | | | | | | | | | | | | | | | 7 |
| 8 | 8,5 | | | | | | | | | | | | | | | 8 |
| 9 | 8,3 | | | | | | | | | | | | | | | 9 |
| 10 | 8 | | | 8,8 | | | | | | | | | | | | 10 |
| 11 | 7,8 | | | 8,8 | | | 8,2 | | | | | | | | | 11 |
| 12 | 7,5 | | | 8,8 | | | 8,2 | | | 7,5 | | | | | | 12 |
| 13 | 7,3 | 6,2 | | 8,8 | | | 8,2 | | | 7,5 | | | | | | 13 |
| 14 | 7 | 6,1 | | 8,7 | | | 8,2 | | | 7,5 | | | 6,8 | | | 14 |
| 16 | 6,5 | 5,6 | | 8,4 | | | 8 | | | 7,5 | | | 6,8 | | | 16 |
| 18 | 6 | 5,1 | | 8,1 | | | 7,8 | | | 7,3 | | | 6,7 | | | 18 |
| 20 | 5,6 | 4,8 | 4 | 7,8 | 6 | | 7,5 | 5,9 | | 7,1 | | | 6,6 | | | 20 |
| 22 | 5,1 | 4,4 | 3,8 | 7,5 | 5,7 | | 7,3 | 5,7 | | 6,9 | 5,5 | | 6,4 | | | 22 |
| 24 | 4,7 | 4,1 | 3,6 | 7,2 | 5,5 | | 7 | 5,4 | | 6,7 | 5,3 | | 6,3 | 5,1 | | 24 |
| 26 | 4,4 | 3,9 | 3,4 | 6,9 | 5,2 | 4 | 6,8 | 5,2 | | 6,5 | 5,1 | | 6,1 | 5 | | 26 |
| 28 | 4,1 | 3,6 | 3,3 | 6,6 | 5 | 3,8 | 6,5 | 5 | 3,8 | 6,3 | 4,9 | 3,8 | 5,9 | 4,8 | | 28 |
| 30 | 3,8 | 3,4 | 3,2 | 6,3 | 4,8 | 3,7 | 6,3 | 4,8 | 3,7 | 6,1 | 4,7 | 3,7 | 5,8 | 4,6 | 3,6 | 30 |
| 32 | 3,5 | 3,3 | 3,1 | 6,1 | 4,6 | 3,6 | 6 | 4,6 | 3,6 | 5,9 | 4,6 | 3,6 | 5,6 | 4,5 | 3,5 | 32 |
| 34 | 3,3 | 3,2 | 3,1 | 5,8 | 4,4 | 3,5 | 5,8 | 4,4 | 3,5 | 5,7 | 4,4 | 3,5 | 5,4 | 4,3 | 3,4 | 34 |
| 36 | 3,1 | 3,1 | 3,1 | 5,5 | 4,2 | 3,4 | 5,6 | 4,3 | 3,4 | 5,5 | 4,3 | 3,4 | 5,3 | 4,2 | 3,4 | 36 |
| 38 | 2,9 | 3,1 | | 5,3 | 4,1 | 3,3 | 5,3 | 4,1 | 3,4 | 5,3 | 4,1 | 3,3 | 5,1 | 4,1 | 3,3 | 38 |
| 40 | | | | 5 | 3,9 | 3,3 | 5,1 | 4 | 3,3 | 5,1 | 4 | 3,3 | 5 | 3,9 | 3,2 | 40 |
| 42 | | | | 4,8 | 3,8 | 3,2 | 4,9 | 3,9 | 3,2 | 4,9 | 3,9 | 3,2 | 4,8 | 3,8 | 3,2 | 42 |
| 44 | | | | 4,6 | 3,7 | 3,2 | 4,7 | 3,7 | 3,2 | 4,7 | 3,7 | 3,2 | 4,6 | 3,7 | 3,1 | 44 |
| 46 | | | | 4,3 | 3,6 | 3,1 | 4,5 | 3,6 | 3,1 | 4,5 | 3,6 | 3,1 | 4,5 | 3,6 | 3,1 | 46 |
| 48 | | | | 4,2 | 3,5 | 3,1 | 4,3 | 3,5 | 3,1 | 4,4 | 3,5 | 3,1 | 4,3 | 3,5 | 3,1 | 48 |
| 50 | | | | 4 | 3,4 | 3,1 | 4,1 | 3,4 | 3,1 | 4,2 | 3,4 | 3,1 | 4,2 | 3,4 | 3 | 50 |
| 52 | | | | 3,8 | 3,3 | 3,1 | 4 | 3,4 | 3,1 | 4,1 | 3,4 | 3 | 4 | 3,4 | 3 | 52 |
| 54 | | | | 3,7 | 3,2 | 3,1 | 3,8 | 3,3 | 3 | 3,9 | 3,3 | 3 | 3,9 | 3,3 | 3 | 54 |
| 56 | | | | 3,5 | 3,2 | 3,1 | 3,7 | 3,2 | 3 | 3,8 | 3,2 | 3 | 3,8 | 3,2 | 3 | 56 |
| 58 | | | | 3,4 | 3,1 | 3,1 | 3,6 | 3,2 | 3 | 3,6 | 3,2 | 3 | 3,7 | 3,2 | 3 | 58 |
| 60 | | | | 3,2 | 3,1 | 3,1 | 3,4 | 3,1 | 3 | 3,5 | 3,1 | 3 | 3,6 | 3,1 | 3 | 60 |
| 62 | | | | 3,1 | 3,1 | 2,7 | 3,3 | 3,1 | 3 | 3,4 | 3,1 | 3 | 3,5 | 3,1 | 3 | 62 |
| 64 | | | | 3 | 3,1 | | 3,2 | 3,1 | 3 | 3,3 | 3,1 | 3 | 3,4 | 3,1 | 3 | 64 |
| 66 | | | | 3 | 3,1 | | 3,1 | 3,1 | 2,8 | 3,2 | 3 | 3 | 3,3 | 3 | 3 | 66 |
| 68 | | | | | | | 3 | 3,1 | | 3,2 | 3 | 3 | 3,2 | 3 | 3 | 68 |
| 70 | | | | | | | 2,9 | 3,1 | | 3,1 | 3 | 2,9 | 3,2 | 3 | 3 | 70 |
| 72 | | | | | | | | 2,4 | | 3 | 3 | | 3,1 | 3 | 3 | 72 |
| 74 | | | | | | | | | | 2,9 | 3 | | 3 | 3 | 2,9 | 74 |
| 76 | | | | | | | | | | 1,5 | 2,5 | | 2,9 | 2,9 | | 76 |
| 78 | | | | | | | | | | | | | 2,6 | 2,9 | | 78 |
| 80 | | | | | | | | | | | | | 1,8 | 2,4 | | 80 |

t_240_002_06401_00_000

# Traglasten/Lifting capacities
## Forces de levage/Portate
## Tablas de carga/Грузоподъемность

**TNZK**

| | 63,3 m | | | 68,2 m | | | 73,1 m | | | 77,2 m | | | 78 m | | | |
|---|---|---|---|---|---|---|---|---|---|---|---|---|---|---|---|---|
| | 26,5 m | | | 26,5 m | | | 26,5 m | | | 26,5 m | | | 26,5 m | | | |
| | 0° | 20° | 40° | 0° | 20° | 40° | 0° | 20° | 40° | 0° | 20° | 40° | 0° | 20° | 40° | |
| 16 | 5,9 | | | | | | | | | | | | | | | 16 |
| 18 | 5,9 | | | 5,1 | | | 4,2 | | | | | | | | | 18 |
| 20 | 5,9 | | | 5,1 | | | 4,3 | | | 3,5 | | | 3,4 | | | 20 |
| 22 | 5,8 | | | 5,1 | | | 4,3 | | | 3,7 | | | 3,6 | | | 22 |
| 24 | 5,7 | | | 5 | | | 4,3 | | | 3,7 | | | 3,6 | | | 24 |
| 26 | 5,6 | 4,7 | | 4,9 | | | 4,3 | | | 3,7 | | | 3,6 | | | 26 |
| 28 | 5,4 | 4,6 | | 4,9 | 4,2 | | 4,2 | | | 3,6 | | | 3,5 | | | 28 |
| 30 | 5,3 | 4,4 | | 4,8 | 4,1 | | 4,1 | 3,8 | | 3,6 | | | 3,5 | | | 30 |
| 32 | 5,2 | 4,3 | 3,4 | 4,7 | 4 | | 4,1 | 3,7 | | 3,5 | 3,3 | | 3,5 | 3,3 | | 32 |
| 34 | 5,1 | 4,2 | 3,4 | 4,6 | 3,9 | 3,2 | 4 | 3,6 | | 3,5 | 3,3 | | 3,4 | 3,3 | | 34 |
| 36 | 4,9 | 4 | 3,3 | 4,5 | 3,8 | 3,2 | 4 | 3,5 | 3 | 3,5 | 3,3 | | 3,4 | 3,2 | | 36 |
| 38 | 4,8 | 3,9 | 3,2 | 4,4 | 3,7 | 3,1 | 3,9 | 3,5 | 3 | 3,4 | 3,2 | 2,9 | 3,4 | 3,2 | 2,9 | 38 |
| 40 | 4,7 | 3,8 | 3,2 | 4,3 | 3,6 | 3,1 | 3,8 | 3,4 | 3 | 3,4 | 3,2 | 2,9 | 3,4 | 3,1 | 2,9 | 40 |
| 42 | 4,6 | 3,7 | 3,1 | 4,2 | 3,5 | 3,1 | 3,8 | 3,3 | 3 | 3,4 | 3,1 | 2,8 | 3,3 | 3,1 | 2,8 | 42 |
| 44 | 4,4 | 3,6 | 3,1 | 4,1 | 3,5 | 3 | 3,7 | 3,3 | 2,9 | 3,3 | 3,1 | 2,8 | 3,2 | 3 | 2,8 | 44 |
| 46 | 4,3 | 3,5 | 3,1 | 4 | 3,4 | 3 | 3,6 | 3,2 | 2,9 | 3,2 | 3 | 2,8 | 3,2 | 3 | 2,8 | 46 |
| 48 | 4,2 | 3,4 | 3 | 4 | 3,3 | 3 | 3,6 | 3,1 | 2,9 | 3,1 | 3 | 2,8 | 3,1 | 2,9 | 2,8 | 48 |
| 50 | 4,1 | 3,4 | 3 | 3,8 | 3,3 | 2,9 | 3,5 | 3,1 | 2,8 | 3 | 2,9 | 2,7 | 3 | 2,9 | 2,7 | 50 |
| 52 | 3,9 | 3,3 | 3 | 3,8 | 3,2 | 2,9 | 3,4 | 3 | 2,8 | 2,9 | 2,8 | 2,7 | 2,9 | 2,8 | 2,7 | 52 |
| 54 | 3,8 | 3,2 | 2,9 | 3,7 | 3,1 | 2,9 | 3,3 | 3 | 2,8 | 2,8 | 2,7 | 2,6 | 2,8 | 2,7 | 2,6 | 54 |
| 56 | 3,7 | 3,2 | 2,9 | 3,6 | 3,1 | 2,9 | 3,2 | 2,9 | 2,8 | 2,7 | 2,6 | 2,6 | 2,7 | 2,6 | 2,6 | 56 |
| 58 | 3,6 | 3,1 | 2,9 | 3,5 | 3,1 | 2,9 | 3,1 | 2,9 | 2,8 | 2,6 | 2,5 | 2,5 | 2,6 | 2,5 | 2,5 | 58 |
| 60 | 3,5 | 3,1 | 2,9 | 3,4 | 3 | 2,9 | 3 | 2,8 | 2,8 | 2,5 | 2,5 | 2,5 | 2,5 | 2,5 | 2,4 | 60 |
| 62 | 3,4 | 3 | 2,9 | 3,3 | 3 | 2,9 | 2,9 | 2,8 | 2,7 | 2,4 | 2,4 | 2,4 | 2,4 | 2,4 | 2,4 | 62 |
| 64 | 3,3 | 3 | 2,9 | 3,2 | 2,9 | 2,9 | 2,8 | 2,7 | 2,7 | 2,3 | 2,3 | 2,3 | 2,3 | 2,3 | 2,3 | 64 |
| 66 | 3,3 | 3 | 2,9 | 3,1 | 2,9 | 2,9 | 2,7 | 2,6 | 2,6 | 2,2 | 2,2 | 2,3 | 2,2 | 2,2 | 2,3 | 66 |
| 68 | 3,2 | 2,9 | 2,9 | 3 | 2,9 | 2,9 | 2,6 | 2,6 | 2,6 | 2,1 | 2,1 | 2,2 | 2,1 | 2,1 | 2,2 | 68 |
| 70 | 3,1 | 2,9 | 2,9 | 3 | 2,9 | 2,9 | 2,5 | 2,5 | 2,5 | 1,9 | 2 | 2,1 | 2 | 2 | 2,1 | 70 |
| 72 | 3 | 2,9 | 2,9 | 2,8 | 2,8 | 2,9 | 2,4 | 2,4 | 2,5 | 1,8 | 2 | 2,1 | 1,8 | 1,9 | 2,1 | 72 |
| 74 | 2,7 | 2,9 | 2,9 | 2,7 | 2,7 | 2,8 | 2,4 | 2,4 | 2,4 | 1,8 | 1,9 | 2 | 1,7 | 1,8 | 2 | 74 |
| 76 | 2,5 | 2,7 | 2,9 | 2,4 | 2,6 | 2,8 | 2,2 | 2,3 | 2,4 | 1,7 | 1,8 | 1,9 | 1,5 | 1,7 | 1,9 | 76 |
| 78 | 2,4 | 2,5 | 2,6 | 2,1 | 2,5 | 2,6 | 2,1 | 2,2 | 2,3 | 1,6 | 1,7 | 1,8 | 1,4 | 1,6 | 1,8 | 78 |
| 80 | 2,3 | 2,4 | 2,3 | 2 | 2,2 | 2,3 | 1,9 | 2,1 | 2,2 | 1,5 | 1,6 | 1,7 | 1,2 | 1,5 | 1,6 | 80 |
| 82 | 2,1 | 2,3 | | 1,9 | 2 | 2 | 1,7 | 2 | 2,1 | | 1,5 | 1,6 | | 1,3 | 1,4 | 82 |
| 84 | 1,7 | 2,1 | | 1,8 | 1,9 | 2 | 1,4 | 1,8 | 1,9 | | 1,4 | 1,5 | | 1,1 | 1,2 | 84 |
| 86 | | | | 1,8 | 1,8 | | | 1,5 | 1,6 | | | 1,3 | | | 1 | 86 |
| 88 | | | | 1,3 | 1,7 | | | 1,1 | 1,2 | | | | | | | 88 |

t_240_002_06401_00_000

# Hubhöhen/Lifting heights
## Hauteurs de levage/Altezze di sollevamento
## Alturas de elevación/Высота подъема

**TNZK**

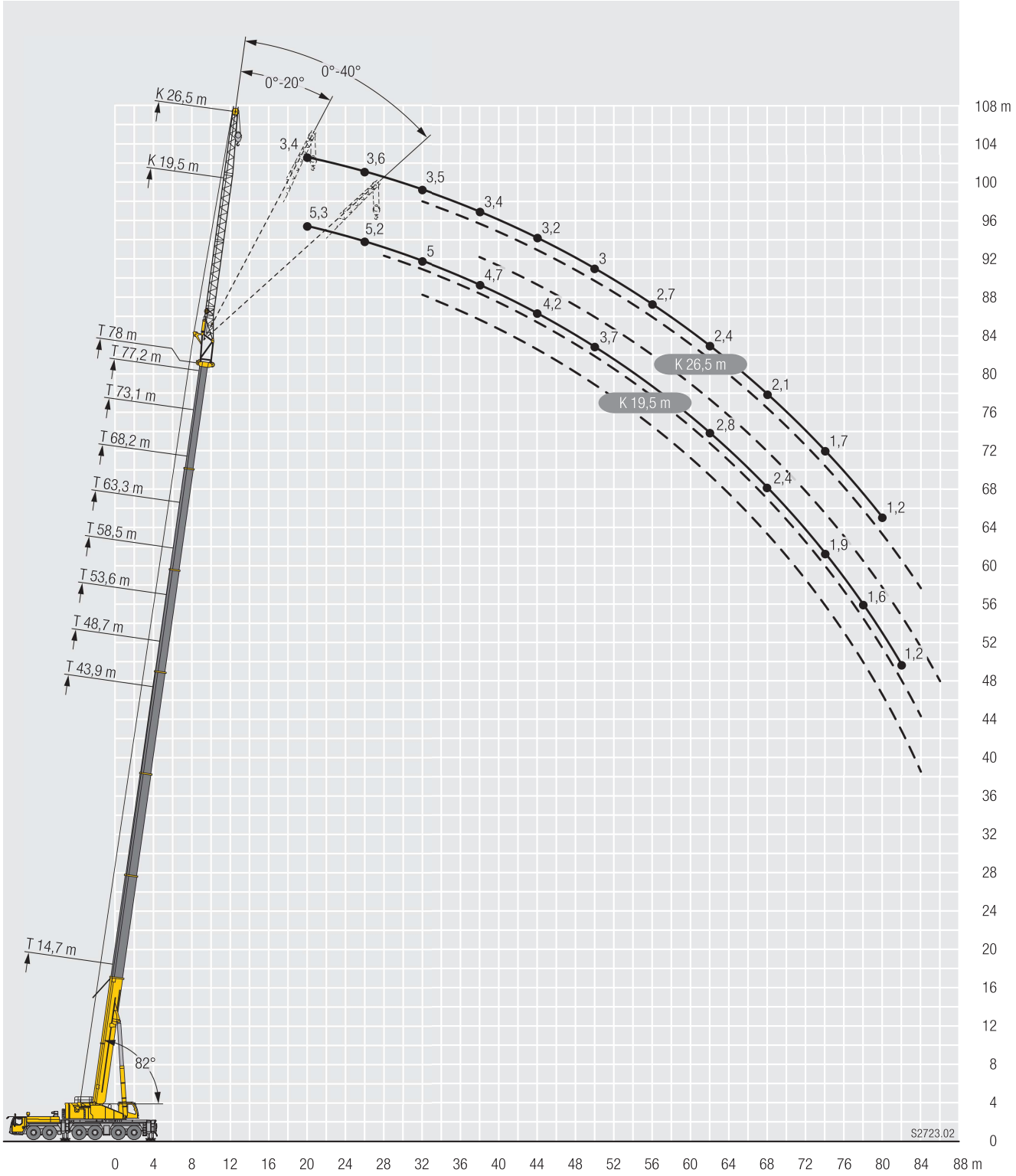

# Traglasten/Lifting capacities
## Forces de levage/Portate
## Tablas de carga/Грузоподъемность

**TNZK**

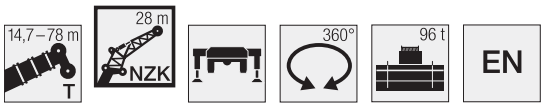


| | 14,7 m | | | 43,9 m | | | 48,7 m | | | 53,6 m | | | 58,5 m | | | |
|---|---|---|---|---|---|---|---|---|---|---|---|---|---|---|---|---|
| | 28 m | | | 28 m | | | 28 m | | | 28 m | | | 28 m | | | |
| | 0° | 20° | 40° | 0° | 20° | 40° | 0° | 20° | 40° | 0° | 20° | 40° | 0° | 20° | 40° | |
| 5 | 7,2 | | | | | | | | | | | | | | | 5 |
| 6 | 7,2 | | | | | | | | | | | | | | | 6 |
| 7 | 7,2 | | | | | | | | | | | | | | | 7 |
| 8 | 7,1 | | | | | | | | | | | | | | | 8 |
| 9 | 7 | | | | | | | | | | | | | | | 9 |
| 10 | 6,9 | | | 7,1 | | | | | | | | | | | | 10 |
| 11 | 6,7 | | | 7,2 | | | 6,8 | | | | | | | | | 11 |
| 12 | 6,5 | | | 7,2 | | | 6,9 | | | 6,4 | | | | | | 12 |
| 13 | 6,3 | | | 7,2 | | | 6,9 | | | 6,4 | | | | | | 13 |
| 14 | 6,2 | 5,5 | | 7,2 | | | 6,9 | | | 6,4 | | | 5,9 | | | 14 |
| 16 | 5,8 | 5,1 | | 7,1 | | | 6,8 | | | 6,4 | | | 5,9 | | | 16 |
| 18 | 5,4 | 4,7 | | 6,9 | | | 6,6 | | | 6,3 | | | 5,9 | | | 18 |
| 20 | 5,1 | 4,4 | | 6,7 | 5,4 | | 6,5 | | | 6,2 | | | 5,7 | | | 20 |
| 22 | 4,7 | 4,1 | 3,5 | 6,5 | 5,2 | | 6,3 | 5,1 | | 6 | | | 5,6 | | | 22 |
| 24 | 4,4 | 3,8 | 3,3 | 6,3 | 5 | | 6,1 | 4,9 | | 5,9 | 4,8 | | 5,5 | 4,6 | | 24 |
| 26 | 4,1 | 3,6 | 3,2 | 6,1 | 4,7 | | 5,9 | 4,7 | | 5,7 | 4,6 | | 5,4 | 4,5 | | 26 |
| 28 | 3,8 | 3,4 | 3,1 | 5,8 | 4,5 | 3,5 | 5,7 | 4,5 | 3,5 | 5,5 | 4,5 | | 5,2 | 4,3 | | 28 |
| 30 | 3,5 | 3,2 | 3 | 5,6 | 4,4 | 3,4 | 5,6 | 4,3 | 3,4 | 5,4 | 4,3 | 3,4 | 5,1 | 4,2 | | 30 |
| 32 | 3,3 | 3,1 | 2,9 | 5,4 | 4,2 | 3,3 | 5,4 | 4,2 | 3,3 | 5,2 | 4,2 | 3,3 | 5 | 4,1 | 3,2 | 32 |
| 34 | 3,1 | 3 | 2,9 | 5,2 | 4 | 3,2 | 5,2 | 4 | 3,2 | 5,1 | 4 | 3,2 | 4,9 | 3,9 | 3,2 | 34 |
| 36 | 3 | 2,9 | 2,8 | 5 | 3,9 | 3,2 | 5 | 3,9 | 3,2 | 4,9 | 3,9 | 3,1 | 4,7 | 3,8 | 3,1 | 36 |
| 38 | 2,8 | 2,9 | 2,8 | 4,8 | 3,7 | 3,1 | 4,8 | 3,8 | 3,1 | 4,7 | 3,7 | 3,1 | 4,6 | 3,7 | 3,1 | 38 |
| 40 | 2,7 | 2,9 | | 4,5 | 3,6 | 3,1 | 4,6 | 3,6 | 3 | 4,6 | 3,6 | 3 | 4,5 | 3,6 | 3 | 40 |
| 42 | | | | 4,3 | 3,5 | 3 | 4,4 | 3,5 | 3 | 4,4 | 3,5 | 3 | 4,3 | 3,5 | 3 | 42 |
| 44 | | | | 4,2 | 3,4 | 3 | 4,3 | 3,4 | 3 | 4,3 | 3,4 | 2,9 | 4,2 | 3,4 | 2,9 | 44 |
| 46 | | | | 4 | 3,3 | 2,9 | 4,1 | 3,3 | 2,9 | 4,1 | 3,3 | 2,9 | 4,1 | 3,3 | 2,9 | 46 |
| 48 | | | | 3,8 | 3,2 | 2,9 | 3,9 | 3,2 | 2,9 | 4 | 3,3 | 2,9 | 3,9 | 3,2 | 2,8 | 48 |
| 50 | | | | 3,7 | 3,1 | 2,9 | 3,8 | 3,2 | 2,8 | 3,8 | 3,2 | 2,8 | 3,8 | 3,2 | 2,8 | 50 |
| 52 | | | | 3,5 | 3,1 | 2,9 | 3,6 | 3,1 | 2,8 | 3,7 | 3,1 | 2,8 | 3,7 | 3,1 | 2,8 | 52 |
| 54 | | | | 3,4 | 3 | 2,8 | 3,5 | 3 | 2,8 | 3,6 | 3,1 | 2,8 | 3,6 | 3 | 2,8 | 54 |
| 56 | | | | 3,3 | 3 | 2,8 | 3,4 | 3 | 2,8 | 3,5 | 3 | 2,8 | 3,5 | 3 | 2,8 | 56 |
| 58 | | | | 3,2 | 2,9 | 2,8 | 3,3 | 2,9 | 2,8 | 3,3 | 2,9 | 2,8 | 3,4 | 2,9 | 2,7 | 58 |
| 60 | | | | 3,1 | 2,9 | 2,8 | 3,2 | 2,9 | 2,8 | 3,3 | 2,9 | 2,8 | 3,3 | 2,9 | 2,7 | 60 |
| 62 | | | | 3 | 2,9 | 2,8 | 3,1 | 2,9 | 2,8 | 3,2 | 2,9 | 2,8 | 3,2 | 2,9 | 2,7 | 62 |
| 64 | | | | 2,9 | 2,9 | 2,5 | 3 | 2,8 | 2,8 | 3,1 | 2,8 | 2,8 | 3,1 | 2,8 | 2,7 | 64 |
| 66 | | | | 2,8 | 2,9 | | 3 | 2,8 | 2,8 | 3 | 2,8 | 2,8 | 3,1 | 2,8 | 2,7 | 66 |
| 68 | | | | 2,7 | 2,9 | | 2,9 | 2,8 | 2,5 | 3 | 2,8 | 2,8 | 3 | 2,8 | 2,7 | 68 |
| 70 | | | | | | | 2,8 | 2,8 | | 2,9 | 2,8 | 2,8 | 2,9 | 2,8 | 2,7 | 70 |
| 72 | | | | | | | 2,8 | 2,8 | | 2,9 | 2,8 | 2,6 | 2,9 | 2,8 | 2,7 | 72 |
| 74 | | | | | | | | | | 2,8 | 2,8 | | 2,8 | 2,8 | 2,7 | 74 |
| 76 | | | | | | | | | | 2,5 | 2,8 | | 2,8 | 2,8 | 2,6 | 76 |
| 78 | | | | | | | | | | | 1,9 | | 2,7 | 2,7 | | 78 |
| 80 | | | | | | | | | | | | | 2,3 | 2,7 | | 80 |
| 82 | | | | | | | | | | | | | 1,7 | 2 | | 82 |

t_240_002_06501_00_000

# Traglasten/Lifting capacities
## Forces de levage/Portate
## Tablas de carga/Грузоподъемность

**TNZK**

| | 63,3 m | | | 68,2 m | | | 73,1 m | | | 77,2 m | | | 78 m | | | |
|---|---|---|---|---|---|---|---|---|---|---|---|---|---|---|---|---|
| | 28 m | | | 28 m | | | 28 m | | | 28 m | | | 28 m | | | |
| | 0° | 20° | 40° | 0° | 20° | 40° | 0° | 20° | 40° | 0° | 20° | 40° | 0° | 20° | 40° | |
| 16 | 5,2 | | | | | | | | | | | | | | | 16 |
| 18 | 5,2 | | | 4,6 | | | | | | | | | | | | 18 |
| 20 | 5,2 | | | 4,6 | | | 3,9 | | | 3,1 | | | | | | 20 |
| 22 | 5,1 | | | 4,6 | | | 3,9 | | | 3,3 | | | 3,2 | | | 22 |
| 24 | 5 | | | 4,5 | | | 3,9 | | | 3,4 | | | 3,3 | | | 24 |
| 26 | 5 | 4,3 | | 4,4 | | | 3,9 | | | 3,4 | | | 3,3 | | | 26 |
| 28 | 4,8 | 4,1 | | 4,4 | 3,9 | | 3,8 | | | 3,4 | | | 3,3 | | | 28 |
| 30 | 4,8 | 4 | | 4,3 | 3,8 | | 3,8 | 3,4 | | 3,3 | | | 3,3 | | | 30 |
| 32 | 4,7 | 3,9 | | 4,2 | 3,7 | | 3,7 | 3,4 | | 3,3 | 3,1 | | 3,3 | 3,1 | | 32 |
| 34 | 4,5 | 3,8 | 3,1 | 4,2 | 3,6 | | 3,7 | 3,3 | | 3,3 | 3,1 | | 3,2 | 3,1 | | 34 |
| 36 | 4,4 | 3,7 | 3 | 4,1 | 3,5 | 3 | 3,6 | 3,2 | | 3,3 | 3 | | 3,2 | 3 | | 36 |
| 38 | 4,3 | 3,6 | 3 | 4 | 3,4 | 2,9 | 3,6 | 3,2 | 2,8 | 3,2 | 3 | | 3,2 | 3 | | 38 |
| 40 | 4,2 | 3,5 | 2,9 | 3,9 | 3,3 | 2,9 | 3,5 | 3,1 | 2,8 | 3,2 | 2,9 | 2,7 | 3,1 | 2,9 | 2,6 | 40 |
| 42 | 4,1 | 3,4 | 2,9 | 3,8 | 3,2 | 2,8 | 3,4 | 3,1 | 2,7 | 3,1 | 2,9 | 2,7 | 3,1 | 2,9 | 2,6 | 42 |
| 44 | 4 | 3,3 | 2,9 | 3,8 | 3,2 | 2,8 | 3,4 | 3 | 2,7 | 3,1 | 2,9 | 2,6 | 3,1 | 2,8 | 2,6 | 44 |
| 46 | 3,9 | 3,2 | 2,8 | 3,7 | 3,1 | 2,8 | 3,3 | 3 | 2,7 | 3 | 2,8 | 2,6 | 3 | 2,8 | 2,6 | 46 |
| 48 | 3,8 | 3,2 | 2,8 | 3,6 | 3,1 | 2,7 | 3,3 | 2,9 | 2,7 | 3 | 2,8 | 2,6 | 2,9 | 2,8 | 2,6 | 48 |
| 50 | 3,7 | 3,1 | 2,8 | 3,5 | 3 | 2,7 | 3,2 | 2,9 | 2,6 | 2,9 | 2,7 | 2,6 | 2,9 | 2,7 | 2,6 | 50 |
| 52 | 3,6 | 3 | 2,7 | 3,4 | 2,9 | 2,7 | 3,2 | 2,8 | 2,6 | 2,8 | 2,7 | 2,6 | 2,8 | 2,7 | 2,5 | 52 |
| 54 | 3,5 | 3 | 2,7 | 3,3 | 2,9 | 2,7 | 3,1 | 2,8 | 2,6 | 2,8 | 2,6 | 2,5 | 2,7 | 2,6 | 2,5 | 54 |
| 56 | 3,4 | 3 | 2,7 | 3,3 | 2,9 | 2,7 | 3 | 2,8 | 2,6 | 2,7 | 2,6 | 2,5 | 2,6 | 2,5 | 2,5 | 56 |
| 58 | 3,3 | 2,9 | 2,7 | 3,2 | 2,8 | 2,6 | 3 | 2,7 | 2,6 | 2,6 | 2,5 | 2,5 | 2,5 | 2,5 | 2,5 | 58 |
| 60 | 3,2 | 2,9 | 2,7 | 3,1 | 2,8 | 2,6 | 2,9 | 2,7 | 2,6 | 2,5 | 2,4 | 2,4 | 2,4 | 2,4 | 2,4 | 60 |
| 62 | 3,2 | 2,8 | 2,7 | 3,1 | 2,8 | 2,6 | 2,8 | 2,6 | 2,6 | 2,4 | 2,4 | 2,4 | 2,3 | 2,3 | 2,3 | 62 |
| 64 | 3,1 | 2,8 | 2,7 | 3 | 2,7 | 2,6 | 2,8 | 2,6 | 2,6 | 2,3 | 2,3 | 2,3 | 2,2 | 2,3 | 2,3 | 64 |
| 66 | 3 | 2,8 | 2,7 | 3 | 2,7 | 2,6 | 2,7 | 2,5 | 2,5 | 2,1 | 2,2 | 2,2 | 2,1 | 2,2 | 2,2 | 66 |
| 68 | 3 | 2,7 | 2,7 | 2,9 | 2,7 | 2,6 | 2,6 | 2,5 | 2,5 | 2 | 2,1 | 2,2 | 2 | 2,1 | 2,2 | 68 |
| 70 | 2,9 | 2,7 | 2,7 | 2,9 | 2,7 | 2,6 | 2,5 | 2,4 | 2,5 | 2 | 2 | 2,1 | 1,9 | 2 | 2,1 | 70 |
| 72 | 2,9 | 2,7 | 2,7 | 2,8 | 2,6 | 2,6 | 2,4 | 2,4 | 2,4 | 1,9 | 2 | 2,1 | 1,8 | 1,9 | 2,1 | 72 |
| 74 | 2,8 | 2,7 | 2,7 | 2,7 | 2,6 | 2,6 | 2,3 | 2,3 | 2,4 | 1,8 | 1,9 | 2 | 1,7 | 1,8 | 2 | 74 |
| 76 | 2,5 | 2,7 | 2,7 | 2,5 | 2,6 | 2,6 | 2,2 | 2,3 | 2,3 | 1,7 | 1,8 | 1,9 | 1,6 | 1,7 | 1,9 | 76 |
| 78 | 2,4 | 2,6 | 2,6 | 2,2 | 2,5 | 2,6 | 2,1 | 2,2 | 2,3 | 1,6 | 1,7 | 1,8 | 1,4 | 1,6 | 1,8 | 78 |
| 80 | 2,4 | 2,4 | 2,5 | 2 | 2,4 | 2,5 | 2 | 2,1 | 2,2 | 1,5 | 1,6 | 1,7 | 1,3 | 1,5 | 1,7 | 80 |
| 82 | 2,2 | 2,3 | | 1,9 | 2 | 2,2 | 1,8 | 2 | 2,1 | 1,4 | 1,5 | 1,6 | 1,1 | 1,4 | 1,5 | 82 |
| 84 | 2 | 2,2 | | 1,8 | 1,9 | 2 | 1,5 | 1,9 | 2 | 1,2 | 1,4 | 1,5 | | 1,2 | 1,3 | 84 |
| 86 | 1,5 | 1,8 | | 1,8 | 1,8 | | 1,2 | 1,6 | 1,8 | | 1,3 | 1,4 | | | 1,1 | 86 |
| 88 | | | | 1,6 | 1,8 | | 1 | 1,3 | 1,4 | | | 1,3 | | | | 88 |
| 90 | | | | | 1,6 | | | 1,1 | 1,1 | | | | | | | 90 |

t_240_002_06501_00_000

# Traglasten/Lifting capacities
## Forces de levage/Portate
## Tablas de carga/Грузоподъемность

**TNZK**

| | 14,7 m | | | 43,9 m | | | 48,7 m | | | 53,6 m | | | 58,5 m | | | |
|---|---|---|---|---|---|---|---|---|---|---|---|---|---|---|---|---|
| | 35 m | | | 35 m | | | 35 m | | | 35 m | | | 35 m | | | |
| | 0° | 20° | 40° | 0° | 20° | 40° | 0° | 20° | 40° | 0° | 20° | 40° | 0° | 20° | 40° | |
| 6 | 4,1 | | | | | | | | | | | | | | | 6 |
| 7 | 4,4 | | | | | | | | | | | | | | | 7 |
| 8 | 4,9 | | | | | | | | | | | | | | | 8 |
| 9 | 5 | | | | | | | | | | | | | | | 9 |
| 10 | 4,9 | | | | | | | | | | | | | | | 10 |
| 11 | 4,8 | | | 4,2 | | | | | | | | | | | | 11 |
| 12 | 4,7 | | | 4,5 | | | 4,1 | | | | | | | | | 12 |
| 13 | 4,6 | | | 4,7 | | | 4,3 | | | | | | | | | 13 |
| 14 | 4,5 | | | 4,9 | | | 4,5 | | | 4 | | | | | | 14 |
| 16 | 4,2 | | | 5 | | | 4,7 | | | 4,3 | | | 3,7 | | | 16 |
| 18 | 3,9 | 3,4 | | 4,9 | | | 4,7 | | | 4,4 | | | 3,9 | | | 18 |
| 20 | 3,7 | 3,2 | | 4,7 | | | 4,5 | | | 4,3 | | | 4 | | | 20 |
| 22 | 3,4 | 2,9 | | 4,6 | | | 4,4 | | | 4,2 | | | 3,9 | | | 22 |
| 24 | 3,1 | 2,8 | | 4,4 | 3,4 | | 4,3 | | | 4,1 | | | 3,8 | | | 24 |
| 26 | 2,9 | 2,6 | | 4,3 | 3,2 | | 4,1 | 3,2 | | 4 | 3,1 | | 3,7 | | | 26 |
| 28 | 2,7 | 2,4 | 2,2 | 4,1 | 3,1 | | 4 | 3 | | 3,9 | 3 | | 3,6 | 2,9 | | 28 |
| 30 | 2,6 | 2,3 | 2 | 3,9 | 2,9 | | 3,9 | 2,9 | | 3,7 | 2,9 | | 3,5 | 2,8 | | 30 |
| 32 | 2,4 | 2,2 | 2 | 3,8 | 2,8 | 2,1 | 3,7 | 2,8 | | 3,6 | 2,8 | | 3,4 | 2,7 | | 32 |
| 34 | 2,3 | 2,1 | 1,9 | 3,6 | 2,7 | 2,1 | 3,6 | 2,7 | 2 | 3,5 | 2,7 | | 3,3 | 2,6 | | 34 |
| 36 | 2,2 | 2 | 1,8 | 3,4 | 2,6 | 2 | 3,4 | 2,6 | 2 | 3,3 | 2,6 | 2 | 3,2 | 2,5 | | 36 |
| 38 | 2 | 1,9 | 1,8 | 3,2 | 2,5 | 2 | 3,3 | 2,5 | 2 | 3,2 | 2,5 | 2 | 3,1 | 2,5 | 1,9 | 38 |
| 40 | 1,9 | 1,8 | 1,7 | 3,1 | 2,4 | 1,9 | 3,1 | 2,4 | 1,9 | 3,1 | 2,4 | 1,9 | 3 | 2,4 | 1,9 | 40 |
| 42 | 1,8 | 1,8 | 1,7 | 3 | 2,4 | 1,9 | 3 | 2,4 | 1,9 | 3 | 2,4 | 1,9 | 2,9 | 2,3 | 1,9 | 42 |
| 44 | 1,8 | 1,7 | 1,7 | 2,8 | 2,3 | 1,9 | 2,9 | 2,3 | 1,9 | 2,9 | 2,3 | 1,9 | 2,8 | 2,3 | 1,8 | 44 |
| 46 | 1,7 | 1,7 | | 2,7 | 2,2 | 1,9 | 2,8 | 2,2 | 1,9 | 2,8 | 2,2 | 1,8 | 2,7 | 2,2 | 1,8 | 46 |
| 48 | | | | 2,6 | 2,1 | 1,8 | 2,7 | 2,2 | 1,8 | 2,7 | 2,2 | 1,8 | 2,6 | 2,1 | 1,8 | 48 |
| 50 | | | | 2,5 | 2,1 | 1,8 | 2,6 | 2,1 | 1,8 | 2,6 | 2,1 | 1,8 | 2,5 | 2,1 | 1,8 | 50 |
| 52 | | | | 2,4 | 2 | 1,8 | 2,5 | 2 | 1,8 | 2,5 | 2 | 1,8 | 2,5 | 2 | 1,7 | 52 |
| 54 | | | | 2,3 | 2 | 1,7 | 2,4 | 2 | 1,7 | 2,4 | 2 | 1,7 | 2,4 | 2 | 1,7 | 54 |
| 56 | | | | 2,2 | 1,9 | 1,7 | 2,3 | 1,9 | 1,7 | 2,3 | 1,9 | 1,7 | 2,3 | 1,9 | 1,7 | 56 |
| 58 | | | | 2,2 | 1,9 | 1,7 | 2,2 | 1,9 | 1,7 | 2,3 | 1,9 | 1,7 | 2,2 | 1,9 | 1,7 | 58 |
| 60 | | | | 2,1 | 1,8 | 1,7 | 2,1 | 1,8 | 1,7 | 2,2 | 1,8 | 1,7 | 2,2 | 1,8 | 1,6 | 60 |
| 62 | | | | 2 | 1,8 | 1,7 | 2,1 | 1,8 | 1,7 | 2,1 | 1,8 | 1,7 | 2,1 | 1,8 | 1,6 | 62 |
| 64 | | | | 2 | 1,8 | 1,7 | 2 | 1,8 | 1,7 | 2,1 | 1,8 | 1,6 | 2,1 | 1,8 | 1,6 | 64 |
| 66 | | | | 1,9 | 1,7 | 1,7 | 2 | 1,7 | 1,7 | 2 | 1,7 | 1,6 | 2 | 1,7 | 1,6 | 66 |
| 68 | | | | 1,8 | 1,7 | 1,7 | 1,9 | 1,7 | 1,7 | 1,9 | 1,7 | 1,6 | 1,9 | 1,7 | 1,6 | 68 |
| 70 | | | | 1,8 | 1,7 | 1,7 | 1,9 | 1,7 | 1,7 | 1,9 | 1,7 | 1,6 | 1,9 | 1,7 | 1,6 | 70 |
| 72 | | | | 1,8 | 1,7 | | 1,8 | 1,7 | 1,7 | 1,8 | 1,7 | 1,6 | 1,9 | 1,7 | 1,6 | 72 |
| 74 | | | | 1,7 | 1,7 | | 1,8 | 1,7 | 1,7 | 1,8 | 1,7 | 1,6 | 1,8 | 1,6 | 1,6 | 74 |
| 76 | | | | | | | 1,7 | 1,7 | | 1,8 | 1,7 | 1,6 | 1,8 | 1,6 | 1,6 | 76 |
| 78 | | | | | | | 1,7 | 1,7 | | 1,7 | 1,7 | 1,6 | 1,7 | 1,6 | 1,6 | 78 |
| 80 | | | | | | | 1,2 | 1,7 | | 1,7 | 1,7 | | 1,7 | 1,6 | 1,6 | 80 |
| 82 | | | | | | | | | | 1,7 | 1,7 | | 1,7 | 1,6 | 1,6 | 82 |
| 84 | | | | | | | | | | | 1,7 | | 1,6 | 1,6 | | 84 |
| 86 | | | | | | | | | | | | | 1,6 | 1,6 | | 86 |
| 88 | | | | | | | | | | | | | 1,1 | 1,6 | | 88 |
| 90 | | | | | | | | | | | | | | 1,1 | | 90 |

t_240_002_06601_00_000

# Traglasten/Lifting capacities
## Forces de levage/Portate
## Tablas de carga/Грузоподъемность

**TNZK**

| | 63,3 m | | | 68,2 m | | | 73,1 m | | | 77,2 m | | | 78 m | | | |
|---|---|---|---|---|---|---|---|---|---|---|---|---|---|---|---|---|
| | 35 m | | | 35 m | | | 35 m | | | 35 m | | | 35 m | | | |
| | 0° | 20° | 40° | 0° | 20° | 40° | 0° | 20° | 40° | 0° | 20° | 40° | 0° | 20° | 40° | |
| 16 | | | | | | | | | | | | | | | | 16 |
| 18 | 3,2 | | | 2,5 | | | | | | | | | | | | 18 |
| 20 | 3,4 | | | 2,7 | | | 2,1 | | | | | | | | | 20 |
| 22 | 3,5 | | | 2,9 | | | 2,2 | | | 1,8 | | | 1,7 | | | 22 |
| 24 | 3,5 | | | 3 | | | 2,4 | | | 1,8 | | | 1,7 | | | 24 |
| 26 | 3,4 | | | 3 | | | 2,5 | | | 1,9 | | | 1,7 | | | 26 |
| 28 | 3,3 | | | 3 | | | 2,5 | | | 1,9 | | | 1,7 | | | 28 |
| 30 | 3,2 | 2,7 | | 2,9 | | | 2,6 | | | 1,9 | | | 1,7 | | | 30 |
| 32 | 3,2 | 2,6 | | 2,9 | 2,4 | | 2,6 | | | 2 | | | 1,8 | | | 32 |
| 34 | 3,1 | 2,5 | | 2,8 | 2,4 | | 2,5 | 2,1 | | 2 | | | 1,8 | | | 34 |
| 36 | 3 | 2,5 | | 2,8 | 2,3 | | 2,5 | 2,1 | | 2 | 1,9 | | 1,8 | | | 36 |
| 38 | 2,9 | 2,4 | 1,8 | 2,7 | 2,3 | | 2,4 | 2,1 | | 2 | 1,9 | | 1,8 | 1,9 | | 38 |
| 40 | 2,9 | 2,3 | 1,8 | 2,6 | 2,2 | 1,7 | 2,4 | 2,1 | | 2 | 1,9 | | 1,8 | 1,9 | | 40 |
| 42 | 2,8 | 2,3 | 1,8 | 2,6 | 2,2 | 1,7 | 2,4 | 2 | | 2 | 1,9 | | 1,8 | 1,8 | | 42 |
| 44 | 2,7 | 2,2 | 1,8 | 2,5 | 2,1 | 1,7 | 2,3 | 2 | 1,6 | 2 | 1,9 | | 1,8 | 1,8 | | 44 |
| 46 | 2,6 | 2,1 | 1,8 | 2,5 | 2 | 1,7 | 2,3 | 1,9 | 1,6 | 1,9 | 1,8 | 1,5 | 1,8 | 1,8 | 1,5 | 46 |
| 48 | 2,5 | 2,1 | 1,7 | 2,4 | 2 | 1,7 | 2,2 | 1,9 | 1,6 | 1,9 | 1,8 | 1,5 | 1,8 | 1,8 | 1,5 | 48 |
| 50 | 2,5 | 2 | 1,7 | 2,3 | 2 | 1,7 | 2,2 | 1,9 | 1,6 | 1,9 | 1,8 | 1,5 | 1,7 | 1,8 | 1,5 | 50 |
| 52 | 2,4 | 2 | 1,7 | 2,3 | 1,9 | 1,7 | 2,1 | 1,8 | 1,6 | 1,9 | 1,7 | 1,5 | 1,7 | 1,7 | 1,5 | 52 |
| 54 | 2,3 | 1,9 | 1,7 | 2,2 | 1,9 | 1,6 | 2,1 | 1,8 | 1,6 | 1,8 | 1,7 | 1,5 | 1,7 | 1,7 | 1,5 | 54 |
| 56 | 2,3 | 1,9 | 1,7 | 2,2 | 1,8 | 1,6 | 2 | 1,7 | 1,6 | 1,8 | 1,7 | 1,5 | 1,7 | 1,7 | 1,5 | 56 |
| 58 | 2,2 | 1,8 | 1,6 | 2,1 | 1,8 | 1,6 | 2 | 1,7 | 1,6 | 1,8 | 1,6 | 1,5 | 1,7 | 1,6 | 1,5 | 58 |
| 60 | 2,1 | 1,8 | 1,6 | 2,1 | 1,8 | 1,6 | 1,9 | 1,7 | 1,5 | 1,7 | 1,6 | 1,5 | 1,6 | 1,6 | 1,5 | 60 |
| 62 | 2,1 | 1,8 | 1,6 | 2 | 1,7 | 1,6 | 1,9 | 1,7 | 1,5 | 1,7 | 1,6 | 1,5 | 1,6 | 1,6 | 1,5 | 62 |
| 64 | 2 | 1,7 | 1,6 | 2 | 1,7 | 1,6 | 1,9 | 1,6 | 1,5 | 1,7 | 1,6 | 1,5 | 1,6 | 1,6 | 1,5 | 64 |
| 66 | 2 | 1,7 | 1,6 | 1,9 | 1,7 | 1,6 | 1,8 | 1,6 | 1,5 | 1,6 | 1,6 | 1,5 | 1,6 | 1,5 | 1,5 | 66 |
| 68 | 1,9 | 1,7 | 1,6 | 1,9 | 1,6 | 1,6 | 1,8 | 1,6 | 1,5 | 1,6 | 1,5 | 1,5 | 1,5 | 1,5 | 1,5 | 68 |
| 70 | 1,9 | 1,7 | 1,6 | 1,8 | 1,6 | 1,6 | 1,8 | 1,6 | 1,5 | 1,5 | 1,5 | 1,5 | 1,5 | 1,5 | 1,5 | 70 |
| 72 | 1,8 | 1,6 | 1,6 | 1,8 | 1,6 | 1,6 | 1,7 | 1,6 | 1,5 | 1,4 | 1,4 | 1,5 | 1,4 | 1,4 | 1,5 | 72 |
| 74 | 1,8 | 1,6 | 1,6 | 1,8 | 1,6 | 1,6 | 1,7 | 1,5 | 1,5 | 1,3 | 1,4 | 1,5 | 1,3 | 1,4 | 1,4 | 74 |
| 76 | 1,8 | 1,6 | 1,6 | 1,7 | 1,6 | 1,6 | 1,6 | 1,5 | 1,5 | 1,2 | 1,3 | 1,4 | 1,2 | 1,3 | 1,4 | 76 |
| 78 | 1,7 | 1,6 | 1,6 | 1,7 | 1,6 | 1,6 | 1,6 | 1,5 | 1,5 | 1,1 | 1,3 | 1,4 | 1,1 | 1,2 | 1,4 | 78 |
| 80 | 1,7 | 1,6 | 1,6 | 1,6 | 1,6 | 1,6 | 1,6 | 1,5 | 1,5 | 1 | 1,2 | 1,3 | 1 | 1,2 | 1,3 | 80 |
| 82 | 1,6 | 1,6 | 1,6 | 1,6 | 1,5 | 1,6 | 1,5 | 1,5 | 1,5 | | 1,1 | 1,2 | | 1,1 | 1,2 | 82 |
| 84 | 1,6 | 1,6 | 1,6 | 1,5 | 1,5 | 1,6 | 1,4 | 1,5 | 1,5 | | 1 | 1,1 | | 1 | 1,1 | 84 |
| 86 | 1,6 | 1,6 | 1,6 | 1,4 | 1,5 | 1,5 | | 1,4 | 1,5 | | | 1,1 | | | 1 | 86 |
| 88 | 1,6 | 1,6 | | 1,3 | 1,4 | 1,5 | | 1,4 | 1,5 | | | | | | | 88 |
| 90 | 1,4 | 1,6 | | 1,2 | 1,3 | 1,4 | | 1,3 | 1,4 | | | | | | | 90 |
| 92 | 1 | 1,4 | | 1,1 | 1,2 | | | | 1,1 | | | | | | | 92 |
| 94 | | | | | 1,1 | | | | | | | | | | | 94 |

t_240_002_06601_00_000

# Hubhöhen/Lifting heights
## Hauteurs de levage/Altezze di sollevamento
## Alturas de elevación/Высота подъема

**TNZK**

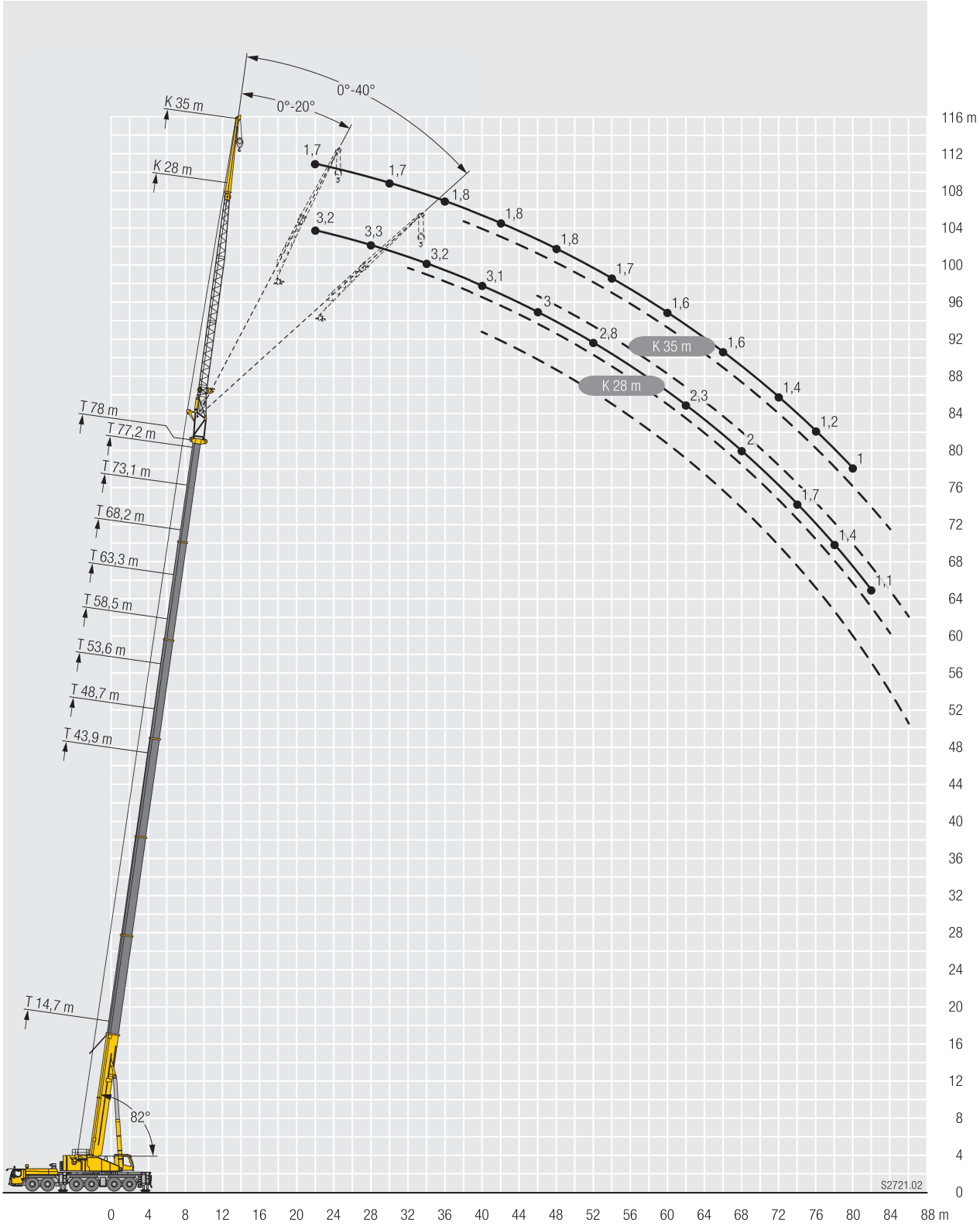

# Traglasten/Lifting capacities
## Forces de levage/Portate
## Tablas de carga/Грузоподъемность

| | 14,7 + 2 m* | | | 43,9 + 2 m* | | | 48,7 + 2 m* | | | 53,6 + 2 m* | | | 58,5 + 2 m* | | | 63,3 + 2 m* | | | 68,2 + 2 m* | | | 73,1 + 2 m* | | | |
|---|---|---|---|---|---|---|---|---|---|---|---|---|---|---|---|---|---|---|---|---|---|---|---|---|---|
| | 14 m | | | 14 m | | | 14 m | | | 14 m | | | 14 m | | | 14 m | | | 14 m | | | 14 m | | | |
| | 0° | 20° | 40° | 0° | 20° | 40° | 0° | 20° | 40° | 0° | 20° | 40° | 0° | 20° | 40° | 0° | 20° | 40° | 0° | 20° | 40° | 0° | 20° | 40° | |
| 3,5 | 24,3 | | | | | | | | | | | | | | | | | | | | | | | | 3,5 |
| 4 | 24,3 | | | | | | | | | | | | | | | | | | | | | | | | 4 |
| 4,5 | 23,9 | | | | | | | | | | | | | | | | | | | | | | | | 4,5 |
| 5 | 23,4 | | | | | | | | | | | | | | | | | | | | | | | | 5 |
| 6 | 21,8 | | | | | | | | | | | | | | | | | | | | | | | | 6 |
| 7 | 20,3 | | | | | | | | | | | | | | | | | | | | | | | | 7 |
| 8 | 19 | | | | | | | | | | | | | | | | | | | | | | | | 8 |
| 9 | 17,8 | 16,2 | | | | | | | | | | | | | | | | | | | | | | | 9 |
| 10 | 16,7 | 15,2 | | 23,9 | | | | | | | | | | | | | | | | | | | | | 10 |
| 11 | 15,5 | 14,3 | | 23,4 | | | 21,6 | | | | | | | | | | | | | | | | | | 11 |
| 12 | 14,5 | 13,5 | | 22,6 | | | 21,2 | | | 18,9 | | | | | | | | | | | | | | | 12 |
| 13 | 13,7 | 12,8 | 12,2 | 21,8 | | | 20,7 | | | 18,7 | | | | | | | | | | | | | | | 13 |
| 14 | 12,9 | 12,1 | 11,9 | 21 | | | 20,1 | | | 18,4 | | | 15,9 | | | | | | | | | | | | 14 |
| 16 | 11,6 | 10,9 | 10,9 | 19,6 | 15,4 | | 18,9 | 15,2 | | 17,7 | | | 15,6 | | | 13,3 | | | | | | | | | 16 |
| 18 | 10,4 | 9,9 | 10 | 18,3 | 14,5 | 12,2 | 17,9 | 14,4 | | 16,9 | 13,9 | | 15,4 | | | 13,1 | | | 10,5 | | | | | | 18 |
| 20 | 9,4 | 9,1 | 9,2 | 17,1 | 13,7 | 12,1 | 16,9 | 13,6 | 12 | 16,1 | 13,3 | | 14,9 | 12,6 | | 12,9 | | | 10,4 | | | 8,3 | | | 20 |
| 22 | 8,7 | 8,4 | 8,6 | 16 | 12,9 | 11,6 | 15,9 | 12,9 | 11,6 | 15,3 | 12,6 | 11,3 | 14,3 | 12,1 | | 12,6 | 11,2 | | 10,2 | | | 8,1 | | | 22 |
| 24 | 8 | 7,8 | 8,1 | 14,9 | 12,3 | 11,1 | 15 | 12,3 | 11,1 | 14,6 | 12,1 | 10,9 | 13,7 | 11,6 | 10,5 | 12,1 | 10,8 | | 10 | 9,3 | | 7,9 | 7,2 | | 24 |
| 26 | 7,5 | 7,4 | 7,8 | 14 | 11,6 | 10,7 | 14,1 | 11,7 | 10,7 | 13,8 | 11,6 | 10,5 | 13,1 | 11,2 | 10,2 | 11,5 | 10,5 | 9,6 | 9,6 | 9 | | 7,7 | 6,9 | | 26 |
| 28 | 7,1 | 7,2 | | 13,1 | 11,1 | 10,3 | 13,3 | 11,2 | 10,3 | 13,1 | 11,1 | 10,2 | 12,5 | 10,7 | 9,9 | 11,1 | 10,1 | 9,4 | 9,2 | 8,7 | 8,5 | 7,5 | 6,7 | 6,4 | 28 |
| 30 | | | | 12,4 | 10,6 | 9,9 | 12,6 | 10,7 | 9,9 | 12,5 | 10,6 | 9,8 | 12 | 10,4 | 9,6 | 10,6 | 9,8 | 9,1 | 8,8 | 8,3 | 8,2 | 7,2 | 6,4 | 6,2 | 30 |
| 32 | | | | 11,7 | 10,1 | 9,6 | 12 | 10,3 | 9,6 | 11,9 | 10,2 | 9,5 | 11,5 | 10 | 9,3 | 10,1 | 9,5 | 8,9 | 8,5 | 8 | 7,9 | 6,9 | 6,2 | 6 | 32 |
| 34 | | | | 11,1 | 9,7 | 9,2 | 11,4 | 9,9 | 9,3 | 11,4 | 9,9 | 9,3 | 11,1 | 9,6 | 9,1 | 9,7 | 9,1 | 8,7 | 8,1 | 7,7 | 7,6 | 6,6 | 6 | 5,8 | 34 |
| 36 | | | | 10,5 | 9,3 | 9 | 10,9 | 9,5 | 9 | 10,9 | 9,5 | 9 | 10,6 | 9,3 | 8,8 | 9,2 | 8,7 | 8,5 | 7,7 | 7,4 | 7,3 | 6,4 | 5,8 | 5,6 | 36 |
| 38 | | | | 10 | 8,9 | 8,7 | 10,3 | 9,1 | 8,8 | 10,5 | 9,2 | 8,8 | 10,2 | 9 | 8,6 | 8,8 | 8,4 | 8,2 | 7,4 | 7,1 | 7 | 6,2 | 5,6 | 5,4 | 38 |
| 40 | | | | 9,5 | 8,6 | 8,5 | 9,9 | 8,8 | 8,6 | 10 | 8,9 | 8,6 | 9,8 | 8,8 | 8,4 | 8,4 | 8 | 8 | 7,1 | 6,8 | 6,8 | 5,9 | 5,4 | 5,2 | 40 |
| 42 | | | | 9,1 | 8,3 | 8,2 | 9,5 | 8,5 | 8,4 | 9,6 | 8,6 | 8,4 | 9,3 | 8,5 | 8,2 | 8 | 7,7 | 7,7 | 6,7 | 6,5 | 6,5 | 5,7 | 5,2 | 5,1 | 42 |
| 44 | | | | 8,8 | 8 | 8,1 | 9,1 | 8,3 | 8,2 | 9,3 | 8,3 | 8,2 | 8,8 | 8,3 | 8,1 | 7,7 | 7,4 | 7,4 | 6,4 | 6,2 | 6,3 | 5,5 | 5 | 4,9 | 44 |
| 46 | | | | 8,4 | 7,8 | 7,9 | 8,8 | 8 | 8 | 8,9 | 8,1 | 8 | 8,2 | 8,1 | 7,9 | 7,3 | 7,1 | 7,1 | 6,1 | 5,9 | 6 | 5,2 | 4,9 | 4,8 | 46 |
| 48 | | | | 8,1 | 7,6 | 7,8 | 8,5 | 7,8 | 7,9 | 8,6 | 7,9 | 7,9 | 7,8 | 7,7 | 7,8 | 6,9 | 6,8 | 6,8 | 5,9 | 5,7 | 5,7 | 5 | 4,7 | 4,6 | 48 |
| 50 | | | | 7,8 | 7,4 | 7,7 | 8,1 | 7,6 | 7,8 | 8,2 | 7,7 | 7,7 | 7,3 | 7,4 | 7,6 | 6,5 | 6,5 | 6,5 | 5,6 | 5,5 | 5,5 | 4,8 | 4,5 | 4,5 | 50 |
| 52 | | | | 7,5 | 7,2 | | 7,9 | 7,4 | 7,7 | 7,5 | 7,5 | 7,6 | 6,8 | 7,1 | 7,3 | 6,2 | 6,2 | 6,3 | 5,4 | 5,2 | 5,3 | 4,6 | 4,4 | 4,4 | 52 |
| 54 | | | | 7,3 | 7,2 | | 7,5 | 7,3 | 7,6 | 6,8 | 7,2 | 7,5 | 6,4 | 6,7 | 6,9 | 5,8 | 6 | 6 | 5,1 | 5 | 5,1 | 4,4 | 4,2 | 4,3 | 54 |
| 56 | | | | 5,7 | 6,8 | | 6,9 | 7,1 | | 6,4 | 6,6 | 6,8 | 6 | 6,2 | 6,4 | 5,4 | 5,7 | 5,8 | 4,9 | 4,8 | 4,9 | 4,2 | 4,1 | 4,1 | 56 |
| 58 | | | | | | | 6,4 | 6,6 | | 6,1 | 6,2 | 6,3 | 5,5 | 5,8 | 6 | 5,1 | 5,3 | 5,5 | 4,6 | 4,6 | 4,6 | 4 | 3,9 | 4 | 58 |
| 60 | | | | | | | 5 | 5,9 | | 5,6 | 5,8 | | 4,9 | 5,3 | 5,5 | 4,8 | 5 | 5,1 | 4,3 | 4,4 | 4,5 | 3,8 | 3,8 | 3,8 | 60 |
| 62 | | | | | | | | | | 5,1 | 5,3 | | 4,7 | 4,7 | 4,9 | 4,4 | 4,7 | 4,8 | 4,1 | 4,2 | 4,3 | 3,6 | 3,6 | 3,7 | 62 |
| 64 | | | | | | | | | | 4,4 | 4,8 | | 4,4 | 4,5 | | 3,9 | 4,3 | 4,5 | 3,8 | 4 | 4,1 | 3,5 | 3,4 | 3,5 | 64 |
| 66 | | | | | | | | | | 2,2 | 2,8 | | 4,2 | 4,3 | | 3,7 | 3,9 | 4 | 3,6 | 3,8 | 3,9 | 3,3 | 3,3 | 3,4 | 66 |
| 68 | | | | | | | | | | | | | 3,8 | 4 | | 3,5 | 3,5 | | 3,2 | 3,5 | 3,6 | 3,1 | 3,2 | 3,2 | 68 |
| 70 | | | | | | | | | | | | | 2,7 | 2,9 | | 3,3 | 3,4 | | 3 | 3,2 | 3,3 | 2,9 | 3,1 | 3,1 | 70 |
| 72 | | | | | | | | | | | | | | | | 3,1 | 3,2 | | 2,8 | 2,9 | | 2,7 | 2,9 | 3 | 72 |
| 74 | | | | | | | | | | | | | | | | 2,4 | 2,8 | | 2,7 | 2,8 | | 2,3 | 2,7 | 2,7 | 74 |
| 76 | | | | | | | | | | | | | | | | | | | 2,6 | 2,6 | | 2 | 2,3 | 2,4 | 76 |
| 78 | | | | | | | | | | | | | | | | | | | 2,2 | 2,5 | | 1,6 | 1,9 | | 78 |
| 80 | | | | | | | | | | | | | | | | | | | | 1,2 | | | 1,6 | | 80 |
| 82 | | | | | | | | | | | | | | | | | | | | | | | 1,3 | | 82 |

* Adapter · adapter · pièce d'adaptateur · adattatore · adaptador · адаптер

t_240_003_00101_00_000 / 003_02101_00_000 / 003_04101_00_000

# Traglasten/Lifting capacities
## Forces de levage/Portate
## Tablas de carga/Грузоподъемность

TF

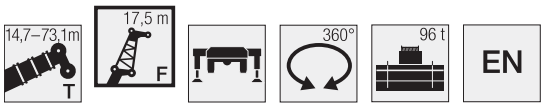


| | 14,7 + 2 m* | | | 43,9 + 2 m* | | | 48,7 + 2 m* | | | 53,6 + 2 m* | | | 58,5 + 2 m* | | | 63,3 + 2 m* | | | 68,2 + 2 m* | | | 73,1 + 2 m* | | | |
|---|---|---|---|---|---|---|---|---|---|---|---|---|---|---|---|---|---|---|---|---|---|---|---|---|---|
| | 17,5 m | | | 17,5 m | | | 17,5 m | | | 17,5 m | | | 17,5 m | | | 17,5 m | | | 17,5 m | | | 17,5 m | | | |
| | 0° | 20° | 40° | 0° | 20° | 40° | 0° | 20° | 40° | 0° | 20° | 40° | 0° | 20° | 40° | 0° | 20° | 40° | 0° | 20° | 40° | 0° | 20° | 40° | |
| 4 | 20,8 | | | | | | | | | | | | | | | | | | | | | | | | 4 |
| 4,5 | 20,8 | | | | | | | | | | | | | | | | | | | | | | | | 4,5 |
| 5 | 20,4 | | | | | | | | | | | | | | | | | | | | | | | | 5 |
| 6 | 19,3 | | | | | | | | | | | | | | | | | | | | | | | | 6 |
| 7 | 18 | | | | | | | | | | | | | | | | | | | | | | | | 7 |
| 8 | 16,9 | | | | | | | | | | | | | | | | | | | | | | | | 8 |
| 9 | 15,9 | | | | | | | | | | | | | | | | | | | | | | | | 9 |
| 10 | 15 | | | 20,6 | | | | | | | | | | | | | | | | | | | | | 10 |
| 11 | 14,1 | 12,2 | | 20,1 | | | | | | | | | | | | | | | | | | | | | 11 |
| 12 | 13,3 | 12,2 | | 19,4 | | | 18,2 | | | | | | | | | | | | | | | | | | 12 |
| 13 | 12,5 | 11,9 | | 18,8 | | | 17,8 | | | 16 | | | | | | | | | | | | | | | 13 |
| 14 | 11,8 | 11,3 | | 18,1 | | | 17,3 | | | 15,8 | | | | | | | | | | | | | | | 14 |
| 16 | 10,5 | 10,2 | 9,6 | 16,9 | | | 16,3 | | | 15,3 | | | 13,5 | | | 11,1 | | | | | | | | | 16 |
| 18 | 9,5 | 9,3 | 8,9 | 15,8 | 12,2 | | 15,4 | 12,2 | | 14,6 | | | 13,2 | | | 11 | | | 8,9 | | | | | | 18 |
| 20 | 8,6 | 8,5 | 8,2 | 14,8 | 12,1 | | 14,6 | 12 | | 13,9 | 11,6 | | 12,8 | | | 10,8 | | | 8,8 | | | 7 | | | 20 |
| 22 | 7,8 | 7,8 | 7,6 | 13,9 | 11,5 | 9,6 | 13,8 | 11,4 | | 13,3 | 11,1 | | 12,4 | 10,5 | | 10,7 | | | 8,7 | | | 6,9 | | | 22 |
| 24 | 7,2 | 7,2 | 7,1 | 13 | 10,8 | 9,2 | 13 | 10,8 | 9,2 | 12,6 | 10,5 | 9 | 11,9 | 10 | | 10,5 | 9,3 | | 8,6 | | | 6,8 | | | 24 |
| 26 | 6,7 | 6,7 | 6,7 | 12,2 | 10,3 | 8,9 | 12,3 | 10,3 | 8,9 | 12 | 10,1 | 8,8 | 11,4 | 9,6 | 8,5 | 10,3 | 9 | | 8,4 | 8,1 | | 6,6 | | | 26 |
| 28 | 6,2 | 6,3 | 6,3 | 11,4 | 9,8 | 8,6 | 11,6 | 9,8 | 8,6 | 11,4 | 9,6 | 8,5 | 10,8 | 9,3 | 8,2 | 9,9 | 8,7 | 7,9 | 8,1 | 7,8 | | 6,4 | 5,9 | | 28 |
| 30 | 5,8 | 5,9 | 5,8 | 10,8 | 9,3 | 8,3 | 11 | 9,4 | 8,3 | 10,8 | 9,3 | 8,2 | 10,4 | 8,9 | 8 | 9,5 | 8,4 | 7,6 | 7,8 | 7,5 | 7,1 | 6,2 | 5,7 | | 30 |
| 32 | 5,6 | | | 10,2 | 8,9 | 8 | 10,4 | 9 | 8 | 10,3 | 8,9 | 8 | 10 | 8,6 | 7,8 | 9,1 | 8,1 | 7,4 | 7,5 | 7,2 | 7 | 5,9 | 5,5 | 5,2 | 32 |
| 34 | | | | 9,7 | 8,5 | 7,7 | 9,9 | 8,6 | 7,8 | 9,9 | 8,6 | 7,7 | 9,6 | 8,3 | 7,6 | 8,7 | 7,9 | 7,3 | 7,2 | 7 | 6,8 | 5,7 | 5,3 | 5 | 34 |
| 36 | | | | 9,1 | 8,2 | 7,5 | 9,4 | 8,3 | 7,5 | 9,4 | 8,2 | 7,5 | 9,2 | 8 | 7,4 | 8,3 | 7,6 | 7,1 | 6,9 | 6,7 | 6,6 | 5,5 | 5,1 | 4,9 | 36 |
| 38 | | | | 8,7 | 7,8 | 7,2 | 9 | 8 | 7,3 | 9 | 8 | 7,3 | 8,8 | 7,8 | 7,2 | 8 | 7,4 | 6,9 | 6,7 | 6,5 | 6,3 | 5,3 | 4,9 | 4,7 | 38 |
| 40 | | | | 8,3 | 7,5 | 7 | 8,5 | 7,7 | 7,1 | 8,6 | 7,7 | 7,1 | 8,5 | 7,5 | 7 | 7,6 | 7,2 | 6,8 | 6,4 | 6,2 | 6,1 | 5,1 | 4,7 | 4,5 | 40 |
| 42 | | | | 7,9 | 7,2 | 6,8 | 8,2 | 7,4 | 6,9 | 8,3 | 7,4 | 6,9 | 8,1 | 7,3 | 6,8 | 7,3 | 7 | 6,6 | 6,1 | 6 | 5,9 | 4,9 | 4,5 | 4,4 | 42 |
| 44 | | | | 7,5 | 7 | 6,7 | 7,8 | 7,1 | 6,8 | 7,9 | 7,2 | 6,8 | 7,9 | 7,1 | 6,7 | 7 | 6,7 | 6,5 | 5,8 | 5,7 | 5,7 | 4,7 | 4,4 | 4,3 | 44 |
| 46 | | | | 7,2 | 6,8 | 6,5 | 7,5 | 6,9 | 6,6 | 7,6 | 7 | 6,6 | 7,6 | 6,9 | 6,5 | 6,7 | 6,5 | 6,4 | 5,5 | 5,5 | 5,5 | 4,5 | 4,2 | 4,1 | 46 |
| 48 | | | | 6,9 | 6,5 | 6,4 | 7,2 | 6,7 | 6,5 | 7,3 | 6,8 | 6,5 | 7,3 | 6,7 | 6,4 | 6,4 | 6,2 | 6,2 | 5,3 | 5,3 | 5,3 | 4,4 | 4,1 | 4 | 48 |
| 50 | | | | 6,6 | 6,3 | 6,3 | 6,9 | 6,5 | 6,4 | 7,1 | 6,6 | 6,4 | 7 | 6,5 | 6,3 | 6,1 | 6 | 6 | 5,1 | 5 | 5,1 | 4,2 | 4 | 3,9 | 50 |
| 52 | | | | 6,4 | 6,2 | 6,2 | 6,7 | 6,3 | 6,3 | 6,8 | 6,4 | 6,3 | 6,6 | 6,4 | 6,2 | 5,8 | 5,7 | 5,8 | 4,8 | 4,8 | 4,9 | 4,1 | 3,8 | 3,8 | 52 |
| 54 | | | | 6,1 | 6 | 6,2 | 6,4 | 6,2 | 6,2 | 6,6 | 6,3 | 6,2 | 6,2 | 6,2 | 6,1 | 5,6 | 5,5 | 5,6 | 4,6 | 4,6 | 4,7 | 3,9 | 3,7 | 3,7 | 54 |
| 56 | | | | 5,9 | 5,9 | | 6,2 | 6 | 6,2 | 6,4 | 6,1 | 6,1 | 5,8 | 6 | 6 | 5,3 | 5,3 | 5,4 | 4,4 | 4,4 | 4,5 | 3,7 | 3,6 | 3,6 | 56 |
| 58 | | | | 5,8 | 5,9 | | 6 | 5,9 | 6,1 | 5,8 | 6 | 6,1 | 5,5 | 5,7 | 6 | 5 | 5,1 | 5,1 | 4,2 | 4,2 | 4,3 | 3,6 | 3,5 | 3,5 | 58 |
| 60 | | | | 3,9 | 5 | | 5,8 | 5,8 | | 5,5 | 5,7 | 5,9 | 5,1 | 5,4 | 5,6 | 4,7 | 4,8 | 4,9 | 4 | 4 | 4,1 | 3,4 | 3,4 | 3,4 | 60 |
| 62 | | | | | | | 5,5 | 5,7 | | 5,2 | 5,3 | 5,4 | 4,6 | 5,1 | 5,2 | 4,4 | 4,6 | 4,7 | 3,8 | 3,9 | 3,9 | 3,3 | 3,3 | 3,3 | 62 |
| 64 | | | | | | | 3,6 | 4,7 | | 4,8 | 5,1 | | 4,2 | 4,6 | 4,7 | 4,1 | 4,3 | 4,4 | 3,7 | 3,7 | 3,8 | 3,1 | 3,2 | 3,2 | 64 |
| 66 | | | | | | | | | | 4,4 | 4,6 | | 3,9 | 4,1 | 4,2 | 3,7 | 4 | 4,1 | 3,5 | 3,5 | 3,6 | 3 | 3 | 3,1 | 66 |
| 68 | | | | | | | | | | 3,2 | 4,2 | | 3,7 | 3,8 | | 3,3 | 3,7 | 3,8 | 3,3 | 3,4 | 3,5 | 2,9 | 2,9 | 3 | 68 |
| 70 | | | | | | | | | | | | | 3,5 | 3,6 | | 3,1 | 3,2 | 3,3 | 3 | 3,2 | 3,3 | 2,8 | 2,8 | 2,9 | 70 |
| 72 | | | | | | | | | | | | | 2,9 | 3,3 | | 3 | 3 | | 2,6 | 3 | 3,1 | 2,6 | 2,7 | 2,8 | 72 |
| 74 | | | | | | | | | | | | | 2,2 | 2,3 | | 2,8 | 2,9 | | 2,5 | 2,6 | 2,7 | 2,4 | 2,6 | 2,7 | 74 |
| 76 | | | | | | | | | | | | | | | | 2,6 | 2,7 | | 2,4 | 2,4 | | 2,2 | 2,4 | 2,5 | 76 |
| 78 | | | | | | | | | | | | | | | | 2 | 2,1 | | 2,3 | 2,3 | | 1,8 | 2,1 | 2,2 | 78 |
| 80 | | | | | | | | | | | | | | | | | | | 2,2 | 2,2 | | 1,5 | 1,8 | | 80 |
| 82 | | | | | | | | | | | | | | | | | | | 1,4 | 1,9 | | 1,2 | 1,4 | | 82 |
| 84 | | | | | | | | | | | | | | | | | | | | | | | 1,1 | | 84 |

* Adapter · adapter · pièce d'adaptateur · adattatore · adaptador · адаптер

t_240_003_00201_00_000 / 003_02201_00_000 / 003_04201_00_000

# Traglasten/Lifting capacities
## Forces de levage/Portate
## Tablas de carga/Грузоподъемность



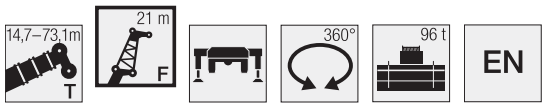


| | 14,7 + 2 m* | | | 43,9 + 2 m* | | | 48,7 + 2 m* | | | 53,6 + 2 m* | | | 58,5 + 2 m* | | | 63,3 + 2 m* | | | 68,2 + 2 m* | | | 73,1 + 2 m* | | | |
|---|---|---|---|---|---|---|---|---|---|---|---|---|---|---|---|---|---|---|---|---|---|---|---|---|---|
| | 21 m | | | 21 m | | | 21 m | | | 21 m | | | 21 m | | | 21 m | | | 21 m | | | 21 m | | | |
| | 0° | 20° | 40° | 0° | 20° | 40° | 0° | 20° | 40° | 0° | 20° | 40° | 0° | 20° | 40° | 0° | 20° | 40° | 0° | 20° | 40° | 0° | 20° | 40° | |
| 5 | 17,5 | | | | | | | | | | | | | | | | | | | | | | | | 5 |
| 6 | 17 | | | | | | | | | | | | | | | | | | | | | | | | 6 |
| 7 | 16,1 | | | | | | | | | | | | | | | | | | | | | | | | 7 |
| 8 | 15,2 | | | | | | | | | | | | | | | | | | | | | | | | 8 |
| 9 | 14,3 | | | | | | | | | | | | | | | | | | | | | | | | 9 |
| 10 | 13,5 | | | | | | | | | | | | | | | | | | | | | | | | 10 |
| 11 | 12,8 | | | 17,3 | | | | | | | | | | | | | | | | | | | | | 11 |
| 12 | 12,1 | | | 16,8 | | | 15,7 | | | | | | | | | | | | | | | | | | 12 |
| 13 | 11,5 | 10,6 | | 16,3 | | | 15,4 | | | | | | | | | | | | | | | | | | 13 |
| 14 | 10,8 | 10,2 | | 15,8 | | | 15,1 | | | 13,7 | | | | | | | | | | | | | | | 14 |
| 16 | 9,7 | 9,4 | | 14,8 | | | 14,3 | | | 13,3 | | | 11,5 | | | | | | | | | | | | 16 |
| 18 | 8,7 | 8,5 | 7,8 | 13,9 | | | 13,5 | | | 12,7 | | | 11,3 | | | 9,6 | | | | | | | | | 18 |
| 20 | 7,9 | 7,8 | 7,3 | 13 | 10,4 | | 12,7 | 10,2 | | 12,1 | | | 11,1 | | | 9,5 | | | 7,8 | | | 6,1 | | | 20 |
| 22 | 7,2 | 7,1 | 6,8 | 12,2 | 9,9 | | 12,1 | 9,8 | | 11,6 | 9,6 | | 10,8 | | | 9,3 | | | 7,7 | | | 6 | | | 22 |
| 24 | 6,6 | 6,6 | 6,4 | 11,5 | 9,4 | 7,7 | 11,4 | 9,4 | | 11 | 9,2 | | 10,4 | 8,7 | | 9,2 | | | 7,5 | | | 5,9 | | | 24 |
| 26 | 6,1 | 6,1 | 6 | 10,8 | 9 | 7,4 | 10,8 | 8,9 | 7,4 | 10,5 | 8,7 | | 10 | 8,4 | | 8,9 | 7,8 | | 7,4 | | | 5,8 | | | 26 |
| 28 | 5,6 | 5,7 | 5,6 | 10,1 | 8,5 | 7,2 | 10,2 | 8,5 | 7,2 | 10 | 8,4 | 7,1 | 9,6 | 8 | | 8,7 | 7,5 | | 7,3 | 6,8 | | 5,7 | | | 28 |
| 30 | 5,2 | 5,3 | 5,3 | 9,5 | 8,1 | 6,9 | 9,6 | 8,1 | 6,9 | 9,5 | 8 | 6,9 | 9,2 | 7,7 | 6,7 | 8,4 | 7,3 | | 7,1 | 6,6 | | 5,5 | 5 | | 30 |
| 32 | 4,9 | 5 | 5,1 | 8,9 | 7,7 | 6,7 | 9,1 | 7,8 | 6,7 | 9,1 | 7,7 | 6,7 | 8,9 | 7,4 | 6,6 | 8,2 | 7 | 6,3 | 6,9 | 6,5 | | 5,3 | 4,8 | | 32 |
| 34 | 4,6 | 4,8 | | 8,5 | 7,4 | 6,5 | 8,7 | 7,4 | 6,6 | 8,6 | 7,4 | 6,5 | 8,5 | 7,2 | 6,4 | 7,9 | 6,8 | 6,2 | 6,6 | 6,3 | 5,8 | 5,1 | 4,6 | | 34 |
| 36 | | | | 8 | 7,1 | 6,3 | 8,2 | 7,2 | 6,4 | 8,3 | 7,1 | 6,3 | 8,1 | 6,9 | 6,2 | 7,6 | 6,6 | 6 | 6,4 | 6,1 | 5,7 | 4,9 | 4,5 | 4,3 | 36 |
| 38 | | | | 7,6 | 6,8 | 6,1 | 7,8 | 6,9 | 6,2 | 7,9 | 6,9 | 6,2 | 7,8 | 6,7 | 6,1 | 7,3 | 6,4 | 5,8 | 6,1 | 5,9 | 5,5 | 4,7 | 4,3 | 4,1 | 38 |
| 40 | | | | 7,2 | 6,5 | 6 | 7,5 | 6,6 | 6 | 7,5 | 6,6 | 6 | 7,5 | 6,5 | 5,9 | 7 | 6,2 | 5,7 | 5,9 | 5,7 | 5,4 | 4,5 | 4,2 | 4 | 40 |
| 42 | | | | 6,9 | 6,2 | 5,8 | 7,1 | 6,4 | 5,8 | 7,2 | 6,4 | 5,8 | 7,2 | 6,3 | 5,8 | 6,7 | 6 | 5,6 | 5,6 | 5,5 | 5,3 | 4,4 | 4 | 3,8 | 42 |
| 44 | | | | 6,6 | 6 | 5,6 | 6,8 | 6,1 | 5,7 | 7 | 6,2 | 5,7 | 6,9 | 6,1 | 5,6 | 6,5 | 5,9 | 5,5 | 5,4 | 5,2 | 5,1 | 4,2 | 3,9 | 3,7 | 44 |
| 46 | | | | 6,2 | 5,8 | 5,5 | 6,5 | 5,9 | 5,6 | 6,7 | 6 | 5,6 | 6,7 | 5,9 | 5,5 | 6,2 | 5,7 | 5,4 | 5,1 | 5 | 5 | 4 | 3,7 | 3,6 | 46 |
| 48 | | | | 6 | 5,6 | 5,4 | 6,2 | 5,7 | 5,4 | 6,4 | 5,8 | 5,4 | 6,5 | 5,7 | 5,4 | 5,9 | 5,5 | 5,3 | 4,9 | 4,8 | 4,8 | 3,9 | 3,6 | 3,5 | 48 |
| 50 | | | | 5,7 | 5,4 | 5,2 | 6 | 5,5 | 5,3 | 6,2 | 5,6 | 5,3 | 6,3 | 5,6 | 5,3 | 5,7 | 5,4 | 5,2 | 4,7 | 4,6 | 4,7 | 3,7 | 3,5 | 3,4 | 50 |
| 52 | | | | 5,5 | 5,2 | 5,2 | 5,8 | 5,4 | 5,2 | 6 | 5,4 | 5,2 | 6 | 5,4 | 5,2 | 5,4 | 5,2 | 5,1 | 4,5 | 4,5 | 4,5 | 3,6 | 3,4 | 3,3 | 52 |
| 54 | | | | 5,3 | 5,1 | 5,1 | 5,6 | 5,2 | 5,1 | 5,8 | 5,3 | 5,1 | 5,8 | 5,3 | 5,1 | 5,2 | 5,1 | 5 | 4,3 | 4,3 | 4,3 | 3,4 | 3,3 | 3,2 | 54 |
| 56 | | | | 5,1 | 5 | 5,1 | 5,3 | 5,1 | 5,1 | 5,6 | 5,2 | 5,1 | 5,6 | 5,1 | 5 | 5 | 4,9 | 4,9 | 4,1 | 4,1 | 4,2 | 3,3 | 3,2 | 3,1 | 56 |
| 58 | | | | 4,9 | 4,9 | 5,1 | 5,2 | 5 | 5 | 5,4 | 5 | 5 | 5,3 | 5 | 4,9 | 4,7 | 4,7 | 4,7 | 3,9 | 3,9 | 4 | 3,2 | 3,1 | 3 | 58 |
| 60 | | | | 4,8 | 4,8 | | 5 | 4,9 | 5 | 5,2 | 4,9 | 5 | 5,1 | 4,9 | 4,9 | 4,5 | 4,5 | 4,6 | 3,7 | 3,7 | 3,8 | 3,1 | 3 | 3 | 60 |
| 62 | | | | 4,6 | 4,8 | | 4,8 | 4,8 | 5 | 5 | 4,8 | 4,9 | 4,8 | 4,8 | 4,8 | 4,2 | 4,3 | 4,4 | 3,6 | 3,6 | 3,6 | 3 | 2,9 | 2,9 | 62 |
| 64 | | | | | | | 4,7 | 4,7 | | 4,7 | 4,7 | 4,9 | 4,3 | 4,7 | 4,7 | 4 | 4,1 | 4,3 | 3,4 | 3,4 | 3,5 | 2,9 | 2,8 | 2,8 | 64 |
| 66 | | | | | | | 4,4 | 4,7 | | 4,5 | 4,5 | 4,7 | 3,9 | 4,4 | 4,5 | 3,7 | 3,9 | 4,1 | 3,3 | 3,3 | 3,3 | 2,8 | 2,8 | 2,8 | 66 |
| 68 | | | | | | | 2,4 | 3,4 | | 4,2 | 4,4 | | 3,6 | 3,9 | 4,1 | 3,4 | 3,7 | 3,8 | 3,1 | 3,2 | 3,2 | 2,7 | 2,7 | 2,7 | 68 |
| 70 | | | | | | | | | | 3,8 | 4 | | 3,4 | 3,5 | 3,5 | 3 | 3,4 | 3,5 | 2,9 | 3 | 3,1 | 2,6 | 2,6 | 2,7 | 70 |
| 72 | | | | | | | | | | 2,3 | 3,2 | | 3,2 | 3,3 | | 2,8 | 3,1 | 3,2 | 2,7 | 2,9 | 3 | 2,5 | 2,5 | 2,6 | 72 |
| 74 | | | | | | | | | | | | | 3 | 3,1 | | 2,7 | 2,7 | 2,8 | 2,4 | 2,8 | 2,9 | 2,3 | 2,4 | 2,5 | 74 |
| 76 | | | | | | | | | | | | | 2,1 | 2,8 | | 2,5 | 2,6 | | 2,2 | 2,4 | 2,6 | 2,2 | 2,3 | 2,4 | 76 |
| 78 | | | | | | | | | | | | | 1,5 | 1,9 | | 2,4 | 2,5 | | 2,1 | 2,1 | 2,2 | 1,9 | 2,2 | 2,3 | 78 |
| 80 | | | | | | | | | | | | | | | | 1,9 | 2,3 | | 2 | 2,1 | | 1,6 | 2 | 2,1 | 80 |
| 82 | | | | | | | | | | | | | | | | | 1,7 | | 1,9 | 2 | | 1,3 | 1,6 | 1,7 | 82 |
| 84 | | | | | | | | | | | | | | | | | | | 1,7 | 1,8 | | 1 | 1,3 | | 84 |
| 86 | | | | | | | | | | | | | | | | | | | | 1,3 | | | 1 | | 86 |

* Adapter · adapter · pièce d'adaptateur · adattatore · adaptador · адаптер

t_240_003_00301_00_000 / 003_02301_00_000 / 003_04301_00_000

# Traglasten/Lifting capacities
## Forces de levage/Portate
## Tablas de carga/Грузоподъемность

TF

| | 14,7 + 2 m* | | | 43,9 + 2 m* | | | 48,7 + 2 m* | | | 53,6 + 2 m* | | | 58,5 + 2 m* | | | 63,3 + 2 m* | | | 68,2 + 2 m* | | | 73,1 + 2 m* | | | |
|---|---|---|---|---|---|---|---|---|---|---|---|---|---|---|---|---|---|---|---|---|---|---|---|---|---|
| | 24,5 m | | | 24,5 m | | | 24,5 m | | | 24,5 m | | | 24,5 m | | | 24,5 m | | | 24,5 m | | | 24,5 m | | | |
| | 0° | 20° | 40° | 0° | 20° | 40° | 0° | 20° | 40° | 0° | 20° | 40° | 0° | 20° | 40° | 0° | 20° | 40° | 0° | 20° | 40° | 0° | 20° | 40° | |
| 6 | 14,3 | | | | | | | | | | | | | | | | | | | | | | | | 6 |
| 7 | 13,7 | | | | | | | | | | | | | | | | | | | | | | | | 7 |
| 8 | 13,1 | | | | | | | | | | | | | | | | | | | | | | | | 8 |
| 9 | 12,5 | | | | | | | | | | | | | | | | | | | | | | | | 9 |
| 10 | 11,9 | | | | | | | | | | | | | | | | | | | | | | | | 10 |
| 11 | 11,4 | | | | | | | | | | | | | | | | | | | | | | | | 11 |
| 12 | 10,8 | | | 14,1 | | | | | | | | | | | | | | | | | | | | | 12 |
| 13 | 10,3 | | | 13,7 | | | 13,1 | | | | | | | | | | | | | | | | | | 13 |
| 14 | 9,8 | 8,5 | | 13,3 | | | 12,8 | | | 11,8 | | | | | | | | | | | | | | | 14 |
| 16 | 8,9 | 8 | | 12,6 | | | 12,2 | | | 11,5 | | | 10 | | | | | | | | | | | | 16 |
| 18 | 8 | 7,5 | | 11,9 | | | 11,8 | | | 11,2 | | | 9,9 | | | 8,4 | | | | | | | | | 18 |
| 20 | 7,3 | 7 | | 11,3 | | | 11,2 | | | 10,7 | | | 9,6 | | | 8,3 | | | 6,8 | | | | | | 20 |
| 22 | 6,6 | 6,5 | 5,8 | 10,6 | 8,1 | | 10,7 | 8 | | 10,3 | | | 9,4 | | | 8,1 | | | 6,6 | | | 5,1 | | | 22 |
| 24 | 6 | 6 | 5,5 | 10,1 | 7,8 | | 10,2 | 7,8 | | 9,9 | 7,6 | | 9,1 | | | 8 | | | 6,5 | | | 5 | | | 24 |
| 26 | 5,6 | 5,6 | 5,3 | 9,5 | 7,5 | | 9,7 | 7,5 | | 9,5 | 7,3 | | 8,8 | 7,1 | | 7,8 | | | 6,4 | | | 4,9 | | | 26 |
| 28 | 5,1 | 5,1 | 5 | 9 | 7,2 | 5,9 | 9,2 | 7,2 | 5,9 | 9 | 7,1 | | 8,5 | 6,9 | | 7,6 | 6,4 | | 6,3 | | | 4,9 | | | 28 |
| 30 | 4,7 | 4,8 | 4,7 | 8,4 | 7 | 5,7 | 8,7 | 7 | 5,7 | 8,6 | 6,9 | 5,7 | 8,1 | 6,7 | | 7,4 | 6,2 | | 6,2 | 5,6 | | 4,8 | | | 30 |
| 32 | 4,4 | 4,5 | 4,5 | 8 | 6,7 | 5,6 | 8,2 | 6,7 | 5,6 | 8,2 | 6,7 | 5,6 | 7,8 | 6,5 | 5,5 | 7,1 | 6,1 | | 6 | 5,5 | | 4,7 | 4,3 | | 32 |
| 34 | 4,1 | 4,2 | 4,2 | 7,5 | 6,4 | 5,4 | 7,8 | 6,5 | 5,4 | 7,8 | 6,4 | 5,4 | 7,5 | 6,2 | 5,3 | 6,9 | 5,9 | 5,2 | 5,9 | 5,4 | | 4,5 | 4,1 | | 34 |
| 36 | 3,9 | 4 | 4,1 | 7,1 | 6,2 | 5,3 | 7,4 | 6,2 | 5,3 | 7,4 | 6,2 | 5,3 | 7,2 | 6 | 5,2 | 6,7 | 5,7 | 5 | 5,8 | 5,3 | 4,8 | 4,3 | 3,9 | | 36 |
| 38 | 3,7 | 3,8 | | 6,7 | 5,9 | 5,2 | 7 | 6 | 5,2 | 7,1 | 5,9 | 5,2 | 6,9 | 5,8 | 5,1 | 6,5 | 5,5 | 4,9 | 5,6 | 5,1 | 4,7 | 4,2 | 3,8 | 3,6 | 38 |
| 40 | | | | 6,4 | 5,6 | 5 | 6,7 | 5,7 | 5,1 | 6,8 | 5,7 | 5 | 6,6 | 5,6 | 5 | 6,2 | 5,3 | 4,8 | 5,4 | 5 | 4,6 | 4 | 3,6 | 3,4 | 40 |
| 42 | | | | 6 | 5,4 | 4,9 | 6,4 | 5,5 | 4,9 | 6,5 | 5,5 | 4,9 | 6,3 | 5,4 | 4,8 | 6 | 5,2 | 4,7 | 5,2 | 4,8 | 4,5 | 3,9 | 3,5 | 3,3 | 42 |
| 44 | | | | 5,8 | 5,2 | 4,8 | 6,1 | 5,3 | 4,8 | 6,2 | 5,3 | 4,8 | 6,1 | 5,2 | 4,7 | 5,8 | 5 | 4,6 | 4,9 | 4,7 | 4,4 | 3,7 | 3,4 | 3,2 | 44 |
| 46 | | | | 5,5 | 5 | 4,6 | 5,8 | 5,1 | 4,7 | 6 | 5,1 | 4,7 | 5,8 | 5,1 | 4,6 | 5,6 | 4,9 | 4,5 | 4,7 | 4,5 | 4,3 | 3,5 | 3,3 | 3,1 | 46 |
| 48 | | | | 5,2 | 4,8 | 4,5 | 5,6 | 4,9 | 4,6 | 5,7 | 5 | 4,6 | 5,6 | 4,9 | 4,5 | 5,4 | 4,8 | 4,4 | 4,5 | 4,4 | 4,2 | 3,4 | 3,2 | 3,1 | 48 |
| 50 | | | | 5 | 4,6 | 4,4 | 5,4 | 4,8 | 4,5 | 5,5 | 4,8 | 4,5 | 5,4 | 4,8 | 4,4 | 5,2 | 4,6 | 4,3 | 4,3 | 4,2 | 4,1 | 3,3 | 3,1 | 3 | 50 |
| 52 | | | | 4,8 | 4,5 | 4,3 | 5,1 | 4,6 | 4,4 | 5,3 | 4,6 | 4,4 | 5,2 | 4,6 | 4,3 | 5 | 4,5 | 4,2 | 4,1 | 4,1 | 4 | 3,2 | 3 | 2,9 | 52 |
| 54 | | | | 4,6 | 4,3 | 4,2 | 4,9 | 4,5 | 4,3 | 5,1 | 4,5 | 4,3 | 5,1 | 4,5 | 4,2 | 4,8 | 4,4 | 4,2 | 3,9 | 3,9 | 3,9 | 3,1 | 2,9 | 2,8 | 54 |
| 56 | | | | 4,4 | 4,2 | 4,2 | 4,7 | 4,3 | 4,2 | 4,9 | 4,4 | 4,2 | 4,9 | 4,4 | 4,2 | 4,6 | 4,3 | 4,1 | 3,7 | 3,7 | 3,8 | 3 | 2,8 | 2,7 | 56 |
| 58 | | | | 4,2 | 4,1 | 4,1 | 4,6 | 4,2 | 4,1 | 4,7 | 4,3 | 4,1 | 4,7 | 4,2 | 4,1 | 4,4 | 4,2 | 4 | 3,6 | 3,6 | 3,6 | 2,9 | 2,7 | 2,7 | 58 |
| 60 | | | | 4,1 | 4 | 4,1 | 4,4 | 4,1 | 4,1 | 4,6 | 4,1 | 4,1 | 4,6 | 4,1 | 4 | 4,2 | 4 | 4 | 3,4 | 3,4 | 3,5 | 2,8 | 2,6 | 2,6 | 60 |
| 62 | | | | 3,9 | 3,9 | | 4,2 | 4 | 4,1 | 4,4 | 4 | 4 | 4,4 | 4 | 4 | 3,9 | 3,9 | 3,9 | 3,2 | 3,3 | 3,4 | 2,7 | 2,6 | 2,5 | 62 |
| 64 | | | | 3,8 | 3,8 | | 4,1 | 3,9 | 4,1 | 4,2 | 4 | 4 | 4,2 | 4 | 4 | 3,7 | 3,8 | 3,8 | 3,1 | 3,1 | 3,2 | 2,6 | 2,5 | 2,5 | 64 |
| 66 | | | | 3,7 | 3,8 | | 4 | 3,8 | | 4,1 | 3,9 | 4 | 3,9 | 3,9 | 3,9 | 3,5 | 3,6 | 3,7 | 3 | 3 | 3,1 | 2,5 | 2,4 | 2,4 | 66 |
| 68 | | | | | | | 3,9 | 3,8 | | 3,9 | 3,8 | 4 | 3,6 | 3,8 | 3,9 | 3,3 | 3,5 | 3,6 | 2,9 | 2,9 | 3 | 2,4 | 2,3 | 2,4 | 68 |
| 70 | | | | | | | 3,4 | 3,8 | | 3,8 | 3,7 | | 3,2 | 3,6 | 3,8 | 3,1 | 3,3 | 3,4 | 2,7 | 2,8 | 2,9 | 2,3 | 2,3 | 2,3 | 70 |
| 72 | | | | | | | 1,3 | 2 | | 3,5 | 3,7 | | 3 | 3,2 | 3,4 | 2,7 | 3,1 | 3,2 | 2,6 | 2,7 | 2,8 | 2,2 | 2,2 | 2,3 | 72 |
| 74 | | | | | | | | | | 2,9 | 3,4 | | 2,9 | 3 | 3 | 2,5 | 2,9 | 3 | 2,4 | 2,6 | 2,7 | 2,1 | 2,2 | 2,2 | 74 |
| 76 | | | | | | | | | | 1,3 | 2,3 | | 2,7 | 2,8 | | 2,3 | 2,5 | 2,6 | 2,1 | 2,5 | 2,6 | 2 | 2,1 | 2,1 | 76 |
| 78 | | | | | | | | | | | | | 2,4 | 2,6 | | 2,2 | 2,3 | 2,4 | 1,9 | 2,2 | 2,4 | 1,9 | 2 | 2,1 | 78 |
| 80 | | | | | | | | | | | | | 1,6 | 2,1 | | 2,1 | 2,2 | | 1,8 | 1,9 | 2 | 1,7 | 1,9 | 2 | 80 |
| 82 | | | | | | | | | | | | | | | | 1,9 | 2,1 | | 1,7 | 1,8 | 1,8 | 1,4 | 1,8 | 1,8 | 82 |
| 84 | | | | | | | | | | | | | | | | 1,4 | 1,7 | | 1,6 | 1,6 | | 1,1 | 1,5 | 1,6 | 84 |
| 86 | | | | | | | | | | | | | | | | | | | 1,5 | 1,5 | | | 1,2 | 1,2 | 86 |
| 88 | | | | | | | | | | | | | | | | | | | 1 | 1,4 | | | | | 88 |

* Adapter · adapter · pièce d'adaptateur · adattatore · adaptador · адаптер

t_240_003_00401_00_000 / 003_02401_00_000 / 003_04401_00_000

# Traglasten/Lifting capacities
## Forces de levage/Portate
## Tablas de carga/Грузоподъемность



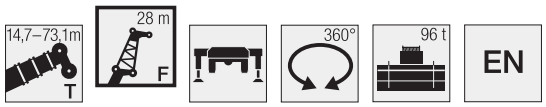


| | 14,7 + 2 m* | | | 43,9 + 2 m* | | | 48,7 + 2 m* | | | 53,6 + 2 m* | | | 58,5 + 2 m* | | | 63,3 + 2 m* | | | 68,2 + 2 m* | | | 73,1 + 2 m* | | | |
|---|---|---|---|---|---|---|---|---|---|---|---|---|---|---|---|---|---|---|---|---|---|---|---|---|---|
| | 28 m | | | 28 m | | | 28 m | | | 28 m | | | 28 m | | | 28 m | | | 28 m | | | 28 m | | | |
| | 0° | 20° | 40° | 0° | 20° | 40° | 0° | 20° | 40° | 0° | 20° | 40° | 0° | 20° | 40° | 0° | 20° | 40° | 0° | 20° | 40° | 0° | 20° | 40° | |
| 6 | 12,2 | | | | | | | | | | | | | | | | | | | | | | | | 6 |
| 7 | 12 | | | | | | | | | | | | | | | | | | | | | | | | 7 |
| 8 | 11,6 | | | | | | | | | | | | | | | | | | | | | | | | 8 |
| 9 | 11,1 | | | | | | | | | | | | | | | | | | | | | | | | 9 |
| 10 | 10,6 | | | | | | | | | | | | | | | | | | | | | | | | 10 |
| 11 | 10,2 | | | | | | | | | | | | | | | | | | | | | | | | 11 |
| 12 | 9,7 | | | 12,1 | | | | | | | | | | | | | | | | | | | | | 12 |
| 13 | 9,3 | | | 11,9 | | | | | | | | | | | | | | | | | | | | | 13 |
| 14 | 8,8 | | | 11,6 | | | 11,1 | | | | | | | | | | | | | | | | | | 14 |
| 16 | 8,1 | 6,8 | | 11 | | | 10,6 | | | 10 | | | | | | | | | | | | | | | 16 |
| 18 | 7,4 | 6,4 | | 10,4 | | | 10,1 | | | 9,6 | | | 8,7 | | | | | | | | | | | | 18 |
| 20 | 6,9 | 6 | | 9,9 | | | 9,6 | | | 9,2 | | | 8,5 | | | 7,3 | | | 5,9 | | | | | | 20 |
| 22 | 6,4 | 5,6 | | 9,4 | | | 9,2 | | | 8,8 | | | 8,2 | | | 7,1 | | | 5,8 | | | 4,4 | | | 22 |
| 24 | 5,8 | 5,3 | 4,6 | 8,8 | 6,5 | | 8,8 | 6,5 | | 8,4 | | | 7,9 | | | 7 | | | 5,7 | | | 4,3 | | | 24 |
| 26 | 5,3 | 5 | 4,3 | 8,4 | 6,2 | | 8,3 | 6,2 | | 8,1 | 6,1 | | 7,6 | | | 6,8 | | | 5,6 | | | 4,2 | | | 26 |
| 28 | 4,9 | 4,7 | 4,1 | 8 | 6 | | 7,9 | 6 | | 7,7 | 5,9 | | 7,3 | 5,7 | | 6,6 | | | 5,5 | | | 4,2 | | | 28 |
| 30 | 4,6 | 4,4 | 3,9 | 7,6 | 5,8 | 4,5 | 7,6 | 5,8 | | 7,4 | 5,7 | | 7 | 5,5 | | 6,4 | 5,3 | | 5,4 | | | 4,1 | | | 30 |
| 32 | 4,2 | 4,1 | 3,8 | 7,2 | 5,6 | 4,4 | 7,2 | 5,6 | 4,4 | 7,1 | 5,5 | | 6,8 | 5,4 | | 6,2 | 5,1 | | 5,3 | 4,7 | | 4,1 | | | 32 |
| 34 | 3,9 | 3,8 | 3,7 | 6,9 | 5,4 | 4,3 | 6,9 | 5,4 | 4,3 | 6,8 | 5,3 | 4,3 | 6,5 | 5,2 | 4,2 | 6,1 | 5 | | 5,2 | 4,6 | | 4 | 3,7 | | 34 |
| 36 | 3,7 | 3,6 | 3,6 | 6,6 | 5,2 | 4,2 | 6,6 | 5,2 | 4,2 | 6,6 | 5,2 | 4,2 | 6,3 | 5,1 | 4,1 | 5,9 | 4,9 | | 5,1 | 4,5 | | 3,9 | 3,5 | | 36 |
| 38 | 3,4 | 3,4 | 3,5 | 6,2 | 5 | 4,1 | 6,3 | 5,1 | 4,1 | 6,3 | 5 | 4,1 | 6,1 | 4,9 | 4 | 5,7 | 4,7 | 4 | 5 | 4,4 | | 3,7 | 3,4 | | 38 |
| 40 | 3,3 | 3,2 | 3,4 | 5,9 | 4,9 | 4 | 6 | 4,9 | 4 | 6 | 4,9 | 4 | 5,9 | 4,8 | 4 | 5,5 | 4,6 | 3,9 | 4,9 | 4,3 | 3,8 | 3,6 | 3,3 | | 40 |
| 42 | 3,1 | 3,2 | | 5,6 | 4,7 | 3,9 | 5,8 | 4,8 | 3,9 | 5,8 | 4,8 | 3,9 | 5,6 | 4,7 | 3,9 | 5,3 | 4,5 | 3,8 | 4,7 | 4,2 | 3,7 | 3,4 | 3,2 | 3 | 42 |
| 44 | | | | 5,3 | 4,5 | 3,8 | 5,5 | 4,6 | 3,9 | 5,5 | 4,6 | 3,9 | 5,4 | 4,5 | 3,8 | 5,1 | 4,4 | 3,8 | 4,5 | 4,1 | 3,7 | 3,3 | 3,1 | 2,9 | 44 |
| 46 | | | | 5,1 | 4,4 | 3,8 | 5,3 | 4,5 | 3,8 | 5,3 | 4,5 | 3,8 | 5,2 | 4,4 | 3,8 | 5 | 4,3 | 3,7 | 4,4 | 4 | 3,6 | 3,2 | 2,9 | 2,8 | 46 |
| 48 | | | | 4,9 | 4,2 | 3,7 | 5 | 4,3 | 3,7 | 5,1 | 4,3 | 3,7 | 5 | 4,3 | 3,7 | 4,8 | 4,1 | 3,7 | 4,2 | 3,9 | 3,6 | 3,1 | 2,9 | 2,8 | 48 |
| 50 | | | | 4,6 | 4,1 | 3,7 | 4,8 | 4,1 | 3,7 | 4,9 | 4,2 | 3,7 | 4,8 | 4,1 | 3,7 | 4,6 | 4 | 3,6 | 4 | 3,8 | 3,5 | 3 | 2,8 | 2,7 | 50 |
| 52 | | | | 4,4 | 3,9 | 3,6 | 4,6 | 4 | 3,6 | 4,7 | 4,1 | 3,6 | 4,6 | 4 | 3,6 | 4,5 | 3,9 | 3,6 | 3,8 | 3,7 | 3,5 | 2,9 | 2,7 | 2,6 | 52 |
| 54 | | | | 4,2 | 3,8 | 3,6 | 4,4 | 3,9 | 3,6 | 4,5 | 3,9 | 3,6 | 4,5 | 3,9 | 3,6 | 4,3 | 3,8 | 3,5 | 3,6 | 3,6 | 3,4 | 2,8 | 2,6 | 2,5 | 54 |
| 56 | | | | 4 | 3,7 | 3,5 | 4,2 | 3,7 | 3,6 | 4,3 | 3,8 | 3,6 | 4,3 | 3,8 | 3,5 | 4,2 | 3,7 | 3,5 | 3,5 | 3,4 | 3,4 | 2,7 | 2,5 | 2,4 | 56 |
| 58 | | | | 3,9 | 3,5 | 3,5 | 4 | 3,6 | 3,5 | 4,1 | 3,7 | 3,5 | 4,1 | 3,7 | 3,5 | 4 | 3,6 | 3,4 | 3,3 | 3,3 | 3,3 | 2,6 | 2,4 | 2,4 | 58 |
| 60 | | | | 3,7 | 3,4 | 3,4 | 3,9 | 3,5 | 3,5 | 4 | 3,6 | 3,4 | 4 | 3,6 | 3,4 | 3,9 | 3,5 | 3,4 | 3,2 | 3,2 | 3,2 | 2,5 | 2,4 | 2,3 | 60 |
| 62 | | | | 3,6 | 3,4 | 3,4 | 3,7 | 3,4 | 3,4 | 3,9 | 3,5 | 3,4 | 3,9 | 3,5 | 3,4 | 3,7 | 3,4 | 3,3 | 3,1 | 3,1 | 3,1 | 2,4 | 2,3 | 2,3 | 62 |
| 64 | | | | 3,4 | 3,3 | 3,4 | 3,6 | 3,3 | 3,4 | 3,7 | 3,4 | 3,4 | 3,8 | 3,4 | 3,3 | 3,6 | 3,4 | 3,3 | 2,9 | 3 | 3 | 2,3 | 2,2 | 2,2 | 64 |
| 66 | | | | 3,3 | 3,2 | | 3,5 | 3,3 | 3,4 | 3,6 | 3,3 | 3,3 | 3,6 | 3,3 | 3,3 | 3,4 | 3,3 | 3,3 | 2,8 | 2,9 | 2,9 | 2,3 | 2,1 | 2,1 | 66 |
| 68 | | | | 3,2 | 3,2 | | 3,3 | 3,2 | 3,4 | 3,5 | 3,3 | 3,3 | 3,5 | 3,3 | 3,3 | 3,2 | 3,2 | 3,2 | 2,7 | 2,7 | 2,8 | 2,2 | 2,1 | 2,1 | 68 |
| 70 | | | | 3 | 3,2 | | 3,3 | 3,2 | | 3,4 | 3,2 | 3,3 | 3,3 | 3,2 | 3,3 | 3,1 | 3,1 | 3,2 | 2,6 | 2,6 | 2,7 | 2,1 | 2 | 2 | 70 |
| 72 | | | | | | | 3,2 | 3,2 | | 3,3 | 3,2 | 3,3 | 3 | 3,1 | 3,3 | 2,9 | 3 | 3,1 | 2,5 | 2,5 | 2,6 | 2 | 2 | 2 | 72 |
| 74 | | | | | | | 2,6 | 3,2 | | 3,2 | 3,1 | | 2,8 | 3,1 | 3,3 | 2,6 | 2,9 | 3 | 2,4 | 2,4 | 2,5 | 1,9 | 1,9 | 2 | 74 |
| 76 | | | | | | | | | | 3 | 3,1 | | 2,6 | 2,7 | 2,9 | 2,2 | 2,7 | 2,9 | 2,2 | 2,3 | 2,4 | 1,8 | 1,9 | 1,9 | 76 |
| 78 | | | | | | | | | | 2,2 | 2,9 | | 2,5 | 2,6 | | 2,1 | 2,4 | 2,6 | 2 | 2,2 | 2,3 | 1,7 | 1,8 | 1,9 | 78 |
| 80 | | | | | | | | | | | | | 2,3 | 2,5 | | 2 | 2,1 | 2,2 | 1,7 | 2,1 | 2,2 | 1,6 | 1,7 | 1,8 | 80 |
| 82 | | | | | | | | | | | | | 1,8 | 2,2 | | 1,9 | 2 | | 1,5 | 1,8 | 2 | 1,5 | 1,6 | 1,8 | 82 |
| 84 | | | | | | | | | | | | | 1,2 | 1,4 | | 1,7 | 1,9 | | 1,4 | 1,5 | 1,6 | | 1,6 | 1,7 | 84 |
| 86 | | | | | | | | | | | | | | | | 1,4 | 1,7 | | 1,3 | 1,4 | | | 1,4 | 1,5 | 86 |
| 88 | | | | | | | | | | | | | | | | 1 | 1,3 | | 1,3 | 1,3 | | | | 1,1 | 88 |
| 90 | | | | | | | | | | | | | | | | | | | | 1,2 | | | | | 90 |

* Adapter · adapter · pièce d'adaptateur · adattatore · adaptador · адаптер

t_240_003_00501_00_000 / 003_02501_00_000 / 003_04501_00_000

# Traglasten/Lifting capacities
## Forces de levage/Portate
## Tablas de carga/Грузоподъемность

**TF**

| | 14,7 + 2 m* | | | 43,9 + 2 m* | | | 48,7 + 2 m* | | | 53,6 + 2 m* | | | 58,5 + 2 m* | | | 63,3 + 2 m* | | | 68,2 + 2 m* | | | 73,1 + 2 m* | | | |
|---|---|---|---|---|---|---|---|---|---|---|---|---|---|---|---|---|---|---|---|---|---|---|---|---|---|
| | 31,5 m | | | 31,5 m | | | 31,5 m | | | 31,5 m | | | 31,5 m | | | 31,5 m | | | 31,5 m | | | 31,5 m | | | |
| | 0° | 20° | 40° | 0° | 20° | 40° | 0° | 20° | 40° | 0° | 20° | 40° | 0° | 20° | 40° | 0° | 20° | 40° | 0° | 20° | 40° | 0° | 20° | 40° | |
| 7 | 10,5 | | | | | | | | | | | | | | | | | | | | | | | | 7 |
| 8 | 10,1 | | | | | | | | | | | | | | | | | | | | | | | | 8 |
| 9 | 9,7 | | | | | | | | | | | | | | | | | | | | | | | | 9 |
| 10 | 9,3 | | | | | | | | | | | | | | | | | | | | | | | | 10 |
| 11 | 8,9 | | | | | | | | | | | | | | | | | | | | | | | | 11 |
| 12 | 8,5 | | | | | | | | | | | | | | | | | | | | | | | | 12 |
| 13 | 8,2 | | | 10,3 | | | | | | | | | | | | | | | | | | | | | 13 |
| 14 | 7,8 | | | 10 | | | 9,5 | | | | | | | | | | | | | | | | | | 14 |
| 16 | 7,2 | | | 9,5 | | | 9,1 | | | 8,6 | | | | | | | | | | | | | | | 16 |
| 18 | 6,6 | 5,5 | | 9 | | | 8,7 | | | 8,2 | | | 7,6 | | | | | | | | | | | | 18 |
| 20 | 6 | 5,2 | | 8,5 | | | 8,3 | | | 7,9 | | | 7,3 | | | 6,4 | | | | | | | | | 20 |
| 22 | 5,6 | 4,8 | | 8,1 | | | 7,9 | | | 7,6 | | | 7,1 | | | 6,3 | | | 5 | | | | | | 22 |
| 24 | 5,2 | 4,5 | | 7,7 | | | 7,5 | | | 7,3 | | | 6,8 | | | 6,1 | | | 4,9 | | | 3,7 | | | 24 |
| 26 | 4,8 | 4,2 | | 7,2 | 5,3 | | 7,2 | 5,2 | | 7 | | | 6,5 | | | 5,9 | | | 4,8 | | | 3,6 | | | 26 |
| 28 | 4,4 | 3,9 | 3,4 | 6,9 | 5,1 | | 6,8 | 5 | | 6,6 | 4,9 | | 6,3 | | | 5,7 | | | 4,7 | | | 3,5 | | | 28 |
| 30 | 4,1 | 3,7 | 3,2 | 6,5 | 4,8 | | 6,5 | 4,8 | | 6,4 | 4,8 | | 6 | 4,6 | | 5,5 | | | 4,7 | | | 3,5 | | | 30 |
| 32 | 3,8 | 3,5 | 3,1 | 6,2 | 4,7 | | 6,2 | 4,6 | | 6,1 | 4,6 | | 5,8 | 4,5 | | 5,4 | 4,2 | | 4,6 | | | 3,4 | | | 32 |
| 34 | 3,5 | 3,3 | 3 | 5,9 | 4,5 | 3,4 | 5,9 | 4,5 | 3,4 | 5,8 | 4,4 | | 5,6 | 4,3 | | 5,2 | 4,1 | | 4,5 | 3,8 | | 3,4 | | | 34 |
| 36 | 3,3 | 3,2 | 2,9 | 5,6 | 4,3 | 3,3 | 5,6 | 4,3 | 3,3 | 5,6 | 4,3 | 3,3 | 5,4 | 4,2 | | 5 | 4 | | 4,4 | 3,7 | | 3,3 | 3,1 | | 36 |
| 38 | 3,1 | 3 | 2,8 | 5,3 | 4,1 | 3,3 | 5,4 | 4,2 | 3,3 | 5,3 | 4,1 | 3,2 | 5,2 | 4,1 | 3,2 | 4,9 | 3,9 | | 4,3 | 3,7 | | 3,2 | 3 | | 38 |
| 40 | 2,9 | 2,9 | 2,8 | 5,1 | 4 | 3,2 | 5,2 | 4 | 3,2 | 5,1 | 4 | 3,2 | 5 | 3,9 | 3,1 | 4,7 | 3,8 | 3,1 | 4,2 | 3,6 | | 3,2 | 2,9 | | 40 |
| 42 | 2,8 | 2,8 | 2,8 | 4,9 | 3,8 | 3,1 | 4,9 | 3,9 | 3,1 | 4,9 | 3,9 | 3,1 | 4,8 | 3,8 | 3,1 | 4,6 | 3,7 | 3 | 4,1 | 3,5 | 2,9 | 3,1 | 2,8 | | 42 |
| 44 | 2,6 | 2,7 | 2,8 | 4,6 | 3,7 | 3 | 4,7 | 3,7 | 3,1 | 4,7 | 3,7 | 3,1 | 4,6 | 3,7 | 3 | 4,4 | 3,6 | 3 | 4 | 3,4 | 2,9 | 3 | 2,7 | 2,6 | 44 |
| 46 | 2,6 | | | 4,4 | 3,6 | 3 | 4,6 | 3,6 | 3 | 4,6 | 3,6 | 3 | 4,5 | 3,6 | 3 | 4,3 | 3,5 | 3 | 3,9 | 3,3 | 2,9 | 2,9 | 2,6 | 2,5 | 46 |
| 48 | | | | 4,2 | 3,4 | 2,9 | 4,4 | 3,5 | 3 | 4,4 | 3,5 | 3 | 4,3 | 3,5 | 2,9 | 4,1 | 3,4 | 2,9 | 3,7 | 3,3 | 2,9 | 2,8 | 2,5 | 2,4 | 48 |
| 50 | | | | 4 | 3,3 | 2,9 | 4,2 | 3,4 | 2,9 | 4,2 | 3,4 | 2,9 | 4,2 | 3,4 | 2,9 | 4 | 3,3 | 2,9 | 3,6 | 3,2 | 2,8 | 2,7 | 2,4 | 2,4 | 50 |
| 52 | | | | 3,8 | 3,2 | 2,9 | 4 | 3,3 | 2,9 | 4,1 | 3,3 | 2,9 | 4 | 3,3 | 2,9 | 3,9 | 3,3 | 2,8 | 3,5 | 3,1 | 2,8 | 2,6 | 2,4 | 2,3 | 52 |
| 54 | | | | 3,6 | 3,2 | 2,8 | 3,8 | 3,2 | 2,8 | 3,9 | 3,3 | 2,9 | 3,9 | 3,2 | 2,8 | 3,7 | 3,2 | 2,8 | 3,3 | 3,1 | 2,8 | 2,5 | 2,3 | 2,2 | 54 |
| 56 | | | | 3,5 | 3,1 | 2,8 | 3,7 | 3,2 | 2,8 | 3,7 | 3,2 | 2,8 | 3,7 | 3,2 | 2,8 | 3,6 | 3,1 | 2,8 | 3,2 | 3 | 2,8 | 2,4 | 2,2 | 2,1 | 56 |
| 58 | | | | 3,3 | 3 | 2,8 | 3,5 | 3,1 | 2,8 | 3,6 | 3,1 | 2,8 | 3,6 | 3,1 | 2,8 | 3,5 | 3,1 | 2,8 | 3,1 | 3 | 2,7 | 2,3 | 2,1 | 2,1 | 58 |
| 60 | | | | 3,2 | 3 | 2,8 | 3,4 | 3 | 2,8 | 3,5 | 3 | 2,8 | 3,4 | 3 | 2,8 | 3,4 | 3 | 2,7 | 2,9 | 2,9 | 2,7 | 2,2 | 2,1 | 2 | 60 |
| 62 | | | | 3,1 | 2,9 | 2,8 | 3,3 | 2,9 | 2,8 | 3,3 | 3 | 2,8 | 3,3 | 3 | 2,8 | 3,3 | 2,9 | 2,7 | 2,8 | 2,8 | 2,7 | 2,1 | 2 | 2 | 62 |
| 64 | | | | 3 | 2,8 | 2,8 | 3,1 | 2,9 | 2,8 | 3,2 | 2,9 | 2,8 | 3,2 | 2,9 | 2,8 | 3,2 | 2,9 | 2,7 | 2,7 | 2,7 | 2,7 | 2 | 1,9 | 1,9 | 64 |
| 66 | | | | 2,9 | 2,8 | 2,8 | 3 | 2,8 | 2,8 | 3,1 | 2,9 | 2,8 | 3,1 | 2,8 | 2,8 | 3,1 | 2,8 | 2,7 | 2,6 | 2,6 | 2,7 | 2 | 1,9 | 1,8 | 66 |
| 68 | | | | 2,8 | 2,7 | 2,8 | 2,9 | 2,8 | 2,8 | 3 | 2,8 | 2,8 | 3 | 2,8 | 2,8 | 2,9 | 2,8 | 2,7 | 2,5 | 2,5 | 2,6 | 1,9 | 1,8 | 1,8 | 68 |
| 70 | | | | 2,7 | 2,7 | | 2,8 | 2,7 | 2,8 | 2,9 | 2,7 | 2,8 | 3 | 2,7 | 2,7 | 2,8 | 2,7 | 2,7 | 2,3 | 2,4 | 2,5 | 1,8 | 1,7 | 1,7 | 70 |
| 72 | | | | 2,6 | 2,7 | | 2,8 | 2,7 | 2,8 | 2,8 | 2,7 | 2,8 | 2,9 | 2,7 | 2,7 | 2,7 | 2,7 | 2,7 | 2,2 | 2,3 | 2,4 | 1,7 | 1,7 | 1,7 | 72 |
| 74 | | | | 1,9 | 2,7 | | 2,7 | 2,6 | | 2,8 | 2,6 | 2,8 | 2,7 | 2,6 | 2,7 | 2,6 | 2,6 | 2,7 | 2,1 | 2,2 | 2,3 | 1,7 | 1,6 | 1,6 | 74 |
| 76 | | | | | | | 2,6 | 2,6 | | 2,7 | 2,6 | 2,8 | 2,5 | 2,6 | 2,7 | 2,3 | 2,5 | 2,7 | 2 | 2,1 | 2,2 | 1,6 | 1,6 | 1,6 | 76 |
| 78 | | | | | | | 1,7 | 2,6 | | 2,6 | 2,6 | | 2,4 | 2,5 | 2,7 | 2 | 2,4 | 2,6 | 1,9 | 2 | 2,1 | 1,5 | 1,5 | 1,6 | 78 |
| 80 | | | | | | | | | | 2,5 | 2,6 | | 2,2 | 2,3 | 2,4 | 1,8 | 2,2 | 2,4 | 1,7 | 1,9 | 2 | 1,4 | 1,5 | 1,5 | 80 |
| 82 | | | | | | | | | | 1,3 | 2,4 | | 2 | 2,2 | | 1,7 | 1,9 | 2,1 | 1,4 | 1,8 | 1,9 | 1,3 | 1,4 | 1,5 | 82 |
| 84 | | | | | | | | | | | | | 1,8 | 2,1 | | 1,6 | 1,7 | 1,8 | 1,2 | 1,6 | 1,8 | | 1,3 | 1,4 | 84 |
| 86 | | | | | | | | | | | | | 1 | 1,7 | | 1,4 | 1,6 | | 1,1 | 1,3 | 1,5 | | 1,2 | 1,3 | 86 |
| 88 | | | | | | | | | | | | | | 1 | | 1,3 | 1,4 | | 1 | 1,1 | 1,2 | | | | 88 |
| 90 | | | | | | | | | | | | | | | | | 1,2 | | | 1 | | | | | 90 |

*Adapter · adapter · pièce d'adaptateur · adattatore · adaptador · адаптер

t_240_003_00601_00_000 / 003_02601_00_000 / 003_04601_00_000

# Traglasten/Lifting capacities
## Forces de levage/Portate
## Tablas de carga/Грузоподъемность

| | 14,7 + 2 m* | | | 43,9 + 2 m* | | | 48,7 + 2 m* | | | 53,6 + 2 m* | | | 58,5 + 2 m* | | | 63,3 + 2 m* | | | 68,2 + 2 m* | | | 73,1 + 2 m* | | | |
|---|---|---|---|---|---|---|---|---|---|---|---|---|---|---|---|---|---|---|---|---|---|---|---|---|---|
| | 35 m | | | 35 m | | | 35 m | | | 35 m | | | 35 m | | | 35 m | | | 35 m | | | 35 m | | | |
| | 0° | 20° | 40° | 0° | 20° | 40° | 0° | 20° | 40° | 0° | 20° | 40° | 0° | 20° | 40° | 0° | 20° | 40° | 0° | 20° | 40° | 0° | 20° | 40° | |
| 8 | 8,8 | | | | | | | | | | | | | | | | | | | | | | | | 8 |
| 9 | 8,5 | | | | | | | | | | | | | | | | | | | | | | | | 9 |
| 10 | 8,2 | | | | | | | | | | | | | | | | | | | | | | | | 10 |
| 11 | 7,8 | | | | | | | | | | | | | | | | | | | | | | | | 11 |
| 12 | 7,5 | | | | | | | | | | | | | | | | | | | | | | | | 12 |
| 13 | 7,2 | | | | | | | | | | | | | | | | | | | | | | | | 13 |
| 14 | 6,9 | | | 8,7 | | | | | | | | | | | | | | | | | | | | | 14 |
| 16 | 6,3 | | | 8,2 | | | 7,9 | | | | | | | | | | | | | | | | | | 16 |
| 18 | 5,8 | | | 7,8 | | | 7,5 | | | 7,1 | | | | | | | | | | | | | | | 18 |
| 20 | 5,4 | 4,5 | | 7,4 | | | 7,2 | | | 6,8 | | | 6,3 | | | 5,6 | | | | | | | | | 20 |
| 22 | 4,9 | 4,2 | | 7 | | | 6,8 | | | 6,5 | | | 6,1 | | | 5,5 | | | 4,4 | | | | | | 22 |
| 24 | 4,5 | 3,9 | | 6,7 | | | 6,5 | | | 6,3 | | | 5,9 | | | 5,3 | | | 4,3 | | | 3,1 | | | 24 |
| 26 | 4,2 | 3,6 | | 6,3 | | | 6,2 | | | 6 | | | 5,7 | | | 5,1 | | | 4,2 | | | 3,1 | | | 26 |
| 28 | 3,9 | 3,4 | | 6 | 4,3 | | 5,9 | 4,3 | | 5,8 | | | 5,4 | | | 5 | | | 4,1 | | | 3,1 | | | 28 |
| 30 | 3,6 | 3,2 | 2,7 | 5,7 | 4,1 | | 5,6 | 4,1 | | 5,5 | 4 | | 5,2 | | | 4,8 | | | 4 | | | 3 | | | 30 |
| 32 | 3,4 | 3 | 2,6 | 5,4 | 3,9 | | 5,4 | 3,9 | | 5,2 | 3,8 | | 5 | 3,7 | | 4,6 | | | 4 | | | 3 | | | 32 |
| 34 | 3,1 | 2,8 | 2,5 | 5,1 | 3,7 | | 5,1 | 3,7 | | 5 | 3,7 | | 4,8 | 3,6 | | 4,4 | 3,4 | | 3,9 | | | 2,9 | | | 34 |
| 36 | 2,9 | 2,7 | 2,4 | 4,8 | 3,5 | 2,8 | 4,8 | 3,6 | | 4,8 | 3,5 | | 4,6 | 3,4 | | 4,3 | 3,3 | | 3,8 | 3,1 | | 2,9 | | | 36 |
| 38 | 2,7 | 2,5 | 2,3 | 4,6 | 3,4 | 2,7 | 4,6 | 3,4 | 2,7 | 4,6 | 3,4 | 2,6 | 4,4 | 3,4 | | 4,1 | 3,2 | | 3,7 | 3 | | 2,8 | | | 38 |
| 40 | 2,6 | 2,4 | 2,3 | 4,3 | 3,3 | 2,6 | 4,4 | 3,3 | 2,6 | 4,4 | 3,3 | 2,6 | 4,3 | 3,3 | 2,5 | 4 | 3,1 | | 3,6 | 3 | | 2,7 | 2,6 | | 40 |
| 42 | 2,4 | 2,3 | 2,2 | 4,1 | 3,2 | 2,5 | 4,2 | 3,2 | 2,6 | 4,2 | 3,2 | 2,5 | 4,1 | 3,2 | 2,5 | 3,9 | 3,1 | 2,4 | 3,5 | 2,9 | | 2,7 | 2,5 | | 42 |
| 44 | 2,3 | 2,3 | 2,2 | 4 | 3 | 2,5 | 4 | 3,1 | 2,5 | 4 | 3,1 | 2,5 | 3,9 | 3,1 | 2,5 | 3,7 | 3 | 2,4 | 3,4 | 2,8 | | 2,6 | 2,4 | | 44 |
| 46 | 2,2 | 2,2 | 2,2 | 3,8 | 2,9 | 2,4 | 3,8 | 3 | 2,4 | 3,9 | 3 | 2,4 | 3,8 | 3 | 2,4 | 3,6 | 2,9 | 2,4 | 3,3 | 2,8 | 2,3 | 2,5 | 2,3 | | 46 |
| 48 | 2,1 | 2,2 | | 3,6 | 2,8 | 2,4 | 3,7 | 2,9 | 2,4 | 3,7 | 2,9 | 2,4 | 3,6 | 2,9 | 2,4 | 3,5 | 2,8 | 2,3 | 3,2 | 2,7 | 2,3 | 2,4 | 2,2 | 2,1 | 48 |
| 50 | | | | 3,4 | 2,8 | 2,3 | 3,5 | 2,8 | 2,4 | 3,6 | 2,8 | 2,3 | 3,5 | 2,8 | 2,3 | 3,4 | 2,8 | 2,3 | 3,1 | 2,7 | 2,3 | 2,3 | 2,1 | 2,1 | 50 |
| 52 | | | | 3,3 | 2,7 | 2,3 | 3,4 | 2,7 | 2,3 | 3,4 | 2,7 | 2,3 | 3,4 | 2,7 | 2,3 | 3,3 | 2,7 | 2,3 | 3,1 | 2,6 | 2,2 | 2,2 | 2,1 | 2 | 52 |
| 54 | | | | 3,1 | 2,6 | 2,3 | 3,3 | 2,7 | 2,3 | 3,3 | 2,7 | 2,3 | 3,3 | 2,7 | 2,3 | 3,2 | 2,6 | 2,2 | 3 | 2,6 | 2,2 | 2,1 | 2 | 1,9 | 54 |
| 56 | | | | 3 | 2,5 | 2,2 | 3,1 | 2,6 | 2,2 | 3,2 | 2,6 | 2,2 | 3,2 | 2,6 | 2,2 | 3,1 | 2,6 | 2,2 | 2,9 | 2,5 | 2,2 | 2 | 1,9 | 1,9 | 56 |
| 58 | | | | 2,9 | 2,5 | 2,2 | 3 | 2,5 | 2,2 | 3,1 | 2,5 | 2,2 | 3,1 | 2,5 | 2,2 | 3 | 2,5 | 2,2 | 2,8 | 2,5 | 2,2 | 1,9 | 1,8 | 1,8 | 58 |
| 60 | | | | 2,8 | 2,4 | 2,2 | 2,9 | 2,5 | 2,2 | 3 | 2,5 | 2,2 | 3 | 2,5 | 2,2 | 2,9 | 2,5 | 2,2 | 2,7 | 2,4 | 2,1 | 1,9 | 1,8 | 1,7 | 60 |
| 62 | | | | 2,6 | 2,4 | 2,2 | 2,8 | 2,4 | 2,2 | 2,9 | 2,4 | 2,2 | 2,9 | 2,4 | 2,2 | 2,9 | 2,4 | 2,2 | 2,5 | 2,4 | 2,1 | 1,8 | 1,7 | 1,7 | 62 |
| 64 | | | | 2,5 | 2,3 | 2,2 | 2,7 | 2,4 | 2,2 | 2,8 | 2,4 | 2,2 | 2,8 | 2,4 | 2,2 | 2,8 | 2,4 | 2,1 | 2,4 | 2,3 | 2,1 | 1,7 | 1,6 | 1,6 | 64 |
| 66 | | | | 2,4 | 2,3 | 2,2 | 2,6 | 2,3 | 2,2 | 2,7 | 2,3 | 2,2 | 2,7 | 2,3 | 2,2 | 2,7 | 2,3 | 2,1 | 2,3 | 2,3 | 2,1 | 1,6 | 1,6 | 1,6 | 66 |
| 68 | | | | 2,4 | 2,2 | 2,2 | 2,5 | 2,3 | 2,2 | 2,6 | 2,3 | 2,2 | 2,6 | 2,3 | 2,2 | 2,6 | 2,3 | 2,1 | 2,2 | 2,2 | 2,1 | 1,6 | 1,5 | 1,5 | 68 |
| 70 | | | | 2,3 | 2,2 | 2,2 | 2,4 | 2,3 | 2,2 | 2,5 | 2,3 | 2,2 | 2,6 | 2,3 | 2,2 | 2,5 | 2,3 | 2,1 | 2,1 | 2,1 | 2,1 | 1,5 | 1,4 | 1,5 | 70 |
| 72 | | | | 2,2 | 2,2 | 2,2 | 2,3 | 2,2 | 2,2 | 2,4 | 2,2 | 2,2 | 2,5 | 2,2 | 2,2 | 2,4 | 2,2 | 2,1 | 2 | 2,1 | 2,1 | 1,4 | 1,4 | 1,4 | 72 |
| 74 | | | | 2,1 | 2,2 | | 2,2 | 2,2 | 2,2 | 2,4 | 2,2 | 2,2 | 2,4 | 2,2 | 2,2 | 2,3 | 2,2 | 2,1 | 1,9 | 2 | 2,1 | 1,4 | 1,3 | 1,4 | 74 |
| 76 | | | | 2,1 | 2,2 | | 2,2 | 2,2 | 2,2 | 2,3 | 2,2 | 2,2 | 2,3 | 2,2 | 2,2 | 2,2 | 2,2 | 2,1 | 1,8 | 1,9 | 2 | 1,3 | 1,3 | 1,3 | 76 |
| 78 | | | | | | | 2,1 | 2,2 | | 2,2 | 2,2 | 2,2 | 2,2 | 2,2 | 2,2 | 2 | 2,1 | 2,1 | 1,7 | 1,8 | 1,9 | 1,2 | 1,2 | 1,3 | 78 |
| 80 | | | | | | | 2,1 | 2,2 | | 2,2 | 2,1 | 2,2 | 2,1 | 2,1 | 2,2 | 1,7 | 2 | 2,1 | 1,5 | 1,7 | 1,8 | 1,2 | 1,2 | 1,3 | 80 |
| 82 | | | | | | | | 1,8 | | 2,1 | 2,1 | | 1,9 | 2 | 2,2 | 1,5 | 2 | 2,1 | 1,4 | 1,6 | 1,7 | | 1,1 | 1,2 | 82 |
| 84 | | | | | | | | | | 1,8 | 2,1 | | 1,8 | 2 | 2 | 1,4 | 1,7 | 2 | 1,2 | 1,5 | 1,6 | | 1,1 | 1,2 | 84 |
| 86 | | | | | | | | | | | 1,7 | | 1,6 | 1,8 | | 1,3 | 1,4 | 1,6 | | 1,4 | 1,5 | | 1 | 1,1 | 86 |
| 88 | | | | | | | | | | | | | 1,3 | 1,6 | | 1,2 | 1,3 | 1,3 | | 1,2 | 1,3 | | | 1,1 | 88 |
| 90 | | | | | | | | | | | | | | 1,3 | | 1,1 | 1,2 | | | | 1,1 | | | | 90 |
| 92 | | | | | | | | | | | | | | | | | 1,1 | | | | | | | | 92 |

*Adapter · adapter · pièce d'adaptateur · adattatore · adaptador · адаптер

t_240_003_00701_00_000 / 003_02701_00_000 / 003_04701_00_000

# Traglasten/Lifting capacities
## Forces de levage/Portate
## Tablas de carga/Грузоподъемность

TF

| | 14,7 + 2 m* | | | 43,9 + 2 m* | | | 48,7 + 2 m* | | | 53,6 + 2 m* | | | 58,5 + 2 m* | | | 63,3 + 2 m* | | | 68,2 + 2 m* | | | 73,1 + 2 m* | | | |
|---|---|---|---|---|---|---|---|---|---|---|---|---|---|---|---|---|---|---|---|---|---|---|---|---|---|
| | 38,5 m | | | 38,5 m | | | 38,5 m | | | 38,5 m | | | 38,5 m | | | 38,5 m | | | 38,5 m | | | 38,5 m | | | |
| | 0° | 20° | 40° | 0° | 20° | 40° | 0° | 20° | 40° | 0° | 20° | 40° | 0° | 20° | 40° | 0° | 20° | 40° | 0° | 20° | 40° | 0° | 20° | 40° | |
| 9 | 7,5 | | | | | | | | | | | | | | | | | | | | | | | | 9 |
| 10 | 7,2 | | | | | | | | | | | | | | | | | | | | | | | | 10 |
| 11 | 6,9 | | | | | | | | | | | | | | | | | | | | | | | | 11 |
| 12 | 6,6 | | | | | | | | | | | | | | | | | | | | | | | | 12 |
| 13 | 6,3 | | | | | | | | | | | | | | | | | | | | | | | | 13 |
| 14 | 6,1 | | | | | | | | | | | | | | | | | | | | | | | | 14 |
| 16 | 5,6 | | | 7,2 | | | 6,9 | | | | | | | | | | | | | | | | | | 16 |
| 18 | 5,2 | | | 6,8 | | | 6,5 | | | 6,2 | | | | | | | | | | | | | | | 18 |
| 20 | 4,8 | | | 6,4 | | | 6,2 | | | 5,9 | | | 5,5 | | | | | | | | | | | | 20 |
| 22 | 4,3 | 3,6 | | 6,1 | | | 5,9 | | | 5,7 | | | 5,3 | | | 4,8 | | | | | | | | | 22 |
| 24 | 4 | 3,4 | | 5,8 | | | 5,7 | | | 5,4 | | | 5,1 | | | 4,6 | | | 3,6 | | | | | | 24 |
| 26 | 3,7 | 3,1 | | 5,5 | | | 5,4 | | | 5,2 | | | 4,9 | | | 4,4 | | | 3,6 | | | 2,5 | | | 26 |
| 28 | 3,4 | 2,9 | | 5,2 | 3,6 | | 5,1 | | | 5 | | | 4,7 | | | 4,3 | | | 3,5 | | | 2,5 | | | 28 |
| 30 | 3,2 | 2,7 | | 4,9 | 3,5 | | 4,9 | 3,4 | | 4,7 | | | 4,5 | | | 4,1 | | | 3,4 | | | 2,5 | | | 30 |
| 32 | 3 | 2,6 | 2,2 | 4,7 | 3,3 | | 4,6 | 3,3 | | 4,5 | 3,2 | | 4,3 | | | 3,9 | | | 3,4 | | | 2,5 | | | 32 |
| 34 | 2,8 | 2,4 | 2,1 | 4,4 | 3,2 | | 4,4 | 3,2 | | 4,3 | 3,1 | | 4,1 | 3 | | 3,8 | | | 3,3 | | | 2,5 | | | 34 |
| 36 | 2,6 | 2,3 | 2 | 4,1 | 3 | | 4,2 | 3 | | 4,1 | 3 | | 3,9 | 2,9 | | 3,6 | 2,8 | | 3,2 | | | 2,5 | | | 36 |
| 38 | 2,4 | 2,2 | 1,9 | 3,9 | 2,9 | 2,2 | 4 | 2,9 | | 3,9 | 2,9 | | 3,8 | 2,8 | | 3,5 | 2,7 | | 3,2 | | | 2,4 | | | 38 |
| 40 | 2,3 | 2,1 | 1,8 | 3,7 | 2,8 | 2,1 | 3,8 | 2,8 | 2,1 | 3,7 | 2,8 | | 3,6 | 2,7 | | 3,4 | 2,7 | | 3,1 | 2,5 | | 2,4 | | | 40 |
| 42 | 2,1 | 2 | 1,8 | 3,5 | 2,7 | 2,1 | 3,6 | 2,7 | 2,1 | 3,6 | 2,7 | 2,1 | 3,5 | 2,7 | | 3,3 | 2,6 | | 3 | 2,4 | | 2,3 | 2,1 | | 42 |
| 44 | 2 | 1,9 | 1,7 | 3,4 | 2,6 | 2 | 3,4 | 2,6 | 2 | 3,4 | 2,6 | 2 | 3,3 | 2,6 | 2 | 3,2 | 2,5 | | 2,9 | 2,4 | | 2,2 | 2 | | 44 |
| 46 | 1,9 | 1,8 | 1,7 | 3,2 | 2,5 | 2 | 3,2 | 2,5 | 2 | 3,3 | 2,5 | 2 | 3,2 | 2,5 | 1,9 | 3,1 | 2,4 | 1,9 | 2,8 | 2,3 | | 2,1 | 1,9 | | 46 |
| 48 | 1,8 | 1,7 | 1,7 | 3,1 | 2,4 | 1,9 | 3,1 | 2,4 | 1,9 | 3,1 | 2,4 | 1,9 | 3,1 | 2,4 | 1,9 | 2,9 | 2,4 | 1,9 | 2,7 | 2,3 | 1,8 | 2 | 1,9 | | 48 |
| 50 | 1,7 | 1,7 | 1,7 | 2,9 | 2,3 | 1,9 | 3 | 2,3 | 1,9 | 3 | 2,3 | 1,9 | 3 | 2,3 | 1,9 | 2,9 | 2,3 | 1,8 | 2,7 | 2,2 | 1,8 | 1,9 | 1,8 | | 50 |
| 52 | 1,6 | 1,7 | | 2,8 | 2,2 | 1,8 | 2,9 | 2,3 | 1,8 | 2,9 | 2,3 | 1,8 | 2,9 | 2,3 | 1,8 | 2,8 | 2,2 | 1,8 | 2,6 | 2,1 | 1,8 | 1,8 | 1,7 | 1,7 | 52 |
| 54 | | | | 2,7 | 2,2 | 1,8 | 2,8 | 2,2 | 1,8 | 2,8 | 2,2 | 1,8 | 2,8 | 2,2 | 1,8 | 2,7 | 2,2 | 1,8 | 2,5 | 2,1 | 1,7 | 1,7 | 1,6 | 1,6 | 54 |
| 56 | | | | 2,6 | 2,1 | 1,8 | 2,7 | 2,1 | 1,8 | 2,7 | 2,1 | 1,8 | 2,7 | 2,1 | 1,8 | 2,6 | 2,1 | 1,7 | 2,4 | 2 | 1,7 | 1,7 | 1,6 | 1,6 | 56 |
| 58 | | | | 2,5 | 2 | 1,7 | 2,6 | 2,1 | 1,8 | 2,6 | 2,1 | 1,8 | 2,6 | 2,1 | 1,7 | 2,5 | 2 | 1,7 | 2,4 | 2 | 1,7 | 1,6 | 1,5 | 1,5 | 58 |
| 60 | | | | 2,4 | 2 | 1,7 | 2,5 | 2 | 1,7 | 2,5 | 2 | 1,7 | 2,5 | 2 | 1,7 | 2,5 | 2 | 1,7 | 2,3 | 1,9 | 1,7 | 1,5 | 1,4 | 1,4 | 60 |
| 62 | | | | 2,3 | 1,9 | 1,7 | 2,4 | 2 | 1,7 | 2,4 | 2 | 1,7 | 2,4 | 2 | 1,7 | 2,4 | 2 | 1,7 | 2,2 | 1,9 | 1,6 | 1,4 | 1,3 | 1,4 | 62 |
| 64 | | | | 2,2 | 1,9 | 1,7 | 2,3 | 1,9 | 1,7 | 2,4 | 1,9 | 1,7 | 2,4 | 1,9 | 1,7 | 2,3 | 1,9 | 1,7 | 2,1 | 1,9 | 1,6 | 1,4 | 1,2 | 1,3 | 64 |
| 66 | | | | 2,1 | 1,8 | 1,7 | 2,2 | 1,9 | 1,7 | 2,3 | 1,9 | 1,7 | 2,3 | 1,9 | 1,7 | 2,3 | 1,9 | 1,6 | 2 | 1,8 | 1,6 | 1,3 | 1,2 | 1,2 | 66 |
| 68 | | | | 2 | 1,8 | 1,7 | 2,1 | 1,8 | 1,7 | 2,2 | 1,8 | 1,7 | 2,2 | 1,8 | 1,6 | 2,2 | 1,8 | 1,6 | 1,9 | 1,8 | 1,6 | 1,2 | 1,1 | 1,2 | 68 |
| 70 | | | | 1,9 | 1,8 | 1,7 | 2 | 1,8 | 1,7 | 2,1 | 1,8 | 1,7 | 2,1 | 1,8 | 1,6 | 2,1 | 1,8 | 1,6 | 1,8 | 1,7 | 1,6 | 1,1 | 1 | 1,1 | 70 |
| 72 | | | | 1,8 | 1,7 | 1,7 | 1,9 | 1,7 | 1,7 | 2 | 1,8 | 1,7 | 2,1 | 1,8 | 1,6 | 2,1 | 1,8 | 1,6 | 1,7 | 1,7 | 1,6 | 1,1 | 1 | 1,1 | 72 |
| 74 | | | | 1,8 | 1,7 | 1,7 | 1,9 | 1,7 | 1,7 | 2 | 1,7 | 1,7 | 2 | 1,7 | 1,6 | 2 | 1,7 | 1,6 | 1,6 | 1,7 | 1,6 | 1 | | 1 | 74 |
| 76 | | | | 1,7 | 1,7 | | 1,8 | 1,7 | 1,7 | 1,9 | 1,7 | 1,7 | 1,9 | 1,7 | 1,6 | 1,9 | 1,7 | 1,6 | 1,5 | 1,6 | 1,6 | | | 1 | 76 |
| 78 | | | | 1,7 | 1,7 | | 1,8 | 1,7 | 1,7 | 1,8 | 1,7 | 1,7 | 1,9 | 1,7 | 1,6 | 1,8 | 1,7 | 1,6 | 1,4 | 1,5 | 1,6 | | | | 78 |
| 80 | | | | 1,6 | 1,7 | | 1,7 | 1,7 | | 1,8 | 1,7 | 1,7 | 1,8 | 1,7 | 1,6 | 1,7 | 1,7 | 1,6 | 1,3 | 1,5 | 1,5 | | | | 80 |
| 82 | | | | | | | 1,7 | 1,7 | | 1,7 | 1,7 | 1,7 | 1,7 | 1,7 | 1,6 | 1,5 | 1,6 | 1,6 | 1,2 | 1,4 | 1,5 | | | | 82 |
| 84 | | | | | | | 1,5 | 1,7 | | 1,7 | 1,7 | | 1,6 | 1,7 | 1,6 | 1,2 | 1,6 | 1,6 | 1,1 | 1,3 | 1,4 | | | | 84 |
| 86 | | | | | | | | | | 1,6 | 1,7 | | 1,5 | 1,6 | 1,6 | 1 | 1,5 | 1,6 | | 1,2 | 1,3 | | | | 86 |
| 88 | | | | | | | | | | 1 | 1,7 | | 1,3 | 1,5 | | | 1,2 | 1,5 | | 1,1 | 1,2 | | | | 88 |
| 90 | | | | | | | | | | | | | 1,1 | 1,4 | | | 1 | 1,1 | | | 1,1 | | | | 90 |
| 92 | | | | | | | | | | | | | | 1,2 | | | | | | | | | | | 92 |

*Adapter · adapter · pièce d'adaptateur · adattatore · adaptador · адаптер

t_240_003_00801_00_000 / 003_02801_00_000 / 003_04801_00_000

# Traglasten/Lifting capacities
## Forces de levage/Portate
## Tablas de carga/Грузоподъемность

| | 14,7 + 2 m* | | | 43,9 + 2 m* | | | 48,7 + 2 m* | | | 53,6 + 2 m* | | | 58,5 + 2 m* | | | 63,3 + 2 m* | | | 68,2 + 2 m* | | | 73,1 + 2 m* | | | |
|---|---|---|---|---|---|---|---|---|---|---|---|---|---|---|---|---|---|---|---|---|---|---|---|---|---|
| | 42 m | | | 42 m | | | 42 m | | | 42 m | | | 42 m | | | 42 m | | | 42 m | | | 42 m | | | |
| | 0° | 20° | 40° | 0° | 20° | 40° | 0° | 20° | 40° | 0° | 20° | 40° | 0° | 20° | 40° | 0° | 20° | 40° | 0° | 20° | 40° | 0° | 20° | 40° | |
| 10 | 6,3 | | | | | | | | | | | | | | | | | | | | | | | | 10 |
| 11 | 6,1 | | | | | | | | | | | | | | | | | | | | | | | | 11 |
| 12 | 5,8 | | | | | | | | | | | | | | | | | | | | | | | | 12 |
| 13 | 5,6 | | | | | | | | | | | | | | | | | | | | | | | | 13 |
| 14 | 5,4 | | | | | | | | | | | | | | | | | | | | | | | | 14 |
| 16 | 5 | | | 6,3 | | | | | | | | | | | | | | | | | | | | | 16 |
| 18 | 4,6 | | | 5,9 | | | 5,7 | | | 5,3 | | | | | | | | | | | | | | | 18 |
| 20 | 4,2 | | | 5,6 | | | 5,4 | | | 5,1 | | | 4,7 | | | | | | | | | | | | 20 |
| 22 | 3,9 | | | 5,3 | | | 5,2 | | | 4,9 | | | 4,6 | | | 4,1 | | | | | | | | | 22 |
| 24 | 3,5 | 3 | | 5 | | | 4,9 | | | 4,7 | | | 4,4 | | | 4 | | | 3,1 | | | | | | 24 |
| 26 | 3,3 | 2,8 | | 4,8 | | | 4,7 | | | 4,5 | | | 4,2 | | | 3,8 | | | 3,1 | | | 1,9 | | | 26 |
| 28 | 3 | 2,6 | | 4,5 | | | 4,5 | | | 4,3 | | | 4 | | | 3,7 | | | 3,1 | | | 1,9 | | | 28 |
| 30 | 2,8 | 2,4 | | 4,3 | | | 4,2 | | | 4,1 | | | 3,9 | | | 3,5 | | | 3 | | | 1,9 | | | 30 |
| 32 | 2,6 | 2,3 | | 4,1 | 2,9 | | 4 | 2,8 | | 3,9 | | | 3,7 | | | 3,4 | | | 3 | | | 1,9 | | | 32 |
| 34 | 2,5 | 2,1 | | 3,8 | 2,7 | | 3,8 | 2,7 | | 3,7 | 2,7 | | 3,5 | | | 3,2 | | | 2,9 | | | 1,9 | | | 34 |
| 36 | 2,3 | 2 | 1,7 | 3,6 | 2,6 | | 3,6 | 2,6 | | 3,5 | 2,6 | | 3,4 | 2,5 | | 3,1 | | | 2,8 | | | 1,9 | | | 36 |
| 38 | 2,1 | 1,9 | 1,6 | 3,4 | 2,5 | | 3,4 | 2,5 | | 3,4 | 2,5 | | 3,2 | 2,4 | | 3 | 2,3 | | 2,7 | | | 1,9 | | | 38 |
| 40 | 2 | 1,8 | 1,5 | 3,2 | 2,4 | | 3,2 | 2,4 | | 3,2 | 2,4 | | 3,1 | 2,3 | | 2,9 | 2,3 | | 2,7 | | | 1,9 | | | 40 |
| 42 | 1,9 | 1,7 | 1,5 | 3,1 | 2,3 | 1,6 | 3,1 | 2,3 | | 3,1 | 2,3 | | 3 | 2,2 | | 2,8 | 2,2 | | 2,6 | 2,1 | | 1,9 | | | 42 |
| 44 | 1,8 | 1,6 | 1,4 | 2,9 | 2,2 | 1,6 | 3 | 2,2 | 1,6 | 3 | 2,2 | 1,6 | 2,9 | 2,2 | | 2,7 | 2,1 | | 2,5 | 2 | | 1,8 | 1,7 | | 44 |
| 46 | 1,6 | 1,5 | 1,4 | 2,8 | 2,1 | 1,5 | 2,8 | 2,1 | 1,5 | 2,8 | 2,1 | 1,5 | 2,8 | 2,1 | 1,5 | 2,6 | 2 | | 2,4 | 1,9 | | 1,7 | 1,6 | | 46 |
| 48 | 1,5 | 1,4 | 1,3 | 2,7 | 2 | 1,5 | 2,7 | 2 | 1,5 | 2,7 | 2 | 1,5 | 2,7 | 2 | 1,5 | 2,5 | 2 | | 2,4 | 1,9 | | 1,6 | 1,5 | | 48 |
| 50 | 1,5 | 1,4 | 1,3 | 2,6 | 1,9 | 1,5 | 2,6 | 2 | 1,5 | 2,6 | 2 | 1,5 | 2,6 | 2 | 1,4 | 2,5 | 1,9 | 1,4 | 2,3 | 1,8 | | 1,6 | 1,4 | | 50 |
| 52 | 1,4 | 1,3 | 1,3 | 2,4 | 1,9 | 1,4 | 2,5 | 1,9 | 1,4 | 2,5 | 1,9 | 1,4 | 2,5 | 1,9 | 1,4 | 2,4 | 1,8 | 1,4 | 2,2 | 1,8 | 1,3 | 1,5 | 1,4 | | 52 |
| 54 | 1,3 | 1,3 | 1,3 | 2,3 | 1,8 | 1,4 | 2,4 | 1,8 | 1,4 | 2,4 | 1,8 | 1,4 | 2,4 | 1,8 | 1,4 | 2,3 | 1,8 | 1,3 | 2,2 | 1,7 | 1,3 | 1,4 | 1,3 | 1,2 | 54 |
| 56 | 1,3 | 1,3 | | 2,2 | 1,7 | 1,4 | 2,3 | 1,8 | 1,4 | 2,3 | 1,8 | 1,4 | 2,3 | 1,8 | 1,4 | 2,2 | 1,7 | 1,3 | 2,1 | 1,7 | 1,3 | 1,3 | 1,2 | 1,2 | 56 |
| 58 | | | | 2,1 | 1,7 | 1,3 | 2,2 | 1,7 | 1,4 | 2,2 | 1,7 | 1,3 | 2,2 | 1,7 | 1,3 | 2,2 | 1,7 | 1,3 | 2 | 1,6 | 1,3 | 1,2 | 1,1 | 1,2 | 58 |
| 60 | | | | 2 | 1,6 | 1,3 | 2,1 | 1,6 | 1,3 | 2,2 | 1,7 | 1,3 | 2,2 | 1,7 | 1,3 | 2,1 | 1,6 | 1,3 | 2 | 1,6 | 1,2 | 1,1 | 1 | 1,1 | 60 |
| 62 | | | | 1,9 | 1,6 | 1,3 | 2 | 1,6 | 1,3 | 2,1 | 1,6 | 1,3 | 2,1 | 1,6 | 1,3 | 2 | 1,6 | 1,3 | 1,9 | 1,6 | 1,2 | 1,1 | 1 | 1 | 62 |
| 64 | | | | 1,9 | 1,5 | 1,3 | 1,9 | 1,6 | 1,3 | 2 | 1,6 | 1,3 | 2 | 1,6 | 1,3 | 2 | 1,6 | 1,3 | 1,9 | 1,5 | 1,2 | 1 | | 1 | 64 |
| 66 | | | | 1,8 | 1,5 | 1,3 | 1,9 | 1,5 | 1,3 | 1,9 | 1,5 | 1,3 | 1,9 | 1,5 | 1,3 | 1,9 | 1,5 | 1,3 | 1,8 | 1,5 | 1,2 | | | | 66 |
| 68 | | | | 1,7 | 1,4 | 1,3 | 1,8 | 1,5 | 1,3 | 1,9 | 1,5 | 1,3 | 1,9 | 1,5 | 1,3 | 1,9 | 1,5 | 1,3 | 1,7 | 1,4 | 1,2 | | | | 68 |
| 70 | | | | 1,6 | 1,4 | 1,3 | 1,7 | 1,4 | 1,3 | 1,8 | 1,5 | 1,3 | 1,8 | 1,5 | 1,3 | 1,8 | 1,4 | 1,3 | 1,6 | 1,4 | 1,2 | | | | 70 |
| 72 | | | | 1,6 | 1,4 | 1,3 | 1,7 | 1,4 | 1,3 | 1,7 | 1,4 | 1,3 | 1,8 | 1,4 | 1,3 | 1,7 | 1,4 | 1,3 | 1,5 | 1,4 | 1,2 | | | | 72 |
| 74 | | | | 1,5 | 1,4 | 1,3 | 1,6 | 1,4 | 1,3 | 1,7 | 1,4 | 1,3 | 1,7 | 1,4 | 1,3 | 1,7 | 1,4 | 1,2 | 1,4 | 1,4 | 1,2 | | | | 74 |
| 76 | | | | 1,4 | 1,3 | 1,3 | 1,5 | 1,3 | 1,3 | 1,6 | 1,4 | 1,3 | 1,6 | 1,4 | 1,3 | 1,6 | 1,4 | 1,2 | 1,3 | 1,3 | 1,2 | | | | 76 |
| 78 | | | | 1,4 | 1,3 | 1,3 | 1,5 | 1,3 | 1,3 | 1,5 | 1,3 | 1,3 | 1,6 | 1,3 | 1,3 | 1,6 | 1,3 | 1,2 | 1,2 | 1,3 | 1,2 | | | | 78 |
| 80 | | | | 1,3 | 1,3 | | 1,4 | 1,3 | 1,3 | 1,5 | 1,3 | 1,3 | 1,5 | 1,3 | 1,3 | 1,5 | 1,3 | 1,2 | 1,1 | 1,3 | 1,2 | | | | 80 |
| 82 | | | | 1,3 | 1,3 | | 1,4 | 1,3 | 1,3 | 1,4 | 1,3 | 1,3 | 1,5 | 1,3 | 1,3 | 1,5 | 1,3 | 1,2 | | 1,2 | 1,2 | | | | 82 |
| 84 | | | | 1,2 | 1,3 | | 1,3 | 1,3 | | 1,4 | 1,3 | 1,3 | 1,4 | 1,3 | 1,3 | 1,3 | 1,3 | 1,2 | | 1,1 | 1,2 | | | | 84 |
| 86 | | | | | | | 1,3 | 1,3 | | 1,3 | 1,3 | 1,3 | 1,4 | 1,3 | 1,3 | 1 | 1,3 | 1,2 | | 1 | 1,2 | | | | 86 |
| 88 | | | | | | | | 1,3 | | 1,3 | 1,3 | | 1,3 | 1,3 | 1,3 | | 1,3 | 1,2 | | | 1,1 | | | | 88 |
| 90 | | | | | | | | | | 1,2 | 1,3 | | 1,2 | 1,3 | 1,3 | | 1,2 | 1,2 | | | 1 | | | | 90 |
| 92 | | | | | | | | | | | 1,3 | | 1 | 1,2 | | | | 1,1 | | | | | | | 92 |
| 94 | | | | | | | | | | | | | | 1,1 | | | | | | | | | | | 94 |

*Adapter · adapter · pièce d'adaptateur · adattatore · adaptador · адаптер

t_240_003_00901_00_000 / 003_02901_00_000 / 003_04901_00_000

# Hubhöhen/Lifting heights
## Hauteurs de levage/Altezze di sollevamento
## Alturas de elevación/Высота подъема

**TF**

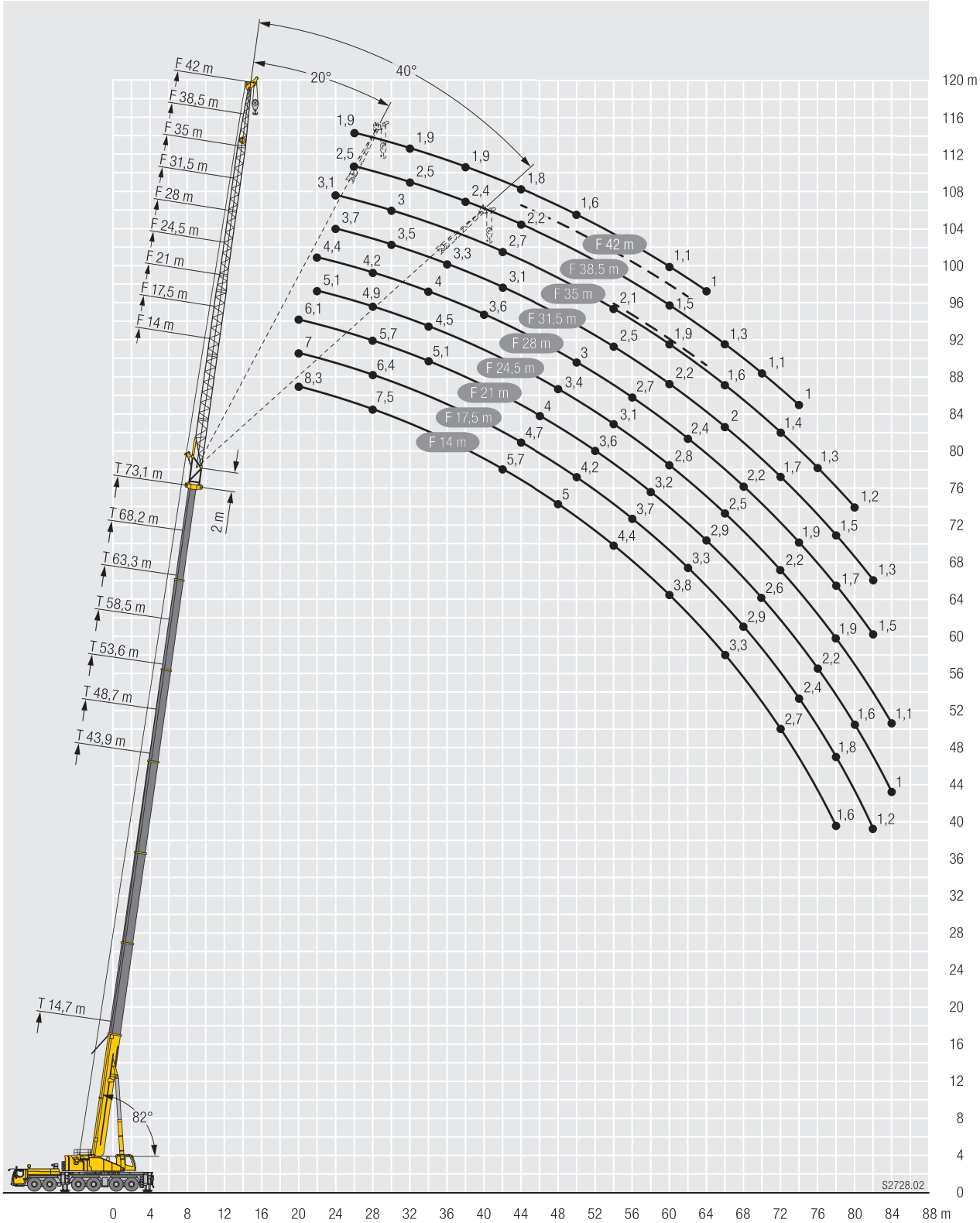

# Traglasten/Lifting capacities
## Forces de levage/Portate
## Tablas de carga/Грузоподъемность

**TN**

| | 14,7 + 3,5 m* | | | 19,6 + 3,5 m* | | | 24,4 + 3,5 m* | | | 29,3 + 3,5 m* | | | 34,2 + 3,5 m* | | | |
|---|---|---|---|---|---|---|---|---|---|---|---|---|---|---|---|---|
| | 17,5 m** | | | 17,5 m** | | | 17,5 m** | | | 17,5 m** | | | 17,5 m** | | | |
| | 82° | 75° | 68° | 82° | 75° | 68° | 82° | 75° | 68° | 82° | 75° | 68° | 82° | 75° | 68° | |
| 8 | 50,2 | | | | | | | | | | | | | | | 8 |
| 9 | 50,2 | | | 46,8 | | | | | | | | | | | | 9 |
| 10 | 49,9 | | | 47,2 | | | 42,7 | | | | | | | | | 10 |
| 11 | 49 | | | 47,6 | | | 42,8 | | | 37,5 | | | | | | 11 |
| 12 | 48,3 | 48 | | 47,6 | | | 42,8 | | | 37,5 | | | 32,1 | | | 12 |
| 13 | 47,6 | 46 | | 46,9 | | | 42,8 | | | 37,5 | | | 32,1 | | | 13 |
| 14 | 46,7 | 44,2 | | 46,4 | 45,5 | | 42,8 | | | 37,5 | | | 32,1 | | | 14 |
| 16 | 40,6 | 41,3 | 40,4 | 43,5 | 43,6 | | 42,8 | 41,4 | | 37,5 | | | 32,1 | | | 16 |
| 18 | 32,2 | 39,6 | 37,3 | 36,9 | 41,8 | 40,9 | 39,7 | 40,9 | | 37,5 | 36,2 | | 32,1 | 30,9 | | 18 |
| 20 | | 35,2 | 35,4 | | 39,7 | 38,2 | 32,3 | 40,2 | 39,5 | 36,3 | 36,5 | | 32,1 | 30,9 | | 20 |
| 22 | | | 35 | | 33,3 | 36,6 | | 38 | 35,9 | | 36,6 | | | 30,9 | | 22 |
| 24 | | | | | | 34 | | | 32,6 | | 33,8 | 31,5 | | 30,9 | | 24 |
| 26 | | | | | | | | | 29,8 | | | 28,8 | | 29,8 | 27,2 | 26 |
| 28 | | | | | | | | | | | | 26,5 | | | 25 | 28 |
| 30 | | | | | | | | | | | | | | | 23,1 | 30 |

* Adapter · adapter · pièce d'adaptateur · adattatore · adaptador · адаптер

t_240_004_00101_00_000

** Hakenflasche mit Mindestgewicht 1000 kg erforderlich · Hookblock with deadweight of 1000 kg necessary
Moufle à crochet de poids minimal de 1000 kg nécessaire · Bozzello con un peso minimo necessario di 1000 kg
Necesario pasteca con peso mínimo de 1000 kg · Требуется крюковая подвеска весом не менее 1000 кг

| | 39 + 3,5 m* | | | 43,9 + 3,5 m* | | | 48,7 + 3,5 m* | | | 53,6 + 3,5 m* | | 58,5 + 3,5 m* | | 63,3 + 3,5 m* | 68,2 + 3,5 m* | 73,1 + 3,5 m* | |
|---|---|---|---|---|---|---|---|---|---|---|---|---|---|---|---|---|---|
| | 17,5 m** | | | 17,5 m** | | | 17,5 m** | | | 17,5 m** | | 17,5 m** | | 17,5 m** | | | |
| | 82° | 75° | 68° | 82° | 75° | 68° | 82° | 75° | 68° | 82° | 75° | 82° | 75° | 82° | | | |
| 13 | 27,5 | | | | | | | | | | | | | | | | 13 |
| 14 | 27,5 | | | 22,5 | | | | | | | | | | | | | 14 |
| 16 | 27,5 | | | 22,5 | | | 17,8 | | | 14,6 | | | | | | | 16 |
| 18 | 27,5 | | | 22,5 | | | 17,7 | | | 14,6 | | 11,3 | | 8,5 | | | 18 |
| 20 | 27,5 | 26,5 | | 22,5 | | | 17,7 | | | 14,5 | | 11,3 | | 8,5 | 5,8 | 3,5 | 20 |
| 22 | 27,5 | 26,6 | | 22,5 | 21,8 | | 17,7 | | | 14,5 | | 11,2 | | 8,4 | 5,7 | 3,4 | 22 |
| 24 | | 26,8 | | | 21,8 | | | 17,2 | | 14,5 | | 11,2 | | 8,4 | 5,6 | 3,3 | 24 |
| 26 | | 26,8 | | | 21,8 | | | 17 | | | 13,8 | | | | 5,5 | 3,3 | 26 |
| 28 | | | 24,1 | | 21,1 | | | 16,9 | | | 13,7 | | | | | | 28 |
| 30 | | | 22,2 | | | 18,6 | | | | | 13,6 | | 10,5 | | | | 30 |
| 32 | | | 20,6 | | | 17,8 | | | 15 | | | | 10,4 | | | | 32 |
| 34 | | | | | | 17 | | | 14,3 | | | | | | | | 34 |

* Adapter · adapter · pièce d'adaptateur · adattatore · adaptador · адаптер

t_240_004_00101_00_000

** Hakenflasche mit Mindestgewicht 1000 kg erforderlich · Hookblock with deadweight of 1000 kg necessary
Moufle à crochet de poids minimal de 1000 kg nécessaire · Bozzello con un peso minimo necessario di 1000 kg
Necesario pasteca con peso mínimo de 1000 kg · Требуется крюковая подвеска весом не менее 1000 кг

| | 14,7 + 3,5 m* | | | 19,6 + 3,5 m* | | | 24,4 + 3,5 m* | | | 29,3 + 3,5 m* | | | 34,2 + 3,5 m* | | | |
|---|---|---|---|---|---|---|---|---|---|---|---|---|---|---|---|---|
| | 21 m | | | 21 m | | | 21 m | | | 21 m | | | 21 m | | | |
| | 82° | 75° | 68° | 82° | 75° | 68° | 82° | 75° | 68° | 82° | 75° | 68° | 82° | 75° | 68° | |
| 9 | 44,3 | | | | | | | | | | | | | | | 9 |
| 10 | 44,3 | | | 41,5 | | | | | | | | | | | | 10 |
| 11 | 43,6 | | | 41,5 | | | 37,8 | | | | | | | | | 11 |
| 12 | 42,8 | | | 41,4 | | | 37,7 | | | 33,3 | | | | | | 12 |
| 13 | 42 | | | 41 | | | 37,6 | | | 33,2 | | | 28,8 | | | 13 |
| 14 | 41,3 | 40,8 | | 40,5 | | | 37,6 | | | 33,1 | | | 28,7 | | | 14 |
| 16 | 40,2 | 38,5 | | 39,5 | 38,8 | | 37,4 | | | 33,1 | | | 28,7 | | | 16 |
| 18 | 38,5 | 36,4 | 35,7 | 39 | 37,6 | | 37,2 | 36,1 | | 33,1 | 32,2 | | 28,7 | | | 18 |
| 20 | 32,7 | 34,9 | 33,2 | 36,5 | 36,6 | 35,9 | 37,1 | 35,2 | | 33,1 | 32,1 | | 28,7 | 27,8 | | 20 |
| 22 | 22,9 | 33,9 | 31,5 | 28,5 | 36 | 34,1 | 33,1 | 34,6 | 34,2 | 33,1 | 31,9 | | 28,7 | 27,8 | | 22 |
| 24 | | 26,7 | 30,7 | | 33,8 | 32,6 | | 34,5 | 32,4 | 29,6 | 31,6 | | 28,7 | 27,8 | | 24 |
| 26 | | | 29,8 | | | 31 | | 31,6 | 29,7 | | 30,9 | 28,7 | | 27,8 | | 26 |
| 28 | | | | | | 28,5 | | | 27,3 | | 28,4 | 26,4 | | 27,3 | 24,8 | 28 |
| 30 | | | | | | | | | 25,2 | | | 24,4 | | | 22,9 | 30 |
| 32 | | | | | | | | | | | | 22,6 | | | 21,3 | 32 |

* Adapter · adapter · pièce d'adaptateur · adattatore · adaptador · адаптер

t_240_004_00201_00_000

# Traglasten/Lifting capacities
## Forces de levage/Portate
## Tablas de carga/Грузоподъемность

TN

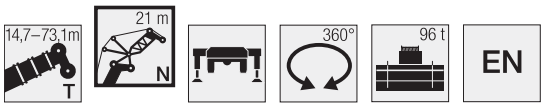


| | 39 + 3,5 m* | | | 43,9 + 3,5 m* | | | 48,7 + 3,5 m* | | | 53,6 + 3,5 m* | | | 58,5 + 3,5 m* | | | 63,3 + 3,5 m* | | 68,2 + 3,5 m* | | 73,1 + 3,5 m* | | |
|---|---|---|---|---|---|---|---|---|---|---|---|---|---|---|---|---|---|---|---|---|---|---|
| | 21 m | | | 21 m | | | 21 m | | | 21 m | | | 21 m | | | 21 m | | 21 m | | 21 m | | |
| | 82° | 75° | 68° | 82° | 75° | 68° | 82° | 75° | 68° | 82° | 75° | 68° | 82° | 75° | 68° | 82° | 75° | 82° | 75° | 82° | 75° | |
| 14 | 24,7 | | | | | | | | | | | | | | | | | | | | | 14 |
| 16 | 24,7 | | | 20,4 | | | 15,7 | | | | | | | | | | | | | | | 16 |
| 18 | 24,7 | | | 20,4 | | | 15,6 | | | 12,8 | | | 9,7 | | | | | | | | | 18 |
| 20 | 24,7 | | | 20,4 | | | 15,4 | | | 12,7 | | | 9,7 | | | 7,2 | | | | | | 20 |
| 22 | 24,7 | 23,9 | | 20,4 | | | 15,4 | | | 12,7 | | | 9,7 | | | 7,1 | | 4,6 | | 2,6 | | 22 |
| 24 | 24,7 | 24 | | 20,4 | 19,7 | | 15,4 | | | 12,6 | | | 9,7 | | | 7 | | 4,5 | | 2,6 | | 24 |
| 26 | | 24,1 | | 20,4 | 19,5 | | 15,4 | 14,9 | | 12,6 | | | 9,6 | | | 7 | | 4,5 | | 2,5 | | 26 |
| 28 | | 24,2 | | | 19,5 | | | 14,8 | | | 12,2 | | 9,6 | | | 6,9 | | 4,4 | | 2,5 | | 28 |
| 30 | | 24,3 | 22 | | 19,2 | | | 14,7 | | | 12,1 | | | 9,2 | | | | | | 2,5 | | 30 |
| 32 | | | 20,5 | | 18,7 | 17 | | 14,7 | | | 12 | | | 9,1 | | | 6,4 | | | | | 32 |
| 34 | | | 19,1 | | | 16,3 | | | 13,6 | | 12 | | | 9 | | | 6,3 | | 4 | | | 34 |
| 36 | | | | | | 15,7 | | | 13,1 | | | | | | | | 6,3 | | 3,9 | | 2 | 36 |
| 38 | | | | | | | | | 12,6 | | | 10,2 | | | | | | | 3,9 | | 2 | 38 |
| 40 | | | | | | | | | | | | 9,8 | | | 7,5 | | | | | | | 40 |
| 42 | | | | | | | | | | | | | | | 7,2 | | | | | | | 42 |

* Adapter · adapter · pièce d'adaptateur · adattatore · adaptador · адаптер

t_240_004_00201_00_000

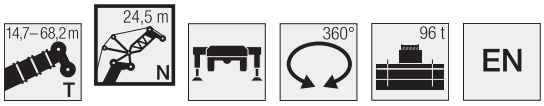


| | 14,7 + 3,5 m* | | | 19,6 + 3,5 m* | | | 24,4 + 3,5 m* | | | 29,3 + 3,5 m* | | | 34,2 + 3,5 m* | | | |
|---|---|---|---|---|---|---|---|---|---|---|---|---|---|---|---|---|
| | 24,5 m | | | 24,5 m | | | 24,5 m | | | 24,5 m | | | 24,5 m | | | |
| | 82° | 75° | 68° | 82° | 75° | 68° | 82° | 75° | 68° | 82° | 75° | 68° | 82° | 75° | 68° | |
| 11 | 38,7 | | | 36,3 | | | | | | | | | | | | 11 |
| 12 | 38 | | | 36,2 | | | 33,1 | | | | | | | | | 12 |
| 13 | 37,3 | | | 36 | | | 33 | | | 29,4 | | | | | | 13 |
| 14 | 36,7 | | | 35,7 | | | 32,9 | | | 29,3 | | | 25,5 | | | 14 |
| 16 | 35,6 | 35,2 | | 34,8 | | | 32,8 | | | 29,2 | | | 25,5 | | | 16 |
| 18 | 34,7 | 33,7 | | 34,1 | 33,6 | | 32,3 | 32 | | 29,2 | | | 25,4 | | | 18 |
| 20 | 33,7 | 32,1 | 31,8 | 33,7 | 32,5 | | 32 | 31,2 | | 29,2 | 28,4 | | 25,4 | | | 20 |
| 22 | 30,9 | 30,9 | 29,7 | 32,5 | 31,8 | 31,6 | 31,9 | 30,5 | | 29,2 | 28,3 | | 25,4 | 24,7 | | 22 |
| 24 | 24,7 | 30,2 | 28,2 | 28,2 | 31,3 | 30,3 | 30,7 | 30 | 29,7 | 29,2 | 27,8 | | 25,4 | 24,7 | | 24 |
| 26 | | 27,5 | 27,1 | 21,7 | 30,8 | 29,2 | 25,7 | 29,8 | 28,9 | 29,2 | 27,5 | | 25,4 | 24,7 | | 26 |
| 28 | | 19,6 | 27 | | 26,4 | 28,3 | | 29,1 | 27,3 | | 27,5 | 26,2 | 25,4 | 24,7 | | 28 |
| 30 | | | 22,9 | | | 26,3 | | 25,7 | 25,2 | | 26,2 | 24,3 | | 24,7 | 22,8 | 30 |
| 32 | | | | | | 23,2 | | | 23,4 | | | 22,6 | | 23,4 | 21,2 | 32 |
| 34 | | | | | | | | | | | | 21 | | | 19,7 | 34 |
| 36 | | | | | | | | | | | | | | | 18,4 | 36 |

* Adapter · adapter · pièce d'adaptateur · adattatore · adaptador · адаптер

t_240_004_00301_00_000

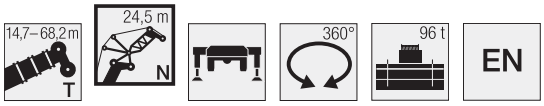


| | 39 + 3,5 m* | | | 43,9 + 3,5 m* | | | 48,7 + 3,5 m* | | | 53,6 + 3,5 m* | | | 58,5 + 3,5 m* | | | 63,3 + 3,5 m* | | | 68,2 + 3,5 m* | | |
|---|---|---|---|---|---|---|---|---|---|---|---|---|---|---|---|---|---|---|---|---|---|
| | 24,5 m | | | 24,5 m | | | 24,5 m | | | 24,5 m | | | 24,5 m | | | 24,5 m | | | 24,5 m | | |
| | 82° | 75° | 68° | 82° | 75° | 68° | 82° | 75° | 68° | 82° | 75° | 68° | 82° | 75° | 68° | 82° | 75° | 68° | 82° | 75° | |
| 16 | 22 | | | 18,3 | | | | | | | | | | | | | | | | | 16 |
| 18 | 22 | | | 18,3 | | | 13,7 | | | 11 | | | | | | | | | | | 18 |
| 20 | 22 | | | 18,3 | | | 13,6 | | | 11 | | | 8,6 | | | | | | | | 20 |
| 22 | 22 | | | 18,3 | | | 13,5 | | | 11 | | | 8,6 | | | 6,1 | | | 3,8 | | 22 |
| 24 | 22 | 21,3 | | 18,3 | | | 13,4 | | | 10,9 | | | 8,6 | | | 6 | | | 3,7 | | 24 |
| 26 | 22 | 21,3 | | 18,3 | 17,6 | | 13,4 | | | 10,9 | | | 8,6 | | | 5,9 | | | 3,6 | | 26 |
| 28 | 22 | 21,3 | | 18,3 | 17,5 | | 13,4 | 13,1 | | 10,9 | | | 8,6 | | | 5,9 | | | 3,6 | | 28 |
| 30 | | 21,3 | | | 17,4 | | 13,4 | 13 | | 10,9 | 10,5 | | 8,6 | | | 5,8 | | | 3,6 | | 30 |
| 32 | | 21,3 | 20,4 | | 17,3 | | | 13 | | | 10,5 | | | 8 | | 5,8 | | | 3,6 | | 32 |
| 34 | | 21,3 | 19 | | 17,1 | 15,6 | | 13 | | | 10,5 | | | 8 | | | 5,3 | | | | 34 |
| 36 | | | 17,8 | | | 15 | | 13 | 12,4 | | 10,5 | | | 7,9 | | | 5,3 | | | 3,1 | 36 |
| 38 | | | 16,7 | | | 14,5 | | | 12 | | 10,5 | | | 7,9 | | | 5,2 | | | 3 | 38 |
| 40 | | | | | | 14 | | | 11,6 | | | 9,2 | | | | | 5,2 | | | 3 | 40 |
| 42 | | | | | | | | | 11,2 | | | 8,9 | | | | | | | | | 42 |
| 44 | | | | | | | | | | | | 8,6 | | | 6,6 | | | | | | 44 |
| 46 | | | | | | | | | | | | | | | 6,3 | | | 4,7 | | | 46 |
| 48 | | | | | | | | | | | | | | | | | | 4,5 | | | 48 |

* Adapter · adapter · pièce d'adaptateur · adattatore · adaptador · адаптер

t_240_004_00301_00_000

# Traglasten/Lifting capacities
## Forces de levage/Portate
## Tablas de carga/Грузоподъемность

| | 14,7 + 3,5 m* | | | 19,6 + 3,5 m* | | | 24,4 + 3,5 m* | | | 29,3 + 3,5 m* | | | 34,2 + 3,5 m* | | | |
|---|---|---|---|---|---|---|---|---|---|---|---|---|---|---|---|---|
| | 28 m | | | 28 m | | | 28 m | | | 28 m | | | 28 m | | | |
| | 82° | 75° | 68° | 82° | 75° | 68° | 82° | 75° | 68° | 82° | 75° | 68° | 82° | 75° | 68° | |
| 12 | 33,6 | | | | | | | | | | | | | | | 12 |
| 13 | 33 | | | 31,7 | | | 29,3 | | | | | | | | | 13 |
| 14 | 32,5 | | | 31,5 | | | 29,2 | | | 26,1 | | | | | | 14 |
| 16 | 31,5 | | | 30,8 | | | 28,9 | | | 26 | | | 22,7 | | | 16 |
| 18 | 30,7 | 30,4 | | 30,1 | | | 28,6 | | | 25,8 | | | 22,6 | | | 18 |
| 20 | 30 | 29,4 | | 29,5 | 29,1 | | 28,2 | 27,9 | | 25,6 | | | 22,5 | | | 20 |
| 22 | 29,5 | 28,4 | 28,1 | 29,2 | 28,3 | | 27,8 | 27,2 | | 25,5 | 25 | | 22,5 | | | 22 |
| 24 | 28,3 | 27,4 | 26,7 | 28,6 | 27,7 | 27,6 | 27,7 | 26,6 | | 25,4 | 24,7 | | 22,5 | 21,8 | | 24 |
| 26 | 24,7 | 26,7 | 25,4 | 26,8 | 27,3 | 26,7 | 27,7 | 26,2 | 26,1 | 25,4 | 24,4 | | 22,5 | 21,7 | | 26 |
| 28 | 19,7 | 25,8 | 24,4 | 22,6 | 27 | 25,9 | 25 | 26 | 25,4 | 25,4 | 24,1 | 23,6 | 22,5 | 21,7 | | 28 |
| 30 | | 22,1 | 23,8 | | 25,5 | 25,3 | 20,3 | 26 | 24,9 | 23,1 | 24 | 23,4 | 22,5 | 21,7 | | 30 |
| 32 | | | 23,5 | | 21,3 | 24,4 | | 24,9 | 23,3 | | 24 | 22,4 | | 21,6 | 20,9 | 32 |
| 34 | | | | | | 22,7 | | 20,1 | 21,7 | | 22,6 | 20,9 | | 21,6 | 19,7 | 34 |
| 36 | | | | | | | | | 20,3 | | | 19,5 | | 20,4 | 18,4 | 36 |
| 38 | | | | | | | | | | | | 18,3 | | | 17,2 | 38 |
| 40 | | | | | | | | | | | | | | | 16,2 | 40 |

* Adapter · adapter · pièce d'adaptateur · adattatore · adaptador · адаптер

t_240_004_00401_00_000

| | 39 + 3,5 m* | | | 43,9 + 3,5 m* | | | 48,7 + 3,5 m* | | | 53,6 + 3,5 m* | | | 58,5 + 3,5 m* | | | 63,3 + 3,5 m* | | | 68,2 + 3,5 m* | | |
|---|---|---|---|---|---|---|---|---|---|---|---|---|---|---|---|---|---|---|---|---|---|
| | 28 m | | | 28 m | | | 28 m | | | 28 m | | | 28 m | | | 28 m | | | 28 m | | |
| | 82° | 75° | 68° | 82° | 75° | 68° | 82° | 75° | 68° | 82° | 75° | 68° | 82° | 75° | 68° | 82° | 75° | 68° | 82° | 75° | |
| 16 | 19,6 | | | | | | | | | | | | | | | | | | | | 16 |
| 18 | 19,6 | | | 16,3 | | | 11,9 | | | | | | | | | | | | | | 18 |
| 20 | 19,6 | | | 16,3 | | | 11,8 | | | 9,7 | | | | | | | | | | | 20 |
| 22 | 19,6 | | | 16,3 | | | 11,7 | | | 9,7 | | | 7,6 | | | 5,1 | | | | | 22 |
| 24 | 19,6 | | | 16,3 | | | 11,7 | | | 9,6 | | | 7,5 | | | 5 | | | 2,9 | | 24 |
| 26 | 19,6 | 18,8 | | 16,3 | | | 11,6 | | | 9,6 | | | 7,4 | | | 4,9 | | | 2,9 | | 26 |
| 28 | 19,6 | 19 | | 16,3 | 15,7 | | 11,6 | 11,3 | | 9,6 | | | 7,4 | | | 4,9 | | | 2,8 | | 28 |
| 30 | 19,6 | 19 | | 16,3 | 15,6 | | 11,6 | 11,2 | | 9,6 | | | 7,3 | | | 4,8 | | | 2,8 | | 30 |
| 32 | 19,6 | 19 | | 16,3 | 15,6 | | 11,6 | 11,2 | | 9,6 | 9,2 | | 7,3 | | | 4,8 | | | 2,7 | | 32 |
| 34 | | 19 | 17,9 | | 15,5 | | | 11,2 | | 9,6 | 9,2 | | 7,3 | 6,8 | | 4,8 | | | 2,7 | | 34 |
| 36 | | 19 | 17,6 | | 15,5 | 14,1 | | 11,2 | | | 9,2 | | | 6,7 | | | 4,3 | | 2,7 | | 36 |
| 38 | | | 16,5 | | 15,2 | 13,8 | | 11,2 | 10,8 | | 9,2 | | | 6,7 | | | 4,3 | | | 2,3 | 38 |
| 40 | | | 15,5 | | | 13,3 | | 11,2 | 10,8 | | 9,2 | | | 6,7 | | | 4,2 | | | 2,2 | 40 |
| 42 | | | 14,6 | | | 12,9 | | | 10,5 | | | 8,4 | | 6,7 | | | 4,2 | | | 2,2 | 42 |
| 44 | | | | | | 12,5 | | | 10,2 | | | 8,1 | | | | | 4,2 | | | 2,2 | 44 |
| 46 | | | | | | | | | 9,9 | | | 7,8 | | | 5,9 | | | | | | 46 |
| 48 | | | | | | | | | | | | 7,6 | | | 5,7 | | | 3,8 | | | 48 |
| 50 | | | | | | | | | | | | | | | 5,5 | | | 3,8 | | | 50 |

* Adapter · adapter · pièce d'adaptateur · adattatore · adaptador · адаптер

t_240_004_00401_00_000

# Traglasten/Lifting capacities
## Forces de levage/Portate
## Tablas de carga/Грузоподъемность

**TN**

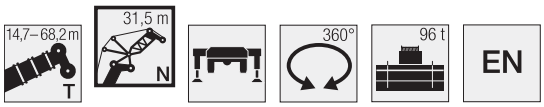


| | 14,7 + 3,5 m* | | | 19,6 + 3,5 m* | | | 24,4 + 3,5 m* | | | 29,3 + 3,5 m* | | | 34,2 + 3,5 m* | | | |
|---|---|---|---|---|---|---|---|---|---|---|---|---|---|---|---|---|
| | 31,5 m | | | 31,5 m | | | 31,5 m | | | 31,5 m | | | 31,5 m | | | |
| | 82° | 75° | 68° | 82° | 75° | 68° | 82° | 75° | 68° | 82° | 75° | 68° | 82° | 75° | 68° | |
| 13 | 29 | | | | | | | | | | | | | | | 13 |
| 14 | 28,7 | | | 27,4 | | | | | | | | | | | | 14 |
| 16 | 28 | | | 27 | | | 25,2 | | | 22,6 | | | 19,8 | | | 16 |
| 18 | 27,3 | | | 26,6 | | | 24,9 | | | 22,4 | | | 19,8 | | | 18 |
| 20 | 26,7 | 26,3 | | 26,2 | 25,9 | | 24,6 | | | 22,2 | | | 19,7 | | | 20 |
| 22 | 26,2 | 25,6 | | 25,7 | 25,2 | | 24,4 | 24 | | 22,1 | | | 19,6 | | | 22 |
| 24 | 25,9 | 25 | 24,8 | 25,5 | 24,7 | | 24,2 | 23,6 | | 22 | 21,5 | | 19,6 | | | 24 |
| 26 | 24,5 | 24,4 | 23,7 | 25,1 | 24,3 | 24 | 24,1 | 23,3 | | 22 | 21,3 | | 19,6 | 19 | | 26 |
| 28 | 22,1 | 24 | 22,9 | 24,2 | 23,9 | 23,4 | 24,1 | 22,9 | 22,7 | 22 | 21,2 | | 19,6 | 19 | | 28 |
| 30 | 18,4 | 23,3 | 22,2 | 20,7 | 23,8 | 22,9 | 22,6 | 22,8 | 22,2 | 22 | 21 | 20,3 | 19,6 | 18,9 | | 30 |
| 32 | 14,1 | 20,5 | 21,8 | 16,9 | 23,5 | 22,6 | 19 | 22,7 | 21,8 | 21,6 | 20,9 | 20,4 | 19,6 | 18,8 | | 32 |
| 34 | | 16,4 | 21,3 | | 20,1 | 22,4 | 14,6 | 22,3 | 21,5 | 17,7 | 20,9 | 20,1 | 19,1 | 18,8 | 18,1 | 34 |
| 36 | | | 18,4 | | 15,6 | 21,2 | | 19,5 | 20,2 | | 20,9 | 19,5 | | 18,8 | 18,2 | 36 |
| 38 | | | | | | 18,9 | | | 19 | | 19,5 | 18,3 | | 18,8 | 17,2 | 38 |
| 40 | | | | | | | | | 17,8 | | | 17,2 | | 17,9 | 16,1 | 40 |
| 42 | | | | | | | | | | | | 16,2 | | | 15,2 | 42 |
| 44 | | | | | | | | | | | | | | | 14,3 | 44 |

* Adapter · adapter · pièce d'adaptateur · adattatore · adaptador · адаптер

t_240_004_00501_00_000

| | 39 + 3,5 m* | | | 43,9 + 3,5 m* | | | 48,7 + 3,5 m* | | | 53,6 + 3,5 m* | | | 58,5 + 3,5 m* | | | 63,3 + 3,5 m* | | | 68,2 + 3,5 m* | | | |
|---|---|---|---|---|---|---|---|---|---|---|---|---|---|---|---|---|---|---|---|---|---|---|
| | 31,5 m | | | 31,5 m | | | 31,5 m | | | 31,5 m | | | 31,5 m | | | 31,5 m | | | 31,5 m | | | |
| | 82° | 75° | 68° | 82° | 75° | 68° | 82° | 75° | 68° | 82° | 75° | 68° | 82° | 75° | 68° | 82° | 75° | 68° | 82° | 75° | 68° | |
| 18 | 17,2 | | | 14,4 | | | | | | | | | | | | | | | | | | 18 |
| 20 | 17,2 | | | 14,4 | | | 10,5 | | | | | | | | | | | | | | | 20 |
| 22 | 17,1 | | | 14,4 | | | 10,4 | | | 8,6 | | | 6,6 | | | | | | | | | 22 |
| 24 | 17,1 | | | 14,4 | | | 10,3 | | | 8,5 | | | 6,5 | | | 4,2 | | | 2,3 | | | 24 |
| 26 | 17,1 | 16,3 | | 14,4 | | | 10,3 | | | 8,5 | | | 6,4 | | | 4,1 | | | 2,2 | | | 26 |
| 28 | 17,1 | 16,5 | | 14,4 | 13,6 | | 10,2 | | | 8,5 | | | 6,4 | | | 4,1 | | | 2,2 | | | 28 |
| 30 | 17,1 | 16,6 | | 14,4 | 13,8 | | 10,2 | 9,9 | | 8,4 | | | 6,3 | | | 4 | | | 2,1 | | | 30 |
| 32 | 17,1 | 16,6 | | 14,4 | 13,9 | | 10,1 | 9,9 | | 8,4 | 8,2 | | 6,3 | | | 4 | | | 2,1 | | | 32 |
| 34 | 17,1 | 16,6 | | 14,4 | 13,9 | | 10,1 | 9,8 | | 8,4 | 8,1 | | 6,2 | | | 4 | | | 2,1 | | | 34 |
| 36 | 16,9 | 16,6 | 15,6 | 14,4 | 13,9 | | 10,1 | 9,8 | | 8,4 | 8,1 | | 6,2 | 5,8 | | 4 | | | 2,1 | | | 36 |
| 38 | | 16,6 | 15,9 | | 13,9 | 12,9 | | 9,8 | | 8,4 | 8,1 | | 6,2 | 5,7 | | 4 | 3,5 | | 2,1 | | | 38 |
| 40 | | 16,6 | 15,4 | | 13,9 | 12,7 | | 9,8 | 9,6 | | 8,1 | | | 5,7 | | | 3,5 | | 2,1 | 1,6 | | 40 |
| 42 | | | 14,5 | | 13,7 | 12,3 | | 9,8 | 9,5 | | 8,1 | | | 5,6 | | | 3,4 | | | 1,6 | | 42 |
| 44 | | | 13,7 | | | 11,9 | | | 9,4 | | 8,1 | 7,6 | | 5,6 | | | 3,4 | | | 1,6 | | 44 |
| 46 | | | 13 | | | 11,6 | | | 9,3 | | | 7,4 | | 5,6 | | | 3,4 | | | 1,6 | | 46 |
| 48 | | | | | | 11,2 | | | 9,1 | | | 7,2 | | | 5,3 | | | | | 1,6 | | 48 |
| 50 | | | | | | | | | | | | 7 | | | 5,2 | | | 3,1 | | | | 50 |
| 52 | | | | | | | | | | | | | | | 5 | | | 3,2 | | | | 52 |
| 54 | | | | | | | | | | | | | | | | | | 3,2 | | | 1,4 | 54 |
| 56 | | | | | | | | | | | | | | | | | | | | | 1,5 | 56 |

* Adapter · adapter · pièce d'adaptateur · adattatore · adaptador · адаптер

t_240_004_00501_00_000

# Traglasten/Lifting capacities
## Forces de levage/Portate
## Tablas de carga/Грузоподъемность

| | 14,7 + 3,5 m* | | | 19,6 + 3,5 m* | | | 24,4 + 3,5 m* | | | 29,3 + 3,5 m* | | | 34,2 + 3,5 m* | | | |
|---|---|---|---|---|---|---|---|---|---|---|---|---|---|---|---|---|
| | 35 m | | | 35 m | | | 35 m | | | 35 m | | | 35 m | | | |
| | 82° | 75° | 68° | 82° | 75° | 68° | 82° | 75° | 68° | 82° | 75° | 68° | 82° | 75° | 68° | |
| 14 | 25,4 | | | | | | | | | | | | | | | 14 |
| 16 | 25 | | | 23,8 | | | 22,1 | | | | | | | | | 16 |
| 18 | 24,5 | | | 23,5 | | | 21,9 | | | 19,8 | | | 17,4 | | | 18 |
| 20 | 23,9 | 23,8 | | 23,2 | | | 21,7 | | | 19,7 | | | 17,4 | | | 20 |
| 22 | 23,4 | 23,1 | | 22,8 | 22,6 | | 21,5 | | | 19,5 | | | 17,3 | | | 22 |
| 24 | 23 | 22,5 | | 22,5 | 22,1 | | 21,3 | 21 | | 19,4 | | | 17,3 | | | 24 |
| 26 | 22,7 | 22 | 21,9 | 22,3 | 21,7 | | 21,2 | 20,8 | | 19,3 | 18,9 | | 17,2 | 16,6 | | 26 |
| 28 | 22 | 21,6 | 21,2 | 22,1 | 21,3 | 21,1 | 21,1 | 20,4 | | 19,3 | 18,8 | | 17,2 | 16,7 | | 28 |
| 30 | 20,8 | 21,3 | 20,5 | 21,9 | 21 | 20,6 | 21,1 | 20,2 | 19,9 | 19,3 | 18,6 | | 17,2 | 16,7 | | 30 |
| 32 | 18 | 20,8 | 19,9 | 20,3 | 20,8 | 20,2 | 21 | 20 | 19,6 | 19,3 | 18,6 | 17,7 | 17,2 | 16,6 | | 32 |
| 34 | 14,8 | 19,6 | 19,5 | 17,3 | 20,8 | 19,9 | 18,9 | 19,9 | 19,2 | 19,2 | 18,5 | 18 | 17,2 | 16,6 | | 34 |
| 36 | 11,1 | 16,8 | 19,4 | 13,9 | 19,6 | 19,7 | 15,9 | 19,9 | 19 | 17,8 | 18,5 | 17,8 | 17,2 | 16,6 | 15,9 | 36 |
| 38 | | 13 | 18,1 | | 16,8 | 19,7 | | 19,2 | 18,9 | 14,4 | 18,5 | 17,7 | 16,3 | 16,6 | 16,1 | 38 |
| 40 | | | 14,9 | | | 18,7 | | 16,3 | 17,8 | | 18,5 | 17,1 | | 16,6 | 15,9 | 40 |
| 42 | | | | | | 15,7 | | | 16,8 | | 15,8 | 16,1 | | 16,6 | 15 | 42 |
| 44 | | | | | | | | | 15,8 | | | 15,2 | | | 14,2 | 44 |
| 46 | | | | | | | | | | | | 14,4 | | | 13,4 | 46 |

* Adapter · adapter · pièce d'adaptateur · adattatore · adaptador · адаптер

t_240_004_00601_00_000

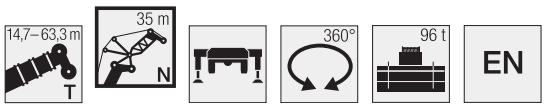


| | 39 + 3,5 m* | | | 43,9 + 3,5 m* | | | 48,7 + 3,5 m* | | | 53,6 + 3,5 m* | | | 58,5 + 3,5 m* | | | 63,3 + 3,5 m* | | | |
|---|---|---|---|---|---|---|---|---|---|---|---|---|---|---|---|---|---|---|---|
| | 35 m | | | 35 m | | | 35 m | | | 35 m | | | 35 m | | | 35 m | | | |
| | 82° | 75° | 68° | 82° | 75° | 68° | 82° | 75° | 68° | 82° | 75° | 68° | 82° | 75° | 68° | 82° | 75° | 68° | |
| 18 | 15,2 | | | | | | | | | | | | | | | | | | 18 |
| 20 | 15,2 | | | 12,7 | | | 9,3 | | | | | | | | | | | | 20 |
| 22 | 15,1 | | | 12,7 | | | 9,3 | | | 7,6 | | | | | | | | | 22 |
| 24 | 15,1 | | | 12,7 | | | 9,2 | | | 7,6 | | | 5,5 | | | 3,4 | | | 24 |
| 26 | 15,1 | | | 12,7 | | | 9,1 | | | 7,5 | | | 5,5 | | | 3,3 | | | 26 |
| 28 | 15,1 | 14,4 | | 12,7 | | | 9,1 | | | 7,5 | | | 5,4 | | | 3,3 | | | 28 |
| 30 | 15,1 | 14,5 | | 12,7 | 12 | | 9 | | | 7,4 | | | 5,3 | | | 3,2 | | | 30 |
| 32 | 15,1 | 14,6 | | 12,7 | 12,2 | | 9 | 8,8 | | 7,4 | | | 5,3 | | | 3,2 | | | 32 |
| 34 | 15,1 | 14,6 | | 12,7 | 12,3 | | 9 | 8,7 | | 7,4 | 7,2 | | 5,2 | | | 3,1 | | | 34 |
| 36 | 15,1 | 14,6 | | 12,7 | 12,3 | | 9 | 8,7 | | 7,4 | 7,1 | | 5,2 | 4,8 | | 3,1 | | | 36 |
| 38 | 15,1 | 14,6 | 13,7 | 12,7 | 12,3 | | 9 | 8,6 | | 7,4 | 7,1 | | 5,2 | 4,8 | | 3,1 | 2,7 | | 38 |
| 40 | | 14,6 | 13,9 | 12,7 | 12,3 | 11,4 | 9 | 8,6 | | 7,4 | 7 | | 5,2 | 4,7 | | 3,1 | 2,7 | | 40 |
| 42 | | 14,6 | 14,1 | | 12,3 | 11,5 | | 8,6 | 8,4 | | 7 | | 5,2 | 4,7 | | 3,1 | 2,7 | | 42 |
| 44 | | 14,6 | 13,5 | | 12,3 | 11,2 | | 8,6 | 8,4 | | 7 | | | 4,7 | | | 2,6 | | 44 |
| 46 | | | 12,8 | | 12,3 | 10,9 | | 8,6 | 8,3 | | 7 | 6,6 | | 4,6 | | | 2,6 | | 46 |
| 48 | | | 12,1 | | | 10,6 | | | 8,3 | | 7 | 6,6 | | 4,6 | 4,3 | | 2,6 | | 48 |
| 50 | | | | | | 10,3 | | | 8,2 | | | 6,5 | | | 4,4 | | 2,6 | | 50 |
| 52 | | | | | | | | | 8,1 | | | 6,3 | | | 4,4 | | | 2,4 | 52 |
| 54 | | | | | | | | | | | | 6,1 | | | 4,4 | | | 2,5 | 54 |
| 56 | | | | | | | | | | | | | | | 4,3 | | | 2,6 | 56 |
| 58 | | | | | | | | | | | | | | | | | | 2,6 | 58 |

* Adapter · adapter · pièce d'adaptateur · adattatore · adaptador · адаптер

t_240_004_00601_00_000

# Traglasten/Lifting capacities
## Forces de levage/Portate
## Tablas de carga/Грузоподъемность

TN

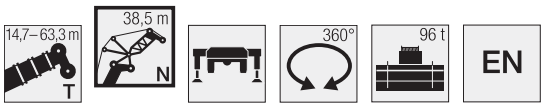


| | 14,7 + 3,5 m* | | | 19,6 + 3,5 m* | | | 24,4 + 3,5 m* | | | 29,3 + 3,5 m* | | | 34,2 + 3,5 m* | | | |
|---|---|---|---|---|---|---|---|---|---|---|---|---|---|---|---|---|
| | 38,5 m | | | 38,5 m | | | 38,5 m | | | 38,5 m | | | 38,5 m | | | |
| | 82° | 75° | 68° | 82° | 75° | 68° | 82° | 75° | 68° | 82° | 75° | 68° | 82° | 75° | 68° | |
| 16 | 22,2 | | | 21,1 | | | | | | | | | | | | 16 |
| 18 | 21,8 | | | 20,8 | | | 19,4 | | | 17,5 | | | | | | 18 |
| 20 | 21,4 | | | 20,6 | | | 19,2 | | | 17,4 | | | 15,4 | | | 20 |
| 22 | 20,9 | 20,8 | | 20,3 | | | 19,1 | | | 17,3 | | | 15,4 | | | 22 |
| 24 | 20,6 | 20,3 | | 20,1 | 19,9 | | 18,9 | | | 17,2 | | | 15,3 | | | 24 |
| 26 | 20,2 | 19,8 | | 19,8 | 19,5 | | 18,8 | 18,5 | | 17,1 | 16,5 | | 15,2 | | | 26 |
| 28 | 20 | 19,4 | 19,3 | 19,6 | 19,2 | | 18,7 | 18,3 | | 17 | 16,6 | | 15,2 | 14,7 | | 28 |
| 30 | 19,7 | 19 | 18,8 | 19,5 | 18,9 | 18,7 | 18,6 | 18,1 | | 17 | 16,6 | | 15,2 | 14,8 | | 30 |
| 32 | 19,1 | 18,8 | 18,4 | 19 | 18,6 | 18,3 | 18,5 | 17,9 | 17,4 | 17 | 16,5 | | 15,2 | 14,8 | | 32 |
| 34 | 17,6 | 18,6 | 17,9 | 18,3 | 18,5 | 17,9 | 18,1 | 17,7 | 17,4 | 17 | 16,4 | 15,6 | 15,2 | 14,7 | | 34 |
| 36 | 15,1 | 18,3 | 17,5 | 16,6 | 18,2 | 17,7 | 17,3 | 17,6 | 17,1 | 17 | 16,4 | 15,8 | 15,2 | 14,7 | 13,8 | 36 |
| 38 | 12,4 | 16,6 | 17,3 | 14,3 | 17,8 | 17,5 | 15,7 | 17,5 | 16,9 | 16,7 | 16,3 | 15,8 | 15,2 | 14,7 | 14 | 38 |
| 40 | | 14,2 | 17 | 11,3 | 16,5 | 17,4 | 13,1 | 17,2 | 16,8 | 14,7 | 16,3 | 15,7 | 15,1 | 14,7 | 14,2 | 40 |
| 42 | | 10,4 | 15,5 | | 13,9 | 17,3 | | 16,2 | 16,6 | | 16,3 | 15,6 | 13,5 | 14,7 | 14,2 | 42 |
| 44 | | | 12,1 | | | 16 | | 13,3 | 15,7 | | 15,6 | 15,1 | | 14,7 | 14 | 44 |
| 46 | | | | | | | | | 14,9 | | | 14,3 | | 14,7 | 13,3 | 46 |
| 48 | | | | | | | | | | | | 13,5 | | | 12,6 | 48 |
| 50 | | | | | | | | | | | | | | | 11,9 | 50 |

* Adapter · adapter · pièce d'adaptateur · adattatore · adaptador · адаптер

t_240_004_00701_00_000

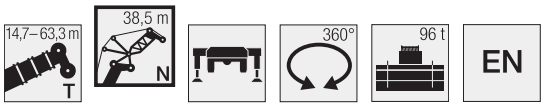


| | 39 + 3,5 m* | | | 43,9 + 3,5 m* | | | 48,7 + 3,5 m* | | | 53,6 + 3,5 m* | | | 58,5 + 3,5 m* | | | 63,3 + 3,5 m* | | | |
|---|---|---|---|---|---|---|---|---|---|---|---|---|---|---|---|---|---|---|---|
| | 38,5 m | | | 38,5 m | | | 38,5 m | | | 38,5 m | | | 38,5 m | | | 38,5 m | | | |
| | 82° | 75° | 68° | 82° | 75° | 68° | 82° | 75° | 68° | 82° | 75° | 68° | 82° | 75° | 68° | 82° | 75° | 68° | |
| 20 | 13,4 | | | | | | | | | | | | | | | | | | 20 |
| 22 | 13,4 | | | 11,2 | | | 8,2 | | | | | | | | | | | | 22 |
| 24 | 13,4 | | | 11,2 | | | 8,2 | | | 6,7 | | | 4,7 | | | | | | 24 |
| 26 | 13,3 | | | 11,2 | | | 8,1 | | | 6,6 | | | 4,6 | | | 2,6 | | | 26 |
| 28 | 13,3 | | | 11,1 | | | 8,1 | | | 6,6 | | | 4,5 | | | 2,6 | | | 28 |
| 30 | 13,3 | 12,7 | | 11,1 | | | 8,0 | | | 6,6 | | | 4,4 | | | 2,5 | | | 30 |
| 32 | 13,3 | 12,8 | | 11,1 | 10,6 | | 8,0 | | | 6,5 | | | 4,4 | | | 2,5 | | | 32 |
| 34 | 13,3 | 12,9 | | 11,1 | 10,7 | | 8,0 | 7,7 | | 6,5 | | | 4,4 | | | 2,4 | | | 34 |
| 36 | 13,3 | 12,9 | | 11,1 | 10,8 | | 7,9 | 7,7 | | 6,5 | 6,1 | | 4,3 | | | 2,4 | | | 36 |
| 38 | 13,3 | 12,9 | | 11,1 | 10,9 | | 7,9 | 7,6 | | 6,4 | 6,0 | | 4,3 | 3,9 | | 2,4 | | | 38 |
| 40 | 13,3 | 12,9 | 12,0 | 11,1 | 10,9 | | 7,9 | 7,6 | | 6,4 | 6,0 | | 4,3 | 3,9 | | 2,4 | 2,0 | | 40 |
| 42 | 13,3 | 12,9 | 12,3 | 11,1 | 10,9 | 10,0 | 7,9 | 7,6 | | 6,4 | 5,9 | | 4,3 | 3,8 | | 2,4 | 2,0 | | 42 |
| 44 | | 12,9 | 12,5 | | 10,9 | 10,1 | 7,9 | 7,6 | 7,4 | 6,4 | 5,9 | | 4,3 | 3,8 | | 2,4 | 1,9 | | 44 |
| 46 | | 12,9 | 12,6 | | 10,9 | 10,2 | | 7,6 | 7,4 | | 5,9 | | | 3,8 | | 2,4 | 1,9 | | 46 |
| 48 | | 12,9 | 12,0 | | 10,9 | 10,0 | | 7,6 | 7,3 | | 5,9 | 5,6 | | 3,8 | | | 1,9 | | 48 |
| 50 | | | 11,4 | | | 9,8 | | 7,6 | 7,3 | | 5,9 | 5,7 | | 3,8 | 3,6 | | 1,9 | | 50 |
| 52 | | | 10,8 | | | 9,5 | | | 7,3 | | 5,9 | 5,7 | | 3,8 | 3,7 | | 1,9 | | 52 |
| 54 | | | | | | 9,3 | | | 7,2 | | | 5,7 | | | 3,7 | | 1,9 | 1,8 | 54 |
| 56 | | | | | | | | | 7,2 | | | 5,5 | | | 3,7 | | | 1,9 | 56 |
| 58 | | | | | | | | | | | | 5,4 | | | 3,7 | | | 1,9 | 58 |
| 60 | | | | | | | | | | | | | | | 3,7 | | | 1,9 | 60 |
| 62 | | | | | | | | | | | | | | | | | | 1,9 | 62 |

* Adapter · adapter · pièce d'adaptateur · adattatore · adaptador · адаптер

t_240_004_00701_00_000

# Traglasten/Lifting capacities
## Forces de levage/Portate
## Tablas de carga/Грузоподъемность

| | 14,7 + 3,5 m* | | | 19,6 + 3,5 m* | | | 24,4 + 3,5 m* | | | 29,3 + 3,5 m* | | | 34,2 + 3,5 m* | | | |
|---|---|---|---|---|---|---|---|---|---|---|---|---|---|---|---|---|
| | 42 m | | | 42 m | | | 42 m | | | 42 m | | | 42 m | | | |
| | 82° | 75° | 68° | 82° | 75° | 68° | 82° | 75° | 68° | 82° | 75° | 68° | 82° | 75° | 68° | |
| 16 | 19,7 | | | | | | | | | | | | | | | 16 |
| 18 | 19,4 | | | 18,5 | | | 17,2 | | | | | | | | | 18 |
| 20 | 19,1 | | | 18,3 | | | 17,1 | | | 15,4 | | | 13,6 | | | 20 |
| 22 | 18,8 | | | 18,1 | | | 16,9 | | | 15,3 | | | 13,6 | | | 22 |
| 24 | 18,4 | 18,4 | | 17,8 | | | 16,8 | | | 15,2 | | | 13,5 | | | 24 |
| 26 | 18,1 | 17,9 | | 17,7 | 17,5 | | 16,6 | 16,2 | | 15,1 | | | 13,5 | | | 26 |
| 28 | 17,9 | 17,5 | | 17,5 | 17,2 | | 16,5 | 16,3 | | 15,1 | 14,6 | | 13,4 | | | 28 |
| 30 | 17,4 | 17,2 | 17,1 | 17,2 | 17 | | 16,4 | 16,1 | | 15 | 14,6 | | 13,4 | 12,9 | | 30 |
| 32 | 16,9 | 16,9 | 16,7 | 16,7 | 16,7 | 16,5 | 16,2 | 16 | | 15 | 14,6 | | 13,4 | 13 | | 32 |
| 34 | 16,1 | 16,5 | 16,3 | 16,1 | 16,5 | 16,3 | 16 | 15,8 | 15,3 | 15 | 14,6 | | 13,4 | 13 | | 34 |
| 36 | 15,4 | 16 | 16 | 15,4 | 16,1 | 15,9 | 15,3 | 15,7 | 15,4 | 14,7 | 14,5 | 13,7 | 13,4 | 13 | | 36 |
| 38 | 14,3 | 15,4 | 15,7 | 14,8 | 15,6 | 15,7 | 14,7 | 15,4 | 15,2 | 14,4 | 14,4 | 13,8 | 13,4 | 13 | 12,1 | 38 |
| 40 | 12,5 | 14,7 | 15,3 | 13,9 | 14,9 | 15,5 | 14,2 | 15 | 15 | 14 | 14,4 | 14 | 13,4 | 13 | 12,3 | 40 |
| 42 | 10,2 | 14 | 14,7 | 11,8 | 14,3 | 15 | 12,9 | 14,4 | 14,9 | 13,4 | 14,2 | 14 | 13,2 | 13 | 12,4 | 42 |
| 44 | | 11,7 | 14,1 | | 13,4 | 14,4 | 10,9 | 13,9 | 14,6 | 12,2 | 13,9 | 13,8 | 12,8 | 13 | 12,6 | 44 |
| 46 | | | 13 | | 11,4 | 13,9 | | 13,2 | 14,1 | | 13,4 | 13,8 | | 13 | 12,6 | 46 |
| 48 | | | | | | 13,3 | | 10,8 | 13,6 | | 13,1 | 13,3 | | 12,8 | 12,4 | 48 |
| 50 | | | | | | | | | 13,2 | | | 12,7 | | 12,4 | 11,7 | 50 |
| 52 | | | | | | | | | | | | 12 | | | 11,2 | 52 |
| 54 | | | | | | | | | | | | | | | 10,6 | 54 |

* Adapter · adapter · pièce d'adaptateur · adattatore · adaptador · адаптер

t_240_004_00801_00_000

| | 39 + 3,5 m* | | | 43,9 + 3,5 m* | | | 48,7 + 3,5 m* | | | 53,6 + 3,5 m* | | | 58,5 + 3,5 m* | | | |
|---|---|---|---|---|---|---|---|---|---|---|---|---|---|---|---|---|
| | 42 m | | | 42 m | | | 42 m | | | 42 m | | | 42 m | | | |
| | 82° | 75° | 68° | 82° | 75° | 68° | 82° | 75° | 68° | 82° | 75° | 68° | 82° | 75° | 68° | |
| 22 | 11,8 | | | 9,9 | | | | | | | | | | | | 22 |
| 24 | 11,8 | | | 9,9 | | | 7,2 | | | 5,8 | | | | | | 24 |
| 26 | 11,7 | | | 9,9 | | | 7,2 | | | 5,8 | | | 3,8 | | | 26 |
| 28 | 11,7 | | | 9,9 | | | 7,1 | | | 5,7 | | | 3,7 | | | 28 |
| 30 | 11,7 | | | 9,9 | | | 7,1 | | | 5,6 | | | 3,6 | | | 30 |
| 32 | 11,7 | 11,2 | | 9,9 | | | 7,1 | | | 5,5 | | | 3,6 | | | 32 |
| 34 | 11,7 | 11,3 | | 9,9 | 9,4 | | 7 | | | 5,5 | | | 3,5 | | | 34 |
| 36 | 11,7 | 11,3 | | 9,9 | 9,5 | | 7 | 6,8 | | 5,4 | | | 3,5 | | | 36 |
| 38 | 11,7 | 11,3 | | 9,9 | 9,6 | | 7 | 6,7 | | 5,4 | 5,1 | | 3,4 | | | 38 |
| 40 | 11,7 | 11,3 | | 9,9 | 9,6 | | 7 | 6,7 | | 5,4 | 5 | | 3,4 | 3,1 | | 40 |
| 42 | 11,7 | 11,3 | 10,5 | 9,9 | 9,6 | | 7 | 6,7 | | 5,4 | 5 | | 3,4 | 3 | | 42 |
| 44 | 11,5 | 11,3 | 10,7 | 9,9 | 9,6 | 8,8 | 7 | 6,6 | | 5,4 | 5 | | 3,4 | 3 | | 44 |
| 46 | 11,3 | 11,3 | 10,9 | 9,9 | 9,6 | 8,9 | 7 | 6,6 | 6,5 | 5,4 | 5 | | 3,4 | 3 | | 46 |
| 48 | | 11,3 | 11 | | 9,6 | 9,1 | | 6,6 | 6,4 | 5,4 | 5 | | 3,4 | 3 | | 48 |
| 50 | | 11,3 | 11 | | 9,6 | 9,1 | | 6,6 | 6,4 | | 5 | 4,8 | | 3 | | 50 |
| 52 | | | 10,7 | | 9,6 | 8,9 | | 6,6 | 6,4 | | 5 | 4,8 | | 3 | 2,8 | 52 |
| 54 | | | 10,2 | | | 8,7 | | 6,6 | 6,4 | | 5 | 4,9 | | 3 | 2,9 | 54 |
| 56 | | | 9,7 | | | 8,5 | | | 6,4 | | | 4,9 | | 3 | 3 | 56 |
| 58 | | | | | | 8,3 | | | 6,4 | | | 4,9 | | | 3 | 58 |
| 60 | | | | | | | | | 6,4 | | | 4,8 | | | 3 | 60 |
| 62 | | | | | | | | | | | | 4,7 | | | 3 | 62 |

* Adapter · adapter · pièce d'adaptateur · adattatore · adaptador · адаптер

t_240_004_00801_00_000

# Traglasten/Lifting capacities
## Forces de levage/Portate
## Tablas de carga/Грузоподъемность



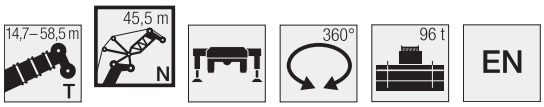


| | 14,7 + 3,5 m* | | | 19,6 + 3,5 m* | | | 24,4 + 3,5 m* | | | 29,3 + 3,5 m* | | | 34,2 + 3,5 m* | | | |
|---|---|---|---|---|---|---|---|---|---|---|---|---|---|---|---|---|
| | 45,5 m | | | 45,5 m | | | 45,5 m | | | 45,5 m | | | 45,5 m | | | |
| | 82° | 75° | 68° | 82° | 75° | 68° | 82° | 75° | 68° | 82° | 75° | 68° | 82° | 75° | 68° | |
| 18 | 17,2 | | | 16,3 | | | | | | | | | | | | 18 |
| 20 | 16,9 | | | 16,2 | | | 15,1 | | | 13,6 | | | | | | 20 |
| 22 | 16,7 | | | 16 | | | 15 | | | 13,6 | | | 12 | | | 22 |
| 24 | 16,4 | | | 15,8 | | | 14,8 | | | 13,5 | | | 11,9 | | | 24 |
| 26 | 16,2 | 16,1 | | 15,6 | 15,3 | | 14,7 | | | 13,4 | | | 11,9 | | | 26 |
| 28 | 16 | 15,8 | | 15,5 | 15,3 | | 14,6 | 14,2 | | 13,3 | | | 11,8 | | | 28 |
| 30 | 15,7 | 15,5 | | 15,4 | 15,2 | | 14,5 | 14,3 | | 13,3 | 12,8 | | 11,8 | | | 30 |
| 32 | 15,6 | 15,2 | 15,1 | 15,2 | 15 | | 14,4 | 14,2 | | 13,2 | 12,9 | | 11,8 | 11,4 | | 32 |
| 34 | 15,4 | 14,9 | 14,8 | 15,2 | 14,8 | 14,4 | 14,4 | 14,1 | | 13,2 | 12,9 | | 11,7 | 11,4 | | 34 |
| 36 | 15,3 | 14,7 | 14,5 | 15,1 | 14,6 | 14,4 | 14,3 | 14 | 13,4 | 13,2 | 12,8 | | 11,7 | 11,5 | | 36 |
| 38 | 15,1 | 14,6 | 14,2 | 15 | 14,5 | 14,2 | 14,3 | 13,9 | 13,5 | 13,2 | 12,8 | 12 | 11,7 | 11,4 | | 38 |
| 40 | 14 | 14,5 | 14 | 14,6 | 14,4 | 14 | 14,3 | 13,8 | 13,5 | 13,2 | 12,7 | 12,1 | 11,7 | 11,4 | 10,6 | 40 |
| 42 | 12,3 | 14,5 | 13,9 | 13,3 | 14,4 | 13,8 | 13,7 | 13,8 | 13,4 | 13,2 | 12,7 | 12,3 | 11,7 | 11,4 | 10,7 | 42 |
| 44 | 10,4 | 13,4 | 13,8 | 11,7 | 14,3 | 13,7 | 12,8 | 13,8 | 13,2 | 13,2 | 12,7 | 12,3 | 11,7 | 11,4 | 10,9 | 44 |
| 46 | 8,4 | 11,8 | 13,7 | 9,8 | 13,3 | 13,6 | 11 | 13,7 | 13,2 | 12 | 12,7 | 12,3 | 11,7 | 11,4 | 11 | 46 |
| 48 | | 9,7 | 12,8 | | 11,7 | 13,6 | | 13,3 | 13,1 | 10,3 | 12,7 | 12,3 | 11,5 | 11,4 | 11 | 48 |
| 50 | | | 11 | | 9,4 | 13,2 | | 11,5 | 13,1 | | 12,7 | 12,3 | | 11,4 | 11 | 50 |
| 52 | | | | | | 11,3 | | | 12,5 | | 11,2 | 11,9 | | 11,4 | 11 | 52 |
| 54 | | | | | | | | | 11,6 | | | 11,3 | | 11,2 | 10,6 | 54 |
| 56 | | | | | | | | | | | | 10,8 | | | 10,1 | 56 |
| 58 | | | | | | | | | | | | | | | 9,6 | 58 |

* Adapter · adapter · pièce d'adaptateur · adattatore · adaptador · адаптер

t_240_004_00901_00_000

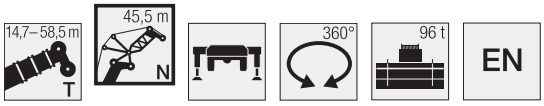


| | 39 + 3,5 m* | | | 43,9 + 3,5 m* | | | 48,7 + 3,5 m* | | | 53,6 + 3,5 m* | | | 58,5 + 3,5 m* | | | |
|---|---|---|---|---|---|---|---|---|---|---|---|---|---|---|---|---|
| | 45,5 m | | | 45,5 m | | | 45,5 m | | | 45,5 m | | | 45,5 m | | | |
| | 82° | 75° | 68° | 82° | 75° | 68° | 82° | 75° | 68° | 82° | 75° | 68° | 82° | 75° | 68° | |
| 22 | 10,5 | | | | | | | | | | | | | | | 22 |
| 24 | 10,5 | | | 8,8 | | | 6,4 | | | | | | | | | 24 |
| 26 | 10,4 | | | 8,8 | | | 6,4 | | | 5 | | | 3,1 | | | 26 |
| 28 | 10,4 | | | 8,8 | | | 6,3 | | | 4,9 | | | 3 | | | 28 |
| 30 | 10,4 | | | 8,8 | | | 6,3 | | | 4,8 | | | 3 | | | 30 |
| 32 | 10,4 | | | 8,7 | | | 6,3 | | | 4,7 | | | 2,9 | | | 32 |
| 34 | 10,3 | 9,9 | | 8,7 | | | 6,2 | | | 4,7 | | | 2,9 | | | 34 |
| 36 | 10,3 | 10 | | 8,7 | 8,3 | | 6,2 | 6 | | 4,6 | | | 2,8 | | | 36 |
| 38 | 10,3 | 10 | | 8,7 | 8,4 | | 6,2 | 6 | | 4,6 | 4,3 | | 2,8 | | | 38 |
| 40 | 10,3 | 10,1 | | 8,7 | 8,5 | | 6,2 | 5,9 | | 4,6 | 4,2 | | 2,8 | | | 40 |
| 42 | 10,3 | 10,1 | | 8,7 | 8,5 | | 6,1 | 5,9 | | 4,5 | 4,2 | | 2,7 | 2,4 | | 42 |
| 44 | 10,3 | 10,1 | 9,3 | 8,7 | 8,5 | | 6,1 | 5,8 | | 4,5 | 4,2 | | 2,7 | 2,4 | | 44 |
| 46 | 10,3 | 10,1 | 9,4 | 8,7 | 8,5 | 7,7 | 6,1 | 5,8 | | 4,5 | 4,2 | | 2,7 | 2,4 | | 46 |
| 48 | 10,3 | 10,1 | 9,6 | 8,7 | 8,5 | 7,9 | 6,1 | 5,8 | 5,7 | 4,5 | 4,2 | | 2,7 | 2,4 | | 48 |
| 50 | | 10,1 | 9,7 | 8,7 | 8,5 | 8 | 6,1 | 5,8 | 5,7 | 4,5 | 4,2 | | 2,7 | 2,4 | | 50 |
| 52 | | 10,1 | 9,8 | | 8,5 | 8,1 | | 5,8 | 5,6 | | 4,2 | 4,1 | 2,7 | 2,4 | | 52 |
| 54 | | 10,1 | 9,8 | | 8,5 | 8,1 | | 5,8 | 5,6 | | 4,2 | 4,1 | | 2,4 | 2,3 | 54 |
| 56 | | | 9,6 | | 8,5 | 8 | | 5,8 | 5,6 | | 4,2 | 4,2 | | 2,4 | 2,3 | 56 |
| 58 | | | 9,1 | | | 7,9 | | | 5,6 | | 4,2 | 4,2 | | 2,4 | 2,4 | 58 |
| 60 | | | 8,7 | | | 7,7 | | | 5,6 | | | 4,2 | | 2,4 | 2,4 | 60 |
| 62 | | | | | | | | | 5,6 | | | 4,2 | | | 2,4 | 62 |
| 64 | | | | | | | | | | | | 4,2 | | | 2,4 | 64 |
| 66 | | | | | | | | | | | | | | | 2,4 | 66 |

* Adapter · adapter · pièce d'adaptateur · adattatore · adaptador · адаптер

t_240_004_00901_00_000

# Traglasten/Lifting capacities
## Forces de levage/Portate
## Tablas de carga/Грузоподъемность

**TN**

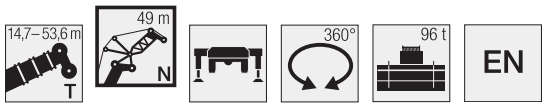


| | 14,7 + 3,5 m* | | | 19,6 + 3,5 m* | | | 24,4 + 3,5 m* | | | 29,3 + 3,5 m* | | | 34,2 + 3,5 m* | | | 39 + 3,5 m* | | | 43,9 + 3,5 m* | | | 48,7 + 3,5 m* | | | 53,6 + 3,5 m* | | | |
|---|---|---|---|---|---|---|---|---|---|---|---|---|---|---|---|---|---|---|---|---|---|---|---|---|---|---|---|---|
| | 49 m | | | 49 m | | | 49 m | | | 49 m | | | 49 m | | | 49 m | | | 49 m | | | 49 m | | | 49 m | | | |
| | 82° | 75° | 68° | 82° | 75° | 68° | 82° | 75° | 68° | 82° | 75° | 68° | 82° | 75° | 68° | 82° | 75° | 68° | 82° | 75° | 68° | 82° | 75° | 68° | 82° | 75° | 68° | |
| 20 | 15,1 | | | 14,4 | | | 13,4 | | | | | | | | | | | | | | | | | | | | | 20 |
| 22 | 14,9 | | | 14,2 | | | 13,3 | | | 12 | | | 10,6 | | | | | | | | | | | | | | | 22 |
| 24 | 14,7 | | | 14,1 | | | 13,2 | | | 11,9 | | | 10,6 | | | 9,3 | | | 7,8 | | | | | | | | | 24 |
| 26 | 14,5 | | | 13,9 | | | 13,1 | | | 11,8 | | | 10,6 | | | 9,2 | | | 7,8 | | | 5,6 | | | 4,1 | | | 26 |
| 28 | 14,3 | 14,2 | | 13,8 | 13,5 | | 13 | | | 11,8 | | | 10,5 | | | 9,2 | | | 7,7 | | | 5,6 | | | 4 | | | 28 |
| 30 | 14,1 | 14 | | 13,7 | 13,5 | | 12,9 | 12,5 | | 11,7 | | | 10,5 | | | 9,2 | | | 7,7 | | | 5,5 | | | 4 | | | 30 |
| 32 | 13,9 | 13,7 | | 13,5 | 13,4 | | 12,8 | 12,5 | | 11,6 | 11,3 | | 10,4 | 10 | | 9,2 | | | 7,7 | | | 5,5 | | | 3,9 | | | 32 |
| 34 | 13,7 | 13,5 | 13,3 | 13,4 | 13,3 | | 12,7 | 12,5 | | 11,6 | 11,3 | | 10,4 | 10,1 | | 9,2 | 8,7 | | 7,7 | | | 5,5 | | | 3,8 | | | 34 |
| 36 | 13,6 | 13,3 | 13,2 | 13,4 | 13,1 | 12,6 | 12,7 | 12,4 | | 11,6 | 11,3 | | 10,4 | 10,1 | | 9,1 | 8,8 | | 7,7 | 7,3 | | 5,4 | | | 3,8 | | | 36 |
| 38 | 13,5 | 13,1 | 12,9 | 13,3 | 13 | 12,7 | 12,6 | 12,3 | 11,7 | 11,5 | 11,3 | | 10,4 | 10,1 | | 9,1 | 8,9 | | 7,7 | 7,4 | | 5,4 | 5,2 | | 3,7 | | | 38 |
| 40 | 13,5 | 12,9 | 12,7 | 13,1 | 12,8 | 12,6 | 12,5 | 12,2 | 11,8 | 11,5 | 11,2 | 10,5 | 10,4 | 10,1 | | 9,1 | 8,9 | | 7,7 | 7,4 | | 5,4 | 5,1 | | 3,7 | 3,4 | | 40 |
| 42 | 13,1 | 12,8 | 12,5 | 13 | 12,7 | 12,4 | 12,4 | 12,2 | 11,8 | 11,4 | 11,2 | 10,6 | 10,4 | 10,1 | 9,4 | 9,1 | 8,9 | | 7,7 | 7,5 | | 5,4 | 5,1 | | 3,7 | 3,4 | | 42 |
| 44 | 11,7 | 12,8 | 12,3 | 12,3 | 12,7 | 12,3 | 12,2 | 12,2 | 11,8 | 11,3 | 11,2 | 10,7 | 10,4 | 10,1 | 9,4 | 9,1 | 8,9 | | 7,7 | 7,5 | | 5,3 | 5 | | 3,7 | 3,4 | | 44 |
| 46 | 10,3 | 12,5 | 12,2 | 11,4 | 12,7 | 12,2 | 11,9 | 12,1 | 11,8 | 11,2 | 11,1 | 10,8 | 10,3 | 10,1 | 9,6 | 9,1 | 8,9 | 8,1 | 7,7 | 7,5 | | 5,3 | 5 | | 3,7 | 3,4 | | 46 |
| 48 | 8,7 | 11,5 | 12,2 | 9,9 | 12,2 | 12,1 | 10,8 | 12 | 11,7 | 11,1 | 11,1 | 10,8 | 10,3 | 10,1 | 9,7 | 9,1 | 8,9 | 8,3 | 7,7 | 7,5 | 6,8 | 5,3 | 5 | | 3,7 | 3,4 | | 48 |
| 50 | | 10 | 11,9 | 8,2 | 11,4 | 12,1 | 9,3 | 12 | 11,6 | 10,6 | 11 | 10,8 | 10,3 | 10,1 | 9,8 | 9,1 | 8,9 | 8,4 | 7,7 | 7,5 | 6,9 | 5,3 | 5 | 4,9 | 3,7 | 3,4 | | 50 |
| 52 | | 8 | 10,9 | | 9,9 | 12 | | 11,3 | 11,6 | | 11 | 10,8 | 9,8 | 10,1 | 9,8 | 9,1 | 8,9 | 8,5 | 7,7 | 7,5 | 7 | 5,3 | 5 | 4,9 | 3,7 | 3,4 | | 52 |
| 54 | | | 9,2 | | | 11,3 | | 9,6 | 11,6 | | 11 | 10,8 | | 10,1 | 9,8 | | 8,9 | 8,6 | | 7,5 | 7,1 | 5,3 | 5 | 4,9 | 3,7 | 3,4 | 3,3 | 54 |
| 56 | | | | | | 9,5 | | | 11,1 | | 9,9 | 10,7 | | 10,1 | 9,8 | | 8,9 | 8,6 | | 7,5 | 7,2 | | 5 | 4,8 | | 3,4 | 3,4 | 56 |
| 58 | | | | | | | | | 9,8 | | | 10,2 | | | 9,5 | | 8,9 | 8,6 | | 7,5 | 7,2 | | 5 | 4,8 | | 3,4 | 3,4 | 58 |
| 60 | | | | | | | | | | | | 9,7 | | | 9 | | | 8,5 | | 7,5 | 7,1 | | 5 | 4,8 | | 3,4 | 3,4 | 60 |
| 62 | | | | | | | | | | | | | | | | | | 8,1 | | | 7 | | | 4,8 | | 3,4 | 3,4 | 62 |
| 64 | | | | | | | | | | | | | | | | | | | | | 6,9 | | | 4,8 | | | 3,4 | 64 |
| 66 | | | | | | | | | | | | | | | | | | | | | | | | 4,8 | | | 3,4 | 66 |
| 68 | | | | | | | | | | | | | | | | | | | | | | | | | | | 3,4 | 68 |

* Adapter · adapter · pièce d'adaptateur · adattatore · adaptador · адаптер

t_240_004_01001_00_000

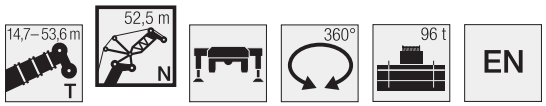


| | 14,7 + 3,5 m* | | | 19,6 + 3,5 m* | | | 24,4 + 3,5 m* | | | 29,3 + 3,5 m* | | | 34,2 + 3,5 m* | | | 39 + 3,5 m* | | | 43,9 + 3,5 m* | | | 48,7 + 3,5 m* | | | 53,6 + 3,5 m* | | | |
|---|---|---|---|---|---|---|---|---|---|---|---|---|---|---|---|---|---|---|---|---|---|---|---|---|---|---|---|---|
| | 52,5 m | | | 52,5 m | | | 52,5 m | | | 52,5 m | | | 52,5 m | | | 52,5 m | | | 52,5 m | | | 52,5 m | | | 52,5 m | | | |
| | 82° | 75° | 68° | 82° | 75° | 68° | 82° | 75° | 68° | 82° | 75° | 68° | 82° | 75° | 68° | 82° | 75° | 68° | 82° | 75° | 68° | 82° | 75° | 68° | 82° | 75° | 68° | |
| 20 | 13,5 | | | | | | | | | | | | | | | | | | | | | | | | | | | 20 |
| 22 | 13,3 | | | 12,7 | | | 11,8 | | | | | | | | | | | | | | | | | | | | | 22 |
| 24 | 13,2 | | | 12,6 | | | 11,7 | | | 10,6 | | | 9,4 | | | 8,2 | | | | | | | | | | | | 24 |
| 26 | 13 | | | 12,4 | | | 11,6 | | | 10,6 | | | 9,4 | | | 8,2 | | | 6,8 | | | 4,8 | | | | | | 26 |
| 28 | 12,8 | 12,5 | | 12,3 | | | 11,5 | | | 10,5 | | | 9,4 | | | 8,2 | | | 6,8 | | | 4,8 | | | 3,3 | | | 28 |
| 30 | 12,6 | 12,5 | | 12,2 | 11,9 | | 11,4 | | | 10,4 | | | 9,3 | | | 8,2 | | | 6,8 | | | 4,8 | | | 3,2 | | | 30 |
| 32 | 12,5 | 12,4 | | 12,1 | 11,9 | | 11,3 | 11 | | 10,4 | 10 | | 9,3 | | | 8,1 | | | 6,8 | | | 4,7 | | | 3,2 | | | 32 |
| 34 | 12,3 | 12,2 | | 12 | 11,8 | | 11,3 | 11 | | 10,3 | 10 | | 9,2 | 8,9 | | 8,1 | | | 6,8 | | | 4,7 | | | 3,1 | | | 34 |
| 36 | 12,1 | 12 | 11,7 | 11,9 | 11,7 | | 11,2 | 11 | | 10,3 | 10 | | 9,2 | 8,9 | | 8,1 | 7,7 | | 6,8 | | | 4,6 | | | 3 | | | 36 |
| 38 | 12 | 11,8 | 11,7 | 11,7 | 11,6 | 11,1 | 11,1 | 10,9 | | 10,2 | 10 | | 9,2 | 9 | | 8,1 | 7,8 | | 6,8 | 6,5 | | 4,6 | | | 3 | | | 38 |
| 40 | 11,9 | 11,6 | 11,5 | 11,6 | 11,5 | 11,2 | 10,9 | 10,9 | 10,3 | 10,2 | 10 | | 9,2 | 9 | | 8,1 | 7,8 | | 6,8 | 6,5 | | 4,5 | 4,3 | | 3 | | | 40 |
| 42 | 11,8 | 11,5 | 11,3 | 11,5 | 11,4 | 11,2 | 10,8 | 10,8 | 10,4 | 10,1 | 9,9 | 9,3 | 9,2 | 8,9 | | 8,1 | 7,8 | | 6,8 | 6,5 | | 4,5 | 4,2 | | 2,9 | 2,6 | | 42 |
| 44 | 11,7 | 11,4 | 11,1 | 11,3 | 11,3 | 11,1 | 10,7 | 10,7 | 10,4 | 10 | 9,9 | 9,3 | 9,2 | 8,9 | 8,2 | 8,1 | 7,9 | | 6,8 | 6,5 | | 4,5 | 4,2 | | 2,9 | 2,6 | | 44 |
| 46 | 10,9 | 11,4 | 11 | 11,1 | 11,2 | 10,9 | 10,5 | 10,5 | 10,4 | 9,9 | 9,8 | 9,4 | 9,1 | 8,9 | 8,3 | 8,1 | 7,9 | | 6,8 | 6,5 | | 4,5 | 4,2 | | 2,9 | 2,6 | | 46 |
| 48 | 10 | 11,4 | 10,9 | 10,6 | 11,1 | 10,8 | 10,5 | 10,4 | 10,4 | 9,8 | 9,8 | 9,6 | 9,1 | 8,9 | 8,4 | 8,1 | 7,8 | 7,2 | 6,8 | 6,5 | | 4,5 | 4,2 | | 2,9 | 2,6 | | 48 |
| 50 | 8,7 | 10,7 | 10,8 | 9,6 | 11 | 10,8 | 10,3 | 10,3 | 10,3 | 9,8 | 9,7 | 9,6 | 9 | 8,9 | 8,5 | 8,1 | 7,8 | 7,2 | 6,8 | 6,5 | 5,9 | 4,5 | 4,2 | | 2,9 | 2,7 | | 50 |
| 52 | 7,3 | 9,8 | 10,8 | 8,3 | 10,7 | 10,7 | 9,5 | 10,2 | 10,2 | 9,6 | 9,6 | 9,6 | 9 | 8,9 | 8,6 | 8,1 | 7,8 | 7,4 | 6,8 | 6,5 | 6 | 4,5 | 4,2 | 4,2 | 2,9 | 2,8 | | 52 |
| 54 | | 8,4 | 10,5 | 6,7 | 9,7 | 10,7 | 8,2 | 10,2 | 10,1 | 9,1 | 9,6 | 9,5 | 9 | 8,8 | 8,6 | 8,1 | 7,8 | 7,5 | 6,8 | 6,5 | 6,1 | 4,5 | 4,2 | 4,2 | 2,9 | 2,8 | | 54 |
| 56 | | | 9,3 | | 8,3 | 10,7 | | 9,9 | 10,1 | | 9,6 | 9,5 | 8,4 | 8,8 | 8,6 | 8,1 | 7,8 | 7,6 | 6,8 | 6,5 | 6,2 | 4,5 | 4,2 | 4,2 | 2,9 | 2,9 | 2,6 | 56 |
| 58 | | | 7,4 | | | 9,7 | | 8,4 | 10,1 | | 9,6 | 9,4 | | 8,8 | 8,6 | | 7,8 | 7,6 | | 6,5 | 6,3 | 4,5 | 4,2 | 4,2 | 2,9 | 2,9 | 2,7 | 58 |
| 60 | | | | | | | | | 10,1 | | | 9,4 | | 8,8 | 8,6 | | 7,8 | 7,6 | | 6,5 | 6,4 | | 4,2 | 4,2 | | 2,9 | 2,8 | 60 |
| 62 | | | | | | | | | | | | 9,2 | | | 8,4 | | 7,8 | 7,6 | | 6,5 | 6,4 | | 4,2 | 4,2 | | 2,9 | 2,8 | 62 |
| 64 | | | | | | | | | | | | | | | 8 | | | 7,6 | | | 6,3 | | 4,2 | 4,2 | | 2,9 | 2,9 | 64 |
| 66 | | | | | | | | | | | | | | | | | | 7,3 | | | 6,3 | | | 4,2 | | 2,9 | 2,9 | 66 |
| 68 | | | | | | | | | | | | | | | | | | | | | 6,1 | | | 4,2 | | | 2,9 | 68 |
| 70 | | | | | | | | | | | | | | | | | | | | | | | | 4,2 | | | 2,9 | 70 |
| 72 | | | | | | | | | | | | | | | | | | | | | | | | | | | 2,9 | 72 |

* Adapter · adapter · pièce d'adaptateur · adattatore · adaptador · адаптер

t_240_004_01101_00_000

# Traglasten/Lifting capacities
## Forces de levage/Portate
## Tablas de carga/Грузоподъемность

**TN**

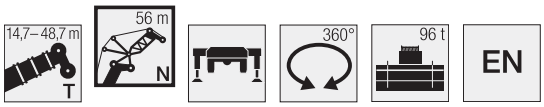


| | 14,7 + 3,5 m* | | | 19,6 + 3,5 m* | | | 24,4 + 3,5 m* | | | 29,3 + 3,5 m* | | | 34,2 + 3,5 m* | | | 39 + 3,5 m* | | | 43,9 + 3,5 m* | | | 48,7 + 3,5 m* | | | |
|---|---|---|---|---|---|---|---|---|---|---|---|---|---|---|---|---|---|---|---|---|---|---|---|---|---|
| | 56 m | | | 56 m | | | 56 m | | | 56 m | | | 56 m | | | 56 m | | | 56 m | | | 56 m | | | |
| | 82° | 75° | 68° | 82° | 75° | 68° | 82° | 75° | 68° | 82° | 75° | 68° | 82° | 75° | 68° | 82° | 75° | 68° | 82° | 75° | 68° | 82° | 75° | 68° | |
| 22 | 11,8 | | | 11,2 | | | | | | | | | | | | | | | | | | | | | 22 |
| 24 | 11,6 | | | 11,1 | | | 10,4 | | | 9,4 | | | | | | | | | | | | | | | 24 |
| 26 | 11,5 | | | 11 | | | 10,3 | | | 9,4 | | | 8,3 | | | 7,2 | | | | | | | | | 26 |
| 28 | 11,3 | | | 10,9 | | | 10,2 | | | 9,3 | | | 8,3 | | | 7,2 | | | 6 | | | 4 | | | 28 |
| 30 | 11,2 | 10,9 | | 10,8 | | | 10,1 | | | 9,2 | | | 8,2 | | | 7,2 | | | 6 | | | 4 | | | 30 |
| 32 | 11 | 10,9 | | 10,7 | 10,4 | | 10,1 | 9,7 | | 9,2 | | | 8,2 | | | 7,2 | | | 6 | | | 3,9 | | | 32 |
| 34 | 10,9 | 10,8 | | 10,5 | 10,4 | | 10 | 9,7 | | 9,1 | 8,8 | | 8,2 | | | 7,2 | | | 6 | | | 3,8 | | | 34 |
| 36 | 10,7 | 10,7 | | 10,4 | 10,4 | | 9,9 | 9,8 | | 9,1 | 8,8 | | 8,1 | 7,9 | | 7,1 | | | 5,9 | | | 3,8 | | | 36 |
| 38 | 10,5 | 10,5 | 10,2 | 10,2 | 10,3 | | 9,8 | 9,7 | | 9 | 8,9 | | 8,1 | 7,9 | | 7,1 | 6,8 | | 5,9 | | | 3,7 | | | 38 |
| 40 | 10,3 | 10,4 | 10,2 | 10 | 10,1 | 9,7 | 9,6 | 9,6 | | 9 | 8,9 | | 8,1 | 7,9 | | 7,1 | 6,8 | | 5,8 | 5,5 | | 3,7 | | | 40 |
| 42 | 10,2 | 10,2 | 10,2 | 9,9 | 10 | 9,8 | 9,5 | 9,5 | 9 | 8,9 | 8,8 | | 8,1 | 7,9 | | 7,1 | 6,9 | | 5,8 | 5,5 | | 3,7 | 3,4 | | 42 |
| 44 | 10 | 10,1 | 10 | 9,7 | 9,8 | 9,8 | 9,3 | 9,4 | 9,1 | 8,8 | 8,7 | 8,1 | 8,1 | 7,9 | | 7,1 | 6,9 | | 5,8 | 5,5 | | 3,7 | 3,4 | | 44 |
| 46 | 9,9 | 9,9 | 9,8 | 9,6 | 9,6 | 9,7 | 9,2 | 9,3 | 9,1 | 8,7 | 8,7 | 8,2 | 8 | 7,8 | 7,2 | 7,1 | 6,9 | | 5,8 | 5,5 | | 3,7 | 3,4 | | 46 |
| 48 | 9,7 | 9,8 | 9,7 | 9,5 | 9,5 | 9,6 | 9,1 | 9,1 | 9,1 | 8,6 | 8,6 | 8,3 | 7,9 | 7,8 | 7,3 | 7,1 | 6,9 | | 5,8 | 5,6 | | 3,7 | 3,4 | | 48 |
| 50 | 9,5 | 9,7 | 9,6 | 9,4 | 9,4 | 9,4 | 9 | 9 | 9,1 | 8,5 | 8,5 | 8,4 | 7,9 | 7,8 | 7,3 | 7,1 | 6,9 | 6,3 | 5,8 | 5,6 | | 3,7 | 3,5 | | 50 |
| 52 | 8,9 | 9,6 | 9,5 | 9,3 | 9,3 | 9,3 | 9 | 8,9 | 8,9 | 8,4 | 8,4 | 8,4 | 7,8 | 7,7 | 7,4 | 7,1 | 6,8 | 6,3 | 5,8 | 5,7 | 5,2 | 3,7 | 3,5 | | 52 |
| 54 | 7,6 | 9,5 | 9,5 | 8,4 | 9,2 | 9,2 | 8,7 | 8,8 | 8,8 | 8,4 | 8,3 | 8,3 | 7,8 | 7,7 | 7,5 | 7 | 6,8 | 6,4 | 5,8 | 5,8 | 5,2 | 3,7 | 3,6 | 3,4 | 54 |
| 56 | 6,3 | 8,6 | 9,4 | 7,3 | 9,1 | 9,1 | 8,1 | 8,8 | 8,7 | 8,4 | 8,2 | 8,2 | 7,7 | 7,6 | 7,5 | 7 | 6,8 | 6,5 | 5,8 | 5,8 | 5,3 | 3,7 | 3,6 | 3,5 | 56 |
| 58 | | 7,3 | 9,2 | | 8,6 | 9,1 | 6,9 | 8,8 | 8,7 | 7,7 | 8,2 | 8,1 | 7,7 | 7,6 | 7,5 | 7 | 6,8 | 6,6 | 5,8 | 5,8 | 5,4 | 3,7 | 3,7 | 3,5 | 58 |
| 60 | | | 8,3 | | 7,2 | 9 | | 8,6 | 8,6 | | 8,2 | 8,1 | | 7,6 | 7,5 | 6,9 | 6,8 | 6,7 | 5,8 | 5,8 | 5,5 | 3,7 | 3,7 | 3,5 | 60 |
| 62 | | | | | | 8,6 | | | 8,6 | | 8,1 | 8,1 | | 7,6 | 7,5 | | 6,8 | 6,7 | | 5,8 | 5,6 | | 3,7 | 3,5 | 62 |
| 64 | | | | | | | | | 8,5 | | | 8,1 | | 7,6 | 7,4 | | 6,8 | 6,7 | | 5,8 | 5,7 | | 3,7 | 3,5 | 64 |
| 66 | | | | | | | | | | | | 8,1 | | | 7,4 | | | 6,7 | | 5,8 | 5,7 | | 3,7 | 3,5 | 66 |
| 68 | | | | | | | | | | | | | | | 7,2 | | | 6,7 | | | 5,6 | | 3,7 | 3,5 | 68 |
| 70 | | | | | | | | | | | | | | | | | | 6,4 | | | 5,5 | | | 3,6 | 70 |
| 72 | | | | | | | | | | | | | | | | | | | | | 5,3 | | | 3,6 | 72 |
| 74 | | | | | | | | | | | | | | | | | | | | | | | | 3,6 | 74 |

* Adapter · adapter · pièce d'adaptateur · adattatore · adaptador · адаптер

t_240_004_01201_00_000

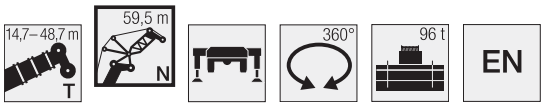


| | 14,7 + 3,5 m* | | | 19,6 + 3,5 m* | | | 24,4 + 3,5 m* | | | 29,3 + 3,5 m* | | | 34,2 + 3,5 m* | | | 39 + 3,5 m* | | | 43,9 + 3,5 m* | | | 48,7 + 3,5 m* | | | |
|---|---|---|---|---|---|---|---|---|---|---|---|---|---|---|---|---|---|---|---|---|---|---|---|---|---|
| | 59,5 m | | | 59,5 m | | | 59,5 m | | | 59,5 m | | | 59,5 m | | | 59,5 m | | | 59,5 m | | | 59,5 m | | | |
| | 82° | 75° | 68° | 82° | 75° | 68° | 82° | 75° | 68° | 82° | 75° | 68° | 82° | 75° | 68° | 82° | 75° | 68° | 82° | 75° | 68° | 82° | 75° | 68° | |
| 24 | 10,3 | | | 9,8 | | | 9,2 | | | | | | | | | | | | | | | | | | 24 |
| 26 | 10,2 | | | 9,7 | | | 9,1 | | | 8,3 | | | 7,3 | | | | | | | | | | | | 26 |
| 28 | 10 | | | 9,6 | | | 9 | | | 8,2 | | | 7,3 | | | 6,3 | | | 5,2 | | | | | | 28 |
| 30 | 9,9 | | | 9,5 | | | 8,9 | | | 8,2 | | | 7,3 | | | 6,3 | | | 5,2 | | | 3,3 | | | 30 |
| 32 | 9,8 | 9,6 | | 9,4 | | | 8,9 | | | 8,1 | | | 7,2 | | | 6,3 | | | 5,2 | | | 3,2 | | | 32 |
| 34 | 9,6 | 9,5 | | 9,3 | 9,1 | | 8,8 | 8,5 | | 8 | | | 7,2 | | | 6,3 | | | 5,2 | | | 3,2 | | | 34 |
| 36 | 9,4 | 9,5 | | 9,2 | 9,1 | | 8,7 | 8,5 | | 8 | 7,7 | | 7,2 | | | 6,3 | | | 5,1 | | | 3,1 | | | 36 |
| 38 | 9,2 | 9,3 | | 9 | 9,1 | | 8,6 | 8,5 | | 7,9 | 7,7 | | 7,1 | 6,9 | | 6,3 | | | 5 | | | 3 | | | 38 |
| 40 | 9,1 | 9,2 | 8,9 | 8,8 | 8,9 | | 8,5 | 8,5 | | 7,9 | 7,7 | | 7,1 | 6,9 | | 6,2 | 6 | | 5 | | | 3 | | | 40 |
| 42 | 8,9 | 9 | 8,9 | 8,7 | 8,8 | 8,5 | 8,3 | 8,4 | | 7,8 | 7,7 | | 7,1 | 6,9 | | 6,2 | 6 | | 5 | 4,6 | | 3 | 2,7 | | 42 |
| 44 | 8,8 | 8,8 | 8,9 | 8,6 | 8,6 | 8,5 | 8,2 | 8,3 | 7,9 | 7,7 | 7,7 | | 7,1 | 6,9 | | 6,2 | 6 | | 5 | 4,6 | | 3 | 2,7 | | 44 |
| 46 | 8,6 | 8,7 | 8,8 | 8,4 | 8,5 | 8,5 | 8,1 | 8,2 | 7,9 | 7,6 | 7,6 | 7,1 | 7 | 6,9 | | 6,2 | 6 | | 5 | 4,7 | | 3 | 2,7 | | 46 |
| 48 | 8,5 | 8,5 | 8,6 | 8,3 | 8,3 | 8,4 | 8 | 8 | 7,9 | 7,5 | 7,6 | 7,1 | 7 | 6,9 | 6,3 | 6,2 | 6 | | 5 | 4,7 | | 3 | 2,8 | | 48 |
| 50 | 8,4 | 8,4 | 8,5 | 8,2 | 8,2 | 8,3 | 7,9 | 7,9 | 7,9 | 7,4 | 7,5 | 7,2 | 6,9 | 6,9 | 6,3 | 6,2 | 6 | 5,4 | 5 | 4,8 | | 3 | 2,8 | | 50 |
| 52 | 8,3 | 8,3 | 8,3 | 8,1 | 8,1 | 8,1 | 7,8 | 7,8 | 7,9 | 7,3 | 7,4 | 7,3 | 6,8 | 6,8 | 6,4 | 6,2 | 6 | 5,5 | 5 | 4,8 | | 3 | 2,8 | | 52 |
| 54 | 8,2 | 8,2 | 8,2 | 8 | 8 | 8 | 7,7 | 7,7 | 7,7 | 7,3 | 7,3 | 7,3 | 6,7 | 6,7 | 6,5 | 6,1 | 6 | 5,5 | 5 | 4,9 | 4,5 | 3 | 2,9 | | 54 |
| 56 | 7,4 | 8,2 | 8,1 | 7,7 | 7,9 | 7,9 | 7,6 | 7,6 | 7,6 | 7,2 | 7,2 | 7,2 | 6,7 | 6,6 | 6,5 | 6,1 | 6 | 5,6 | 5 | 5 | 4,5 | 3 | 3 | 2,8 | 56 |
| 58 | 6,4 | 8 | 8,1 | 7,2 | 7,9 | 7,8 | 7,5 | 7,5 | 7,5 | 7,2 | 7,1 | 7,1 | 6,7 | 6,6 | 6,5 | 6,1 | 6 | 5,7 | 5 | 5 | 4,6 | 3 | 3 | 2,8 | 58 |
| 60 | 5,2 | 7,3 | 8 | 6,2 | 7,7 | 7,8 | 6,9 | 7,5 | 7,5 | 7,2 | 7,1 | 7 | 6,7 | 6,5 | 6,5 | 6,1 | 6 | 5,7 | 5 | 5 | 4,7 | 3 | 3 | 2,9 | 60 |
| 62 | | 6,1 | 7,8 | | 7,4 | 7,8 | | 7,5 | 7,4 | 6,5 | 7,1 | 7 | 6,6 | 6,5 | 6,5 | 6,1 | 5,9 | 5,8 | 5 | 5 | 4,7 | 3 | 3 | 2,9 | 62 |
| 64 | | | 7 | | 5,9 | 7,8 | | 7,1 | 7,4 | | 7,1 | 6,9 | | 6,5 | 6,4 | | 5,9 | 5,8 | 5 | 5 | 4,8 | 3 | 3 | 3 | 64 |
| 66 | | | | | | 7,3 | | | 7,4 | | 6,9 | 6,9 | | 6,5 | 6,4 | | 5,9 | 5,8 | | 5 | 4,9 | | 3 | 3 | 66 |
| 68 | | | | | | | | | 7,3 | | | 6,9 | | | 6,4 | | 5,9 | 5,8 | | 5 | 5 | | 3 | 3 | 68 |
| 70 | | | | | | | | | | | | 6,9 | | | 6,4 | | | 5,8 | | 5 | 5 | | 3 | 3 | 70 |
| 72 | | | | | | | | | | | | | | | 6,4 | | | 5,8 | | | 5 | | | 3 | 72 |
| 74 | | | | | | | | | | | | | | | | | | 5,8 | | | 4,9 | | | 3 | 74 |
| 76 | | | | | | | | | | | | | | | | | | | | | | | | 3 | 76 |

* Adapter · adapter · pièce d'adaptateur · adattatore · adaptador · адаптер

t_240_004_01301_00_000

# Traglasten/Lifting capacities
## Forces de levage/Portate
## Tablas de carga/Грузоподъемность

TN

| | 14,7 + 3,5 m* | | | 19,6 + 3,5 m* | | | 24,4 + 3,5 m* | | | 29,3 + 3,5 m* | | | 34,2 + 3,5 m* | | | 39 + 3,5 m* | | | 43,9 + 3,5 m* | | | |
|---|---|---|---|---|---|---|---|---|---|---|---|---|---|---|---|---|---|---|---|---|---|---|
| | 63 m | | | 63 m | | | 63 m | | | 63 m | | | 63 m | | | 63 m | | | 63 m | | | |
| | 82° | 75° | 68° | 82° | 75° | 68° | 82° | 75° | 68° | 82° | 75° | 68° | 82° | 75° | 68° | 82° | 75° | 68° | 82° | 75° | 68° | |
| 24 | 9,2 | | | 8,7 | | | | | | | | | | | | | | | | | | 24 |
| 26 | 9,1 | | | 8,6 | | | 8,1 | | | 7,3 | | | | | | | | | | | | 26 |
| 28 | 8,9 | | | 8,5 | | | 8 | | | 7,3 | | | 6,4 | | | 5,5 | | | | | | 28 |
| 30 | 8,8 | | | 8,5 | | | 7,9 | | | 7,2 | | | 6,4 | | | 5,5 | | | 4,4 | | | 30 |
| 32 | 8,7 | | | 8,4 | | | 7,9 | | | 7,2 | | | 6,4 | | | 5,5 | | | 4,4 | | | 32 |
| 34 | 8,5 | 8,4 | | 8,3 | 8 | | 7,8 | | | 7,1 | | | 6,3 | | | 5,5 | | | 4,3 | | | 34 |
| 36 | 8,4 | 8,4 | | 8,1 | 8 | | 7,7 | 7,5 | | 7,1 | | | 6,3 | | | 5,5 | | | 4,3 | | | 36 |
| 38 | 8,2 | 8,3 | | 8 | 8 | | 7,6 | 7,5 | | 7 | 6,8 | | 6,3 | | | 5,5 | | | 4,2 | | | 38 |
| 40 | 8 | 8,1 | | 7,8 | 7,9 | | 7,5 | 7,5 | | 6,9 | 6,8 | | 6,2 | 6 | | 5,4 | 5,1 | | 4,2 | | | 40 |
| 42 | 7,9 | 8 | 7,8 | 7,7 | 7,8 | | 7,4 | 7,4 | | 6,9 | 6,8 | | 6,2 | 6 | | 5,4 | 5,1 | | 4,2 | 3,8 | | 42 |
| 44 | 7,7 | 7,8 | 7,8 | 7,5 | 7,6 | 7,4 | 7,2 | 7,3 | | 6,8 | 6,8 | | 6,2 | 6 | | 5,4 | 5,2 | | 4,2 | 3,8 | | 44 |
| 46 | 7,6 | 7,7 | 7,7 | 7,4 | 7,5 | 7,4 | 7,1 | 7,2 | 6,9 | 6,7 | 6,7 | | 6,1 | 6 | | 5,4 | 5,2 | | 4,2 | 3,8 | | 46 |
| 48 | 7,5 | 7,5 | 7,6 | 7,3 | 7,3 | 7,4 | 7 | 7,1 | 6,9 | 6,6 | 6,6 | 6,2 | 6,1 | 6 | | 5,4 | 5,2 | | 4,2 | 3,9 | | 48 |
| 50 | 7,4 | 7,4 | 7,4 | 7,2 | 7,2 | 7,3 | 6,9 | 6,9 | 6,9 | 6,5 | 6,5 | 6,2 | 6 | 6 | 5,5 | 5,4 | 5,2 | | 4,2 | 3,9 | | 50 |
| 52 | 7,2 | 7,3 | 7,3 | 7,1 | 7,1 | 7,2 | 6,8 | 6,8 | 6,8 | 6,4 | 6,4 | 6,2 | 5,9 | 5,9 | 5,5 | 5,4 | 5,2 | 4,7 | 4,2 | 4 | | 52 |
| 54 | 7,2 | 7,2 | 7,2 | 7 | 7 | 7 | 6,7 | 6,7 | 6,8 | 6,3 | 6,3 | 6,2 | 5,8 | 5,9 | 5,6 | 5,3 | 5,2 | 4,7 | 4,2 | 4 | | 54 |
| 56 | 7,1 | 7,1 | 7,1 | 6,9 | 6,9 | 6,9 | 6,6 | 6,6 | 6,7 | 6,2 | 6,2 | 6,2 | 5,8 | 5,8 | 5,6 | 5,2 | 5,2 | 4,7 | 4,2 | 4,1 | 3,8 | 56 |
| 58 | 6,8 | 7 | 7 | 6,8 | 6,8 | 6,8 | 6,6 | 6,5 | 6,6 | 6,2 | 6,2 | 6,2 | 5,7 | 5,7 | 5,6 | 5,2 | 5,2 | 4,8 | 4,2 | 4,2 | 3,8 | 58 |
| 60 | 6,2 | 6,9 | 6,9 | 6,5 | 6,8 | 6,7 | 6,5 | 6,5 | 6,5 | 6,2 | 6,1 | 6,1 | 5,7 | 5,7 | 5,6 | 5,2 | 5,1 | 4,9 | 4,2 | 4,2 | 3,9 | 60 |
| 62 | 5,3 | 6,7 | 6,9 | 6,1 | 6,7 | 6,7 | 6,5 | 6,5 | 6,4 | 6,2 | 6,1 | 6,1 | 5,7 | 5,6 | 5,6 | 5,2 | 5,1 | 4,9 | 4,2 | 4,2 | 3,9 | 62 |
| 64 | | 6,2 | 6,9 | 5,2 | 6,7 | 6,7 | 5,8 | 6,4 | 6,4 | 6 | 6 | 6 | 5,7 | 5,6 | 5,6 | 5,2 | 5,1 | 5 | 4,2 | 4,2 | 4 | 64 |
| 66 | | 4,9 | 6,8 | | 6,2 | 6,6 | | 6,4 | 6,3 | | 6 | 6 | 5,5 | 5,6 | 5,5 | 5,1 | 5,1 | 5 | 4,2 | 4,2 | 4,1 | 66 |
| 68 | | | 5,8 | | | 6,6 | | 6 | 6,3 | | 6 | 5,9 | | 5,6 | 5,5 | | 5,1 | 5 | | 4,2 | 4,2 | 68 |
| 70 | | | | | | 6 | | | 6,3 | | 5,9 | 5,9 | | 5,6 | 5,5 | | 5,1 | 5 | | 4,2 | 4,2 | 70 |
| 72 | | | | | | | | | 6,2 | | | 5,9 | | | 5,5 | | 5,1 | 4,9 | | 4,2 | 4,2 | 72 |
| 74 | | | | | | | | | | | | | | | 5,5 | | | 4,9 | | | 4,2 | 74 |
| 76 | | | | | | | | | | | | | | | | | | 4,9 | | | 4,2 | 76 |
| 78 | | | | | | | | | | | | | | | | | | | | | 4,2 | 78 |

* Adapter · adapter · pièce d'adaptateur · adattatore · adaptador · адаптер

t_240_004_01401_00_000

| | 14,7 + 3,5 m* | | | 19,6 + 3,5 m* | | | 24,4 + 3,5 m* | | | 29,3 + 3,5 m* | | | 34,2 + 3,5 m* | | | 39 + 3,5 m* | | | 43,9 + 3,5 m* | | | |
|---|---|---|---|---|---|---|---|---|---|---|---|---|---|---|---|---|---|---|---|---|---|---|
| | 66,5 m | | | 66,5 m | | | 66,5 m | | | 66,5 m | | | 66,5 m | | | 66,5 m | | | 66,5 m | | | |
| | 82° | 75° | 68° | 82° | 75° | 68° | 82° | 75° | 68° | 82° | 75° | 68° | 82° | 75° | 68° | 82° | 75° | 68° | 82° | 75° | 68° | |
| 26 | 8,1 | | | 7,7 | | | 7,1 | | | | | | | | | | | | | | | 26 |
| 28 | 8 | | | 7,6 | | | 7,1 | | | 6,4 | | | 5,6 | | | | | | | | | 28 |
| 30 | 7,9 | | | 7,5 | | | 7 | | | 6,4 | | | 5,6 | | | 4,7 | | | 3,7 | | | 30 |
| 32 | 7,8 | | | 7,5 | | | 7 | | | 6,3 | | | 5,6 | | | 4,7 | | | 3,6 | | | 32 |
| 34 | 7,6 | 7,5 | | 7,4 | | | 6,9 | | | 6,3 | | | 5,5 | | | 4,7 | | | 3,6 | | | 34 |
| 36 | 7,5 | 7,4 | | 7,3 | 7,1 | | 6,9 | | | 6,2 | | | 5,5 | | | 4,7 | | | 3,5 | | | 36 |
| 38 | 7,4 | 7,4 | | 7,1 | 7,1 | | 6,8 | 6,6 | | 6,2 | | | 5,5 | | | 4,7 | | | 3,4 | | | 38 |
| 40 | 7,2 | 7,3 | | 7 | 7 | | 6,7 | 6,6 | | 6,1 | 6 | | 5,5 | 5,2 | | 4,7 | | | 3,4 | | | 40 |
| 42 | 7,1 | 7,1 | | 6,9 | 6,9 | | 6,6 | 6,6 | | 6,1 | 6 | | 5,5 | 5,2 | | 4,7 | 4,5 | | 3,4 | | | 42 |
| 44 | 6,9 | 7 | 6,8 | 6,7 | 6,8 | | 6,5 | 6,5 | | 6 | 6 | | 5,4 | 5,2 | | 4,7 | 4,5 | | 3,4 | 3,1 | | 44 |
| 46 | 6,8 | 6,8 | 6,8 | 6,6 | 6,7 | 6,5 | 6,3 | 6,4 | | 5,9 | 5,9 | | 5,4 | 5,2 | | 4,7 | 4,5 | | 3,4 | 3,1 | | 46 |
| 48 | 6,7 | 6,7 | 6,8 | 6,5 | 6,5 | 6,5 | 6,2 | 6,3 | 6 | 5,8 | 5,9 | | 5,4 | 5,2 | | 4,7 | 4,5 | | 3,4 | 3,1 | | 48 |
| 50 | 6,5 | 6,6 | 6,6 | 6,4 | 6,4 | 6,5 | 6,1 | 6,2 | 6 | 5,7 | 5,8 | 5,4 | 5,3 | 5,2 | | 4,6 | 4,5 | | 3,4 | 3,2 | | 50 |
| 52 | 6,4 | 6,5 | 6,5 | 6,3 | 6,3 | 6,4 | 6 | 6 | 6 | 5,6 | 5,7 | 5,4 | 5,2 | 5,2 | 4,7 | 4,6 | 4,5 | | 3,4 | 3,2 | | 52 |
| 54 | 6,3 | 6,3 | 6,4 | 6,2 | 6,2 | 6,2 | 5,9 | 5,9 | 6 | 5,6 | 5,6 | 5,4 | 5,1 | 5,1 | 4,8 | 4,6 | 4,5 | 4 | 3,4 | 3,3 | | 54 |
| 56 | 6,2 | 6,2 | 6,3 | 6,1 | 6,1 | 6,1 | 5,8 | 5,8 | 5,9 | 5,5 | 5,5 | 5,4 | 5,1 | 5,1 | 4,8 | 4,6 | 4,5 | 4 | 3,4 | 3,3 | | 56 |
| 58 | 6,2 | 6,2 | 6,2 | 6 | 6 | 6 | 5,8 | 5,8 | 5,8 | 5,4 | 5,4 | 5,4 | 5 | 5 | 4,9 | 4,5 | 4,5 | 4 | 3,4 | 3,4 | 3,2 | 58 |
| 60 | 6,1 | 6,1 | 6,1 | 6 | 5,9 | 5,9 | 5,7 | 5,7 | 5,7 | 5,4 | 5,4 | 5,4 | 5 | 5 | 4,9 | 4,5 | 4,5 | 4,1 | 3,4 | 3,4 | 3,2 | 60 |
| 62 | 5,7 | 6 | 6 | 5,8 | 5,9 | 5,9 | 5,7 | 5,6 | 5,7 | 5,3 | 5,3 | 5,3 | 4,9 | 4,9 | 4,9 | 4,5 | 4,4 | 4,2 | 3,4 | 3,4 | 3,3 | 62 |
| 64 | 5,2 | 6 | 6 | 5,7 | 5,8 | 5,8 | 5,7 | 5,6 | 5,6 | 5,3 | 5,3 | 5,3 | 4,9 | 4,9 | 4,9 | 4,5 | 4,4 | 4,2 | 3,4 | 3,4 | 3,3 | 64 |
| 66 | 4,4 | 5,8 | 6 | 5,1 | 5,8 | 5,8 | 5,6 | 5,6 | 5,5 | 5,3 | 5,2 | 5,2 | 4,9 | 4,8 | 4,8 | 4,4 | 4,4 | 4,3 | 3,4 | 3,4 | 3,4 | 66 |
| 68 | | 5,1 | 5,9 | | 5,8 | 5,7 | 4,9 | 5,6 | 5,5 | 5,1 | 5,2 | 5,2 | 4,9 | 4,8 | 4,8 | 4,4 | 4,3 | 4,3 | 3,4 | 3,4 | 3,4 | 68 |
| 70 | | | 5,8 | | 5,1 | 5,7 | | 5,5 | 5,5 | | 5,2 | 5,1 | | 4,8 | 4,7 | 4,1 | 4,3 | 4,3 | 3,4 | 3,4 | 3,4 | 70 |
| 72 | | | | | | 5,7 | | 5 | 5,5 | | 5,2 | 5,1 | | 4,8 | 4,7 | | 4,3 | 4,3 | | 3,4 | 3,4 | 72 |
| 74 | | | | | | | | | 5,5 | | | 5,1 | | 4,8 | 4,7 | | 4,3 | 4,2 | | 3,4 | 3,4 | 74 |
| 76 | | | | | | | | | | | | 5,1 | | | 4,7 | | 4,3 | 4,2 | | 3,4 | 3,4 | 76 |
| 78 | | | | | | | | | | | | | | | 4,7 | | | 4,2 | | | 3,4 | 78 |
| 80 | | | | | | | | | | | | | | | | | | 4,2 | | | 3,4 | 80 |
| 82 | | | | | | | | | | | | | | | | | | | | | 3,4 | 82 |

* Adapter · adapter · pièce d'adaptateur · adattatore · adaptador · адаптер

t_240_004_01501_00_000

# Traglasten/Lifting capacities
## Forces de levage/Portate
## Tablas de carga/Грузоподъемность

TN

| | 14,7 + 3,5 m* | | | 19,6 + 3,5 m* | | | 24,4 + 3,5 m* | | | 29,3 + 3,5 m* | | | 34,2 + 3,5 m* | | | 39 + 3,5 m* | | | 43,9 + 3,5 m* | | | |
|---|---|---|---|---|---|---|---|---|---|---|---|---|---|---|---|---|---|---|---|---|---|---|
| | 70 m | | | 70 m | | | 70 m | | | 70 m | | | 70 m | | | 70 m | | | 70 m | | | |
| | 82° | 75° | 68° | 82° | 75° | 68° | 82° | 75° | 68° | 82° | 75° | 68° | 82° | 75° | 68° | 82° | 75° | 68° | 82° | 75° | 68° | |
| 26 | 7,2 | | | | | | | | | | | | | | | | | | | | | 26 |
| 28 | 7,1 | | | 6,7 | | | 6,2 | | | 5,5 | | | | | | | | | | | | 28 |
| 30 | 7 | | | 6,6 | | | 6,2 | | | 5,5 | | | 4,7 | | | 4 | | | | | | 30 |
| 32 | 6,9 | | | 6,6 | | | 6,1 | | | 5,5 | | | 4,7 | | | 4 | | | 2,9 | | | 32 |
| 34 | 6,8 | | | 6,5 | | | 6,1 | | | 5,5 | | | 4,7 | | | 4 | | | 2,8 | | | 34 |
| 36 | 6,6 | 6,5 | | 6,4 | | | 6 | | | 5,4 | | | 4,7 | | | 4 | | | 2,8 | | | 36 |
| 38 | 6,5 | 6,4 | | 6,3 | 6,1 | | 5,9 | | | 5,4 | | | 4,7 | | | 4 | | | 2,7 | | | 38 |
| 40 | 6,3 | 6,4 | | 6,1 | 6,1 | | 5,9 | 5,7 | | 5,3 | 5,1 | | 4,7 | | | 3,9 | | | 2,7 | | | 40 |
| 42 | 6,2 | 6,2 | | 6 | 6,1 | | 5,8 | 5,7 | | 5,3 | 5,1 | | 4,7 | 4,5 | | 3,9 | | | 2,7 | | | 42 |
| 44 | 6 | 6,1 | | 5,9 | 6 | | 5,6 | 5,7 | | 5,2 | 5,1 | | 4,6 | 4,5 | | 3,9 | 3,7 | | 2,7 | | | 44 |
| 46 | 5,9 | 6 | 5,9 | 5,8 | 5,8 | | 5,5 | 5,6 | | 5,1 | 5,1 | | 4,6 | 4,5 | | 3,9 | 3,7 | | 2,7 | 2,4 | | 46 |
| 48 | 5,7 | 5,8 | 5,9 | 5,6 | 5,7 | 5,6 | 5,4 | 5,5 | | 5,1 | 5,1 | | 4,6 | 4,5 | | 3,9 | 3,8 | | 2,7 | 2,4 | | 48 |
| 50 | 5,6 | 5,7 | 5,8 | 5,5 | 5,6 | 5,6 | 5,3 | 5,4 | 5,1 | 5 | 5 | | 4,6 | 4,5 | | 3,9 | 3,8 | | 2,7 | 2,5 | | 50 |
| 52 | 5,4 | 5,5 | 5,6 | 5,3 | 5,4 | 5,5 | 5,2 | 5,3 | 5,2 | 4,9 | 4,9 | 4,6 | 4,5 | 4,5 | | 3,9 | 3,8 | | 2,7 | 2,5 | | 52 |
| 54 | 5,3 | 5,4 | 5,5 | 5,2 | 5,3 | 5,4 | 5 | 5,1 | 5,2 | 4,8 | 4,9 | 4,6 | 4,4 | 4,4 | 4 | 3,9 | 3,8 | | 2,7 | 2,5 | | 54 |
| 56 | 5,2 | 5,2 | 5,3 | 5,1 | 5,2 | 5,3 | 4,9 | 5 | 5,1 | 4,7 | 4,8 | 4,6 | 4,3 | 4,3 | 4 | 3,9 | 3,8 | 3,3 | 2,7 | 2,6 | | 56 |
| 58 | 5 | 5,1 | 5,2 | 5 | 5 | 5,1 | 4,8 | 4,9 | 5 | 4,6 | 4,7 | 4,6 | 4,3 | 4,3 | 4,1 | 3,8 | 3,8 | 3,4 | 2,7 | 2,6 | | 58 |
| 60 | 5 | 5 | 5,1 | 4,9 | 4,9 | 5 | 4,7 | 4,8 | 4,9 | 4,5 | 4,6 | 4,6 | 4,2 | 4,2 | 4,1 | 3,8 | 3,8 | 3,4 | 2,7 | 2,7 | 2,5 | 60 |
| 62 | 4,9 | 4,9 | 5 | 4,8 | 4,8 | 4,9 | 4,6 | 4,7 | 4,8 | 4,4 | 4,5 | 4,5 | 4,1 | 4,2 | 4,1 | 3,7 | 3,7 | 3,4 | 2,7 | 2,7 | 2,6 | 62 |
| 64 | 4,8 | 4,8 | 4,9 | 4,7 | 4,7 | 4,8 | 4,6 | 4,6 | 4,7 | 4,4 | 4,4 | 4,5 | 4,1 | 4,1 | 4,1 | 3,7 | 3,7 | 3,5 | 2,7 | 2,7 | 2,6 | 64 |
| 66 | 4,6 | 4,8 | 4,8 | 4,7 | 4,7 | 4,7 | 4,5 | 4,5 | 4,6 | 4,3 | 4,3 | 4,4 | 4 | 4 | 4,1 | 3,7 | 3,7 | 3,5 | 2,7 | 2,7 | 2,7 | 66 |
| 68 | 4,3 | 4,7 | 4,7 | 4,7 | 4,6 | 4,6 | 4,5 | 4,5 | 4,5 | 4,3 | 4,3 | 4,3 | 4 | 4 | 4 | 3,7 | 3,6 | 3,5 | 2,7 | 2,7 | 2,7 | 68 |
| 70 | 3,6 | 4,7 | 4,7 | 4,1 | 4,6 | 4,6 | 4,3 | 4,4 | 4,4 | 4,3 | 4,2 | 4,2 | 4 | 3,9 | 4 | 3,6 | 3,6 | 3,5 | 2,7 | 2,7 | 2,7 | 70 |
| 72 | | 4,1 | 4,7 | | 4,5 | 4,5 | | 4,4 | 4,4 | 4,2 | 4,2 | 4,2 | 3,8 | 3,9 | 3,9 | 3,5 | 3,6 | 3,5 | 2,7 | 2,7 | 2,7 | 72 |
| 74 | | | 4,6 | | 4,2 | 4,5 | | 4,4 | 4,4 | | 4,2 | 4,1 | | 3,9 | 3,9 | | 3,6 | 3,5 | 2,7 | 2,7 | 2,7 | 74 |
| 76 | | | | | | 4,5 | | | 4,4 | | 4,2 | 4,1 | | 3,9 | 3,8 | | 3,6 | 3,5 | | 2,7 | 2,7 | 76 |
| 78 | | | | | | | | | 4,4 | | | 4,1 | | 3,9 | 3,8 | | 3,6 | 3,5 | | 2,7 | 2,7 | 78 |
| 80 | | | | | | | | | | | | 4,1 | | | 3,8 | | | 3,5 | | 2,7 | 2,7 | 80 |
| 82 | | | | | | | | | | | | | | | 3,8 | | | 3,5 | | | 2,7 | 82 |
| 84 | | | | | | | | | | | | | | | | | | 3,5 | | | 2,7 | 84 |
| 86 | | | | | | | | | | | | | | | | | | | | | 2,7 | 86 |

* Adapter · adapter · pièce d'adaptateur · adattatore · adaptador · адаптер

t_240_004_01601_00_000

# Hubhöhen/Lifting heights
## Hauteurs de levage/Altezze di sollevamento
## Alturas de elevación/Высота подъема

**TN**

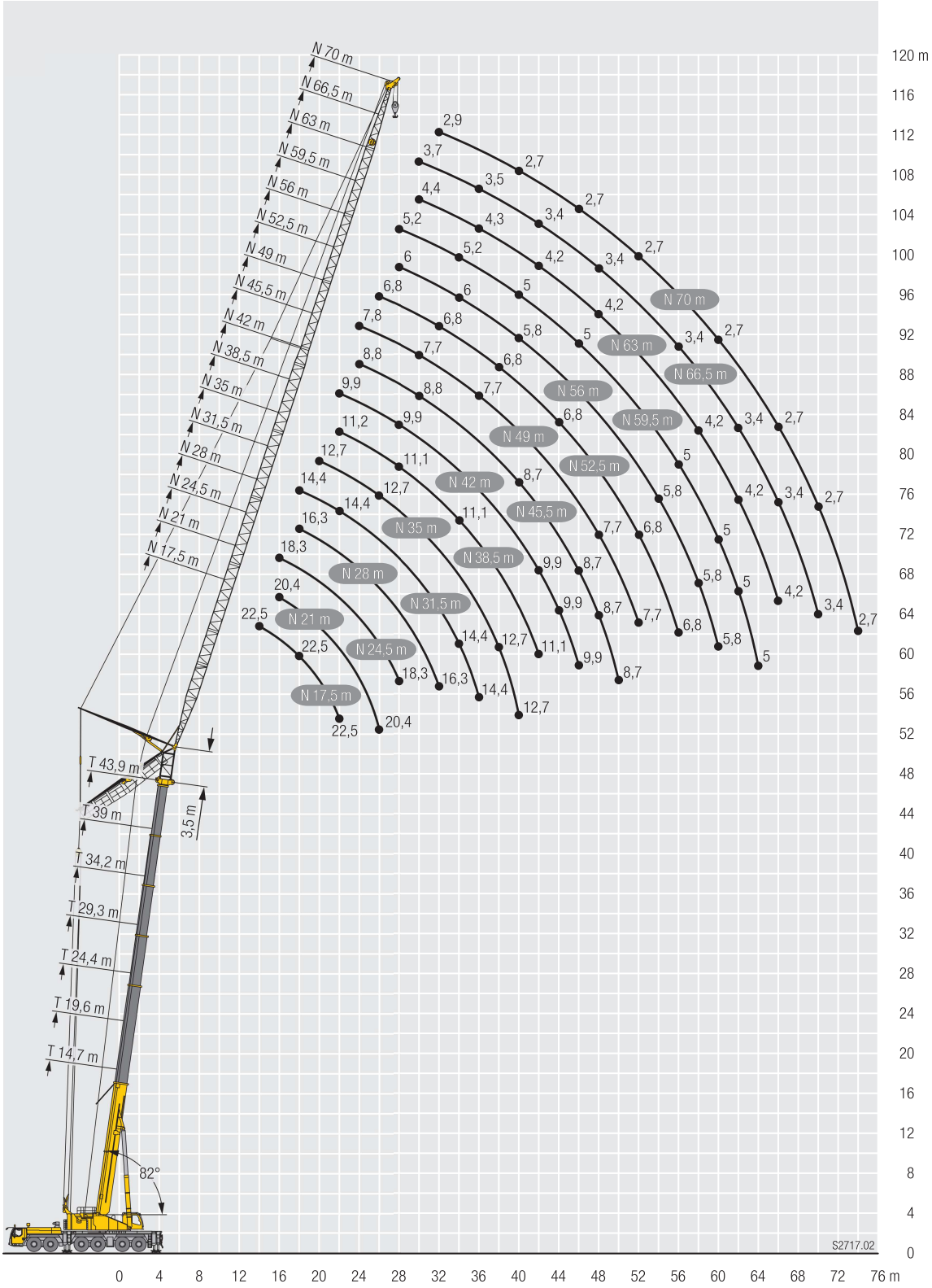

# Ausstattung / Equipment
## Equipement / Equipaggiamento
## Equipamiento / Оборудование

### Kranfahrgestell

| | |
|---|---|
| **Rahmen** | Eigengefertigte, verwindungssteife Kastenkonstruktion aus hochfestem Feinkorn-Baustahl. |
| **Abstützungen** | 4-Punkt-Abstützung, horizontal und vertikal vollhydraulisch ausschiebbar. Bedienung mit Fernsteuerung, automatische Abstütznivellierung, elektronische Neigungsanzeige. |
| **Motor** | 8-Zylinder-Diesel, Fabrikat Liebherr, wassergekühlt, Leistung 455 kW (619 PS), max. Drehmoment 3068 Nm. Abgasemissionen entsprechend Richtlinien 97/68/EG und EPA/CARB, ECE-R.96. Kraftstoffbehälter: 800 l. |
| **Getriebe** | Automatisches Getriebesystem mit Drehmomentwandler und Intarder, Fabrikat ZF mit 12 Vorwärtsgängen und 2 Rückwärtsgängen, Verteilergetriebe mit Verteilerdifferential. |
| **Achsen** | Wartungsarme Kranfahrzeugachsen, alle 6 Achsen gelenkt. Achsen 1, 3 und 5 sind Planetenachsen, alle angetriebenen Achsen mit Querdifferentialsperren, Achse 3 mit Längsdifferentialsperre. |
| **Gelenkwellen** | Alle Gelenkwellen mit 70° Kreuzverzahnung und wartungsfrei. |
| **Federung** | Alle Achsen sind hydropneumatisch gefedert mit automatischer Niveauregulierung. Federung hydraulisch blockierbar. |
| **Bereifung** | 12fach, alle Achsen einzeln bereift.<br>Reifengröße: 385/95 R 25 (14.00 R 25). |
| **Lenkung** | 2-Kreisanlage mit hydraulischer Servolenkung. Aktive, geschwindigkeitsabhängige Hinterachslenkung, spezielle Lenkprogramme für unterschiedliche Fahrsituationen. |
| **Bremsen** | Betriebsbremse: Allrad-Servo-Druckluftbremse, alle Achsen sind mit Scheibenbremsen ausgestattet, 2-Kreisanlage.<br>Zusatzbremsen: Auspuffklappenbremse, Telma-Wirbelstrombremse (Option), Intarder am Getriebe.<br>Handbremse: Federspeicher auf alle Räder der 2. bis 6. Achse wirkend. |
| **Fahrerhaus** | Großräumige korrosionsbeständige Kabine mit Komfortausstattung, gummielastisch aufgehängt, Sicherheitsverglasung. |
| **Elektr. Anlage** | Moderne Datenbus-Technik, 24 Volt Gleichstrom, 2 Batterien mit je 170 Ah. |

### Kranoberwagen

| | |
|---|---|
| **Rahmen** | Eigengefertigte, verwindungssteife Schweißkonstruktion aus hochfestem Feinkorn-Baustahl. 3-reihige Rollendrehverbindung. |
| **Kranantrieb** | Mechanischer Antrieb der Kranhydraulik durch das Kranfahrgestell. Axialkolben-Verstellpumpen mit Servosteuerung und Leistungsregelung. |
| **Steuerung** | Zwei 4fach Handsteuerhebel, selbstzentrierend. Stufenlose Regulierung aller Kranbewegungen durch Verstellen der Hydraulikpumpen, zusätzliche Geschwindigkeitsregelung durch Verstellen der Dieselmotor-Drehzahl. |
| **Hubwerk** | Axialkolben-Verstellmotor, Seilwinde mit eingebautem Planetengetriebe und federbelasteter Haltebremse, Antrieb im geschlossenen Ölkreislauf. |
| **Wippwerk** | 1 Differentialzylinder mit Sicherheitsrückschlagventil. |
| **Drehwerk** | Axialkolben-Konstantmotor, Planetengetriebe, federbelastete Haltebremse, Antrieb im geschlossenen Ölkreislauf. |
| **Kranfahrerkabine** | Großes Sichtfeld, Sicherheitsverglasung, Komfortausstattung, Kabine um 20° nach hinten neigbar. |
| **Sicherheitseinrichtungen** | LICCON2-Überlastanlage, Testsystem, Hubendbegrenzung, Sicherheitsventile gegen Rohr- und Schlauchbrüche. |
| **Ballast** | 56 t |
| **Teleskopausleger** | 1 Anlenkstück und 6 Teleskopteile. Alle Teleskope separat ausschiebbar über das Schnelltakt-Teleskopiersystem TELEMATIK. Auslegerlänge: 14,7 m – 78 m. |

### Betriebsarten

| | |
|---|---|
| **K** | Montagespitze 5,5 m (Option)<br>Klappspitze 12,5 m – 35 m<br>Verstellung 0°; 20°; 40° |
| **NZK** | Hydraulisch verstellbare Klappspitze 12,5 m – 35 m<br>Hydraulische Verstellung 0° – 40° |
| **F** | Feste Gitterspitze 14 m – 42 m<br>Verstellung 0°; 20°; 40° |
| **N** | Wippbare Gitterspitze 17,5 m – 70 m |

### Zusatzausrüstung

| | |
|---|---|
| **2. Hubwerk** | Für den 2-Hakenbetrieb bzw. zum Verstellen der wippbaren Gitterspitze. |
| **Bereifung** | 12fach, Reifengröße 445/95 R 25 (16.00 R 25) oder 525/80 R 25 (20.5 R 25). |
| **Antrieb 12 x 8** | Zusätzlich wird die 4. Achse angetrieben. |
| **Zusatzballast** | 4 zusätzliche Ballastplatten à 10 t für einen Gesamtballast von 96 t. |

**Weitere Zusatzausrüstung auf Anfrage.**

Die Abbildungen enthalten auch Zubehör und Sonderausstattungen, die nicht zum serienmäßigen Lieferumfang gehören.

# Ausstattung/ Equipment
## Equipement/ Equipaggiamento
## Equipamiento/ Оборудование

## Crane carrier

| | |
|---|---|
| **Frame** | Self-manufactured, torsion-resistant box-type design of high-tensile fine grained structural steel. |
| **Outriggers** | 4-point supporting system, hydraulically telescopable into horizontal and vertical direction. Operation with remote control, automatic support leveling, electronic inclination display. |
| **Engine** | 8-cylinder Diesel, make Liebherr, watercooled, output 455 kW (619 h.p.), max. torque 3068 Nm. Exhaust emissions acc. to 97/68/EG and EPA/CARB, ECE-R.96. Fuel reservoir: 800 l. |
| **Transmission** | Automatic transmission system with torque converter and intarder, make ZF with 12 forward speeds and 2 reverse speeds, transfer case with transfer differential. |
| **Axles** | Low maintenance carrier axles, all 6 axles steered. Axle 1, 3 and 5 are equipped with planetary gears, all driven axles with transverse differential locks, axle 3 with longitudinal differential lock. |
| **Cardan shaft** | All cardan shafts with 70° diagonal toothing and maintenance free. |
| **Suspension** | All axles are hydro-pneumatically suspended with automatic leveling. Suspension hydraulically lockable. |
| **Tyres** | 12 tyres, all axles equipped with single tyres.<br>Size of tyres: 385/95 R 25 (14.00 R 25). |
| **Steering** | 2-circuit system with hydraulic servo steering. Active speed depending rear axle steering, special steering programs for various driving situations. |
| **Brakes** | Service brake: all-wheel servo-air brake, all axles are equipped with disc brakes, dual circuit.<br>Additional brakes: exhaust flap brake, Telma Eddy current brake (optional), intarder in gearbox.<br>Hand brake: Spring-loaded, acting on all wheels of axles 2 to 6. |
| **Driver's cab** | Spacious corrosion resistant with comfort furnishings, mounted on rubber shock absorbers, safety glazing. |
| **Electrical system** | Modern data bus technique, 24 Volt DC,<br>2 batteries of 170 Ah each. |

## Crane superstructure

| | |
|---|---|
| **Frame** | Liebherr-manufactured, torsionally rigid steel construction made from high-tensile fine-grain steel. Triple-roller slewing rim. |
| **Crane drive** | Mechanical drive of the crane hydraulic from the chassis. Variable axial piston pumps with servo control and power regulation. |
| **Control** | Two self-centering control levers (joy-sticks). Pedal switches for telescoping. Infinitely variable crane motions through displacement control of the hydraulic pumps. Additional working speed control by variation of the Diesel engine speed. |
| **Hoist gear** | Axial piston variable displacement motor, hoist drum with integrated planetary gear and spring-loaded static brake. Actuation by closed regulated oil circuit. |
| **Luffing gear** | 1 differential hydraulic ram with nonreturn valve. |
| **Slewing gear** | Axial piston fixed displacement motor, planetary gear, spring-loaded static brake. Actuation by closed regulated oil circuit. |
| **Crane cab** | Large screen area, compound glass, comfort furnishing, cabin tiltable 20° to rear. |
| **Safety devices** | LICCON2 safe load indicator, test system, hoist limit switches, safety valves against rupture of pipes and hoses. |
| **Counterweight** | 56 t |
| **Telescopic boom** | 1 base section and 6 telescopic sections. All telescopic sections extendable individually by means of the rapid-cycle telescoping system TELEMATIK. Boom length 14.7 m to 78 m. |

## Operating modes

| | |
|---|---|
| **K** | Integrated erection jib of 5.5 m (option)<br>Swing away jib 12,5 m – 35 m<br>Adjustment 0°; 20°; 40° |
| **NZK** | Hydraulically adjustable swing-away jib 12,5 m – 35 m<br>Hydraulically adjustment 0° – 40° |
| **F** | Fixed lattice jib 14 m – 42 m<br>Adjustment 0°; 20°; 40° |
| **N** | Luffing fly jib 17.5 m – 70 m |

## Additional equipment

| | |
|---|---|
| **2nd hoist gear** | For 2-hook operation or for operating the luffing lattice jib. |
| **Tyres** | 12 tyres, size 445/95 R 25 (16.00 R 25) or<br>525/80 R 25 (20.5 R 25). |
| **Drive 12 x 8** | The 4th axle is driven additionally. |
| **Additional counterweight** | 4 additional counterweight slabs of 10 t each for a total counterweight of 96 t. |

**Other items of equipment available on request.**

The pictures contain also accessories and special equipment not included in the standard scope of delivery.

# Ausstattung / Equipment
## Equipement / Equipaggiamento
## Equipamiento / Оборудование

### Châssis porteur

| | |
|---|---|
| **Cadre** | Châssis résistant à la torsion de fabrication Liebherr, en acier à grains fins très résistant. |
| **Calage** | Dispositif de calage horizontal et vertical en 4 points, entièrement déployable hydrauliquement. Utilisation avec commande à distance, mise à niveau automatique du calage, inclinomètre électronique. |
| **Moteur** | Moteur diesel, 8 cylindres, fabriqué par Liebherr, à refroidissement par eau, de 455 kW (619 ch), couple max. 3068 Nm. Emissions des gaz d'échappement conformesaux directives 97/68/EG et EPA/CARB, ECE-R.96. Capacité du réservoir à carburant: 800 l. |
| **Boîte de vitesse** | Boîte automatique avec convertisseur de couple et ralentisseur, marque ZF avec 12 marches AV et 2 marches AR, boîte de transfert avec différentiel répartiteur. |
| **Essieux** | Essieux nécessitant peu d'entretien, les 6 essieux sont directeurs. Les essieux 1, 3 et 5 sont des essieux planétaires, tous les essieux moteurs avec différentiel transversal et l'essieu 3 avec différentiel longitudinal. |
| **Arbres articulés** | Tous les flasques de croisillons avec denture en croix 70° et sans entretien. |
| **Suspension** | Tous les essieux sont à suspension hydropneumatique avec mise à niveau automatique. Suspension blocable hydrauliquement. |
| **Pneumatiques** | 12 roues à monte simple. Taille: 385/95 R 25 (14.00 R 25). |
| **Direction** | 2 circuits avec direction assistée hydraulique. Direction active des essieux arrière et dépendante de la vitesse, programmes de direction spéciaux pour les différents modes de déplacement. |
| **Freins** | Freins de service: servofrein à air comprimé, tous les essieux sont munis de freins à disque, à 2 circuits.<br>Freins auxiliaire : par clapet sur échappement, frein Telma (option), ralentisseur monté sur boîte de vitesse.<br>Frein de secours et frein à main: par cylindres à ressorts sur les essieux 2 à 6. |
| **Cabine** | Spacieuse cabine, traitement anticorrosion, équipement «grand confort», suspension par silentblocs, vitrage de sécurité. |
| **Installation électrique** | Technique moderne de transmission de données par BUS de données, courant continu<br>24 Volts, 2 batteries de 170 Ah chacune. |

### Partie tournante

| | |
|---|---|
| **Cadre** | Fabrication Liebherr, construction soudée indéformable, en acier à grain fin haute résistance. Couronne d'orientation à triple rangée de rouleaux. |
| **Entraînement** | Entrainement mécanique de l'hydraulique de la grue par le châssis de la grue. Pompes réglables à pistons axiaux avec servocommande et réglage de puissance. |
| **Commande** | 2 leviers à 4 directions avec rappel automatique au point mort. Commande des mouvements progressive en continu par variation de l'inclinaison des pompes et augmentation du régime moteur. |
| **Mécanisme de levage** | Moteur hydraulique à cylindrée variable, treuil avec réducteur planétaire à frein d'arrêt à lamelles intégrées, en circuit hydraulique ferme. |
| **Mécanisme de relevage** | 1 vérin hydraulique différentiel avec clapet anti-retour de sécurité. |
| **Dispositif de rotation** | Moteur à cylindrée constante à pistons axiaux, engrenage planétaire, frein d'arrêt commandé par ressort en circuit hydraulique ferme. |
| **Dispositif de sécurité** | Contrôleur de charge LICCON2, système test, fin de course crochet haut, clapets de sécurité en cas de ruptures de flexibles. |
| **Contrepoids** | 56 t |
| **Flèche télescopique** | Un élément de base et de 6 télescopes. Chaque partie peut être télescopée individuellement à l'aide du système de télescopage séquentiel rapide TELEMATIK. Longueur de flèche: 14,7 m – 78 m. |

### Modes de fonctionnement

| | |
|---|---|
| **K** | Integree de 5,5 m de long (en option)<br>Flechette pliante 12,5 m – 35 m<br>Positionnement 0°; 20°; 40° |
| **NZK** | Flechette pliante a positionnement hydraulique 12,5 m – 35 m<br>Positionnement hydraulique à 0° – 40° |
| **F** | Flechette treillis fixe 14 m – 42 m<br>Positionnement 0°; 20°; 40° |
| **N** | Fléchette treillis à volée variable 17,5 m – 70 m |

### Equipement supplémentaire

| | |
|---|---|
| **2ème mécanisme de levage** | Pour le travail avec 2 crochets ou le relevage de la fléchette à volée variable. |
| **Pneumatiques** | 12 pneus. Taille 445/95 R 25 (16.00 R 25) ou 525/80 R 25 (20.5 R 25). |
| **Entraînement 12 x 8** | Le 4ème essieu est également entraîné. |
| **Contrepoids additionnel** | 4 blocs latéraux de suspension de 10 t pour un contrepoids total de 96 t. |

**Autres équipements supplémentaires sur demande.**

Les figures contiennent également des accessoires et des équipements spéciaux non inclus de série dans la livraison.

# Ausstattung / Equipment
## Equipement / Equipaggiamento
## Equipamiento / Оборудование

### Autotelaio

| | |
|---|---|
| **Telaio** | Produzione Liebherr, struttura di tipo scatolato antitorsione in acciaio a grana fine ad elevato grado di snervamento. |
| **Stabilizzatori** | Dispositivo di stabilizzazione in 4 punti, completamente idraulico. Utilizzo con radiocomando, livellamento stabilizzatori automatico, indicatore inclinazione elettronico. |
| **Motore** | Diesel a 8 cilindri, marca Liebherr, raffreddato ad acqua, potenza 455 kW (619 CV), coppia massima 3068 Nm. Emissioni gas di scarico in base alle direttive 97/68/EG e EPA/CARB, ECE-R.96. Capacità del serbatoio carburante: 800 l. |
| **Cambio** | Cambio automatico con convertitore di coppia e Intarder, marca ZF con 12 marce avanti e 2 retromarce, ripartitore-riduttore con differenziale. |
| **Assi** | Assi del carro esenti da manutenzione, tutti e sei sterzanti. Assi 1, 3 e 5 hanno riduttore epicicloidale, tutti traenti con blocco differenziale trasversale, asse 3 con blocco differenziale longitudinale. |
| **Trasmissione** | Tutti gli alberi di trasmissione esenti da manutenzione e con dentatura di accoppiamento a 70°. |
| **Sospensioni** | Tutti gli assi hanno sospensioni idropneumatiche con regolazione livello automatica e sono bloccabili idraulicamente. |
| **Pneumatici** | Tutti gli assi sono equipaggiati con pneumatico singolo 12 gomme. Dimensione: 385/95 R 25 (14.00 R 25). |
| **Sterzo** | Servosterzo a doppio circuito con servosterzo idraulico. Sistema sterzatura attiva degli assi posteriori in base alla velocità, per le più diverse situazioni d guida. |
| **Freni** | Freno di servizio: pneumatico servoassistito su tutte le ruote, tutti gli assi sono equipaggiati con i freni a disco, a doppio circuito.<br>Freno addizionale: valvola agente su impianto di scarico, Freno Telma (opzionale), intarder sul cambio.<br>Freno a mano: di tipo meccanico agente dall'asse 2 al 6. |
| **Cabina di guida** | Cabina spaziosa e confortevole, resistente alla corrosione, montata su ammortizzatori in gomma, con vetratura di sicurezza. |
| **Impianto elettrico** | Moderna tecnica di trasmissione "data bus", corrente continua di 24 Volt, 2 batterie con ciascuna 170 Ah. |

### Torretta

| | |
|---|---|
| **Telaio** | Di produzione Liebherr, struttura di tipo scatolato, in acciaio a grana fine ad alta rigidità torsionale. Ralla a 3 file di cuscinetti. |
| **Impianto idraulico** | Azionamento meccanico dell'impianto idraulico dal carro della gru. Pompe a pistoni assiali con servosterzo e regolazione potenza. |
| **Comando** | Per mezzo di due manipolatori a ritorno automatico in posizione neutra. Interruttore a pedale per il telescopaggio. Infinite possibilità di azionamento della gru attraverso il dispositivo di controllo delle pompe idrauliche. Comando ausiliare velocità di lavoro dipendente la velocità dal motore Diesel. |
| **Argano di sollevamento** | Motore a cilindrata variabile e pistoni assiali, tamburo dell'argano con riduttore epicicloidale incorporato, pignone di rotazione e freno di arresto multidisco meccanico, comando in circuito ad olio chiuso. |
| **Meccanismo d'inclinazione** | 1 cilindro idraulico con valvola di blocco pilotata nel circuito di comando. |
| **Meccanismo di rotazione** | Motore a portata costante a pistone assiale, ingranaggio epicicloidale, freno d'arresto caricato a molla, comando in circuito ad olio chiuso. |
| **Cabina del gruista** | Ampia visuale, vetratura di sicurezza, equipaggiamento confortevole, cabina reclinabile di 20°. |
| **Dispositivi di sicurezza** | Limitatore di carico elettronico LICCON2, test system, interruttori fine corsa sollevamento, valvole di sicurezza. |
| **Zavorra** | 56 t |
| **Braccio telescopico** | 1 sezione base e 6 sezioni telescopiche. Tutte le sezioni telescopiche sono estendibili individualmente per mezzo del nuovo sistema TELEMATIK. Lunghezza braccio da 14,7 m a 78 m. |

### Modalità di utilizzo

| | |
|---|---|
| **K** | Falconcino da montaggi integrato da 5,5 m (Opzione).<br>Falcone 12,5 m – 35 m<br>Regolazione 0°, 20°, 40° |
| **NZK** | Falcone regolabile idraulicamente 12,5 m – 35 m<br>Regolazione idraulica 0 – 40° |
| **F** | Falcone tralicciato fisso 14 m – 42 m<br>Regolazione 0°, 20°, 40° |
| **N** | Falcone a volata variabile 17,5 m – 70 m |

### Equipaggiamento addizionale

| | |
|---|---|
| **2° argano** | Per operare con due bozzelli o con il falcone variabile. |
| **Pneumatici** | 12 gomme. Dimensione: 445/95 R 25 (16.00 R 25) oppure 525/80 R 25 (20.5 R 25). |
| **Trazione 12 x 8** | 4° asse traente addizionale. |
| **Zavorra addizionale** | 4 piastre di zavorra addizionale da 10 t ciascuna per un contrappeso totale di 96 t. |

**Altri equipaggiamenti fornibili a richiesta.**

Le illustrazioni contengono anche accessori ed equipaggiamento speciale che non appartengono alle dotazioni di serie.

# Ausstattung / Equipment
## Equipement / Equipaggiamento
## Equipamiento / Оборудование

### Chasis

| | |
|---|---|
| **Bastidor** | Tipo cajón, fabricación propia en acero estructural de grano fino de alta resistencia, resistente a la torsión. |
| **Estabilizadores** | 4 puntos de apoyo, con movilidad horizontal y vertical totalmente hidráulica. Accionamiento por telemando, nivelación automática, indicación de inclinación electrónica. |
| **Motor** | Diesel de 8 cilindros, marca Liebherr, refrigerado por agua, potencia 455 kW (619 CV), par de giro máximo 3068 Nm. Según norma 97/68/CEE y EPA/CARB, ECE-R.96. Depósito de combustible: 800 l. |
| **Caja de cambios** | Caja de cambios automática con convertidor e intarder, marca ZF con 12 marchas adelante y 2 marchas atrás. Engranaje de distribución con diferencial. |
| **Ejes** | Ejes libres de mantenimiento, dirección en todos los ejes. Ejes 1, 3 y 5 son ejes planetarios, todos los ejes tractores con bloqueo transversal diferencial, eje 3 con bloqueo longitudinal diferencial. |
| **Árboles cardán** | Todos los árboles cardán con dentado en cruz 70º y libres de mantenimiento. |
| **Suspensión** | Todos los ejes con suspensión hidroneumática y nivelación automática. Bloqueo hidráulico de suspensión. |
| **Cubiertas** | 12 cubiertas, todos los ejes con cubiertas individuales.<br>Tamaño: 385/95 R 25 (14.00 R 25). |
| **Dirección** | Sistema de dos circuitos con servomecanismo hidráulico. Dirección trasera activa en función de la velocidad, programas de dirección especiales para diferentes situaciones o modo de conducción. |
| **Frenos** | Freno de servicio: servofreno neumático con actuación a todas las ruedas, todos los ejes están dotados con frenos de discos, sistema de 2 circuitos.<br>Frenos adicionales : Freno de chapaleta de escape, freno eléctrico TELMA (opcional), intarder integrado en caja de cambios.<br>Freno de mano: por acumuladores de muelle con actuación a todas las ruedas de los ejes 2 a 6. |
| **Cabina** | Cabina espaciosa resistente a la corrosión provista de equipación confortable, suspendida a través de soportes elásticos, acristalamiento de seguridad. |
| **Sistema eléctrico** | Moderna tecnología de bus de datos, 24 voltios de corriente continua, 2 baterías con 170 Ah cada una. |

### Superestructura

| | |
|---|---|
| **Bastidor** | Fabricado por Liebherr en acero de grano fino de alta resistencia, resistente a la torsión. Corona de giro de 3 hileras de rodillos. |
| **Accionamiento de grúa** | Accionamiento mecánico del sistema hidráulico de la grúa a través del chasis del camión. Bombas variables de pistones axiales con servo pilotaje y regulador de potencia. |
| **Mando** | Mediante dos mandos de control autocentrantes con movimiento en cuatro direcciones. Regulación continua de todos los movimientos de la grúa mediante el ajuste de las bombas hidráulicas, regulación adicional de la velocidad mediante el ajuste de las revoluciones del motor Diesel. |
| **Cabrestante** | Motor de desplazamiento variable de pistones axiales, cabrestante con engranaje planetario incorporado y freno de retención accionado por muelle. Accionamiento en circuito de aceite cerrado. |
| **Inclinación pluma** | 1 cilindro diferencial con válvula de retención de seguridad. |
| **Mecanismo de giro** | Motor de pistones axiales de desplazamiento constante, engranaje planetario, freno de retención accionado por muelle. Accionamiento en circuito de aceite cerrado. |
| **Cabina** | Amplio campo de visión, acristalamiento de seguridad, confortable puesto de mando, cabina inclinable 20º hacia atrás. |
| **Dispositivos de seguridad** | Limitador de cargas LICCON2, sistema de comprobación, limitador de fin de carrera de elevación, válvulas de seguridad contra la rotura de tuberías y latiguillos. |
| **Lastre** | 56 t |
| **Pluma telescópica** | 1 tramo base y 6 tramos telescópicos. Todos los tramos telescópicos pueden telescoparse de forma independiente mediante el sistema de telescopaje de tacto rápido TELEMATIK.<br>Longitud de pluma: 14,7 m – 78 m. |

### Modos de servicio

| | |
|---|---|
| **K** | Plumin de montaje integrado de 5,5 m de longitud (Opcion)<br>Plumin lateral 12,5 m – 35 m<br>Angulación 0°, 20°, 40° |
| **NZK** | Plumin abatible ajustable hidraulicamente 12,5 m – 35 m<br>Regulable hidraulicamente 0° – 40° |
| **F** | Plumin de celosia fijo 14 m – 42 m<br>Angulación 0°, 20°, 40° |
| **N** | Plumín abatible 17,5 m – 70 m |

### Equipamiento adicional/alternativo

| | |
|---|---|
| **Cabrestante auxiliar** | Para operación con dos ganchos o para regular el plumín de celosía abatible. |
| **Cubiertas** | 12 cubiertas de tamaño: 445/95 R 25 (16.00 R 25) ó 525/80 R 25 (20.5 R 25). |
| **Tracción 12 x 8** | Motricidad adicional en el 4º eje. |
| **Contrapeso adicional** | 4 bloques de suspensión laterales adicionales de 10 t cada uno para un contrapeso total de 96 t. |

**Otro equipamiento bajo pedido.**

Las ilustraciones incluyen equipamiento adicional y especial, que no vienen de serie.

# Ausstattung/Equipment
## Equipement/Equipaggiamento
## Equipamiento/Оборудование

### Шасси

| | |
|---|---|
| **Рама шасси** | Жесткая пространственная конструкция собственного изготовления из высокопрочной мелкозернистой конструкционной стали. |
| **Выносные опоры** | 4 гидравлически выдвигаемые по горизонтали и вертикали балки с опорными гидроцилиндрами и башмаками. Обслуживание при помощи пульта дистанционного управления, автоматическое выравнивание на опорах, электронная индикация наклона. |
| **Двигатель** | 8-цилиндровый дизель, производство Либхерр, водяное охлаждение, мощность 455 кВт (619 л.с.) макс. крутящий момент 3068 Нм. Эмиссии выхлопных газов в соответствии с Правилами по 97/68/EG и EPA/CARB, ECE-R.96. Емкость топливного бака: 800 литров. |
| **Привод** | Автоматическая коробка передач с преобразователем крутящего момента и тормозом-замедлителем, производство ZF 12 передач переднего хода и 2 заднего хода, раздаточная коробка с распределительным дифференциалом. |
| **Мосты** | Мосты ходового устройства крана требуют лишь небольшого технического обслуживания, все 6 мостов имеют рулевое управление. Мосты 1, 3 и 5 являются планетарными, все приводные мосты с блокировками межколесного дифференциала; мост 3 имеет блокировку продольного дифференциала. |
| **Карданные валы** | Все карданные валы имеют перекрестное зубчатое зацепление под углом 70° и не требуют техобслуживания. |
| **Подвеска** | Все мосты имеют гидропневматическую подвеску с автоматическим выставлением уровня. Подвеска может быть гидравлически заблокирована. |
| **Шины** | 12 односкатных шин размером 385/95 R 25 (14.00 R 25). |
| **Рулевое управление** | 2-контурная система рулевого управления с гидроусилителем. Активное зависящее от скорости рулевое управление задними мостами, специальные программы рулевого управления для различных дорожных ситуаций. |
| **Тормоза** | Рабочий тормоз: пневматические тормоза на все колеса, дисковые тормоза на колесах всех мостах, 2-контурная система.<br>Дополнительные тормоза: тормозная система клапана свободного выпуска, тормоз на вихревых токах Telma (опция), тормоз-замедлитель коробки передач.<br>Ручной тормоз: пружинные энергоаккумуляторы с действием на колеса мостов 2 – 6. |
| **Кабина водителя** | Просторная коррозионно-стойкая кабина в комфортном исполнении, на резиновых амортизаторах с остеклением из безопасного стекла. |
| **Электро-оборудование** | Цифровая передача данных. Постоянный ток 24 В, 2 аккумуляторные батареи по 170 А/час. |

### Поворотная часть

| | |
|---|---|
| **Рама** | Крутильно-жесткая сварная конструкция собственного изготовления из высокопрочной мелкозернистой конструкционной стали. 3-рядное роликовое опорно-поворотное устройство. |
| **Привод крана** | Механический привод гидравлической системы крана через шасси крана. Аксиально-поршневых регулирующих насоса с сервоуправлением и регулировкой мощности. |
| **Управление** | Два самоцентрирующихся контроллера с возможностью четырех крестообразных движений. Бесступенчатое регулирование всех движений крана с помощью гидронасосов, возможность дополнительного регулирования скорости установкой числа оборотов двигателя. |
| **Подъемный механизм** | Аксиально-поршневой регулируемый гидромотор. Барабан лебедки подъемного механизма с планетарным редуктором и автоматическим нормально-закрытым многодисковым тормозом. Привод с закрытым контуром циркул. |
| **Механизм изменения вылета стрелы** | 1 двухсторонний гидроцилиндр с предо-хранительными клапанами обратного хода. |
| **Механизм поворота** | Аксиально-поршневой регулируемый мотор, планетарный редуктор с автоматическим нормально-закрытым многодисковым тормозом. Привод с закрытым контуром циркул. |
| **Кабина крановщика** | Широкий обзор, безопасное остекление, комфортное оформление, кабина может быть отклонена назад на 20°. |
| **Устройства безопасности** | Ограничитель грузоподъемности LICCON2, тест-система, концевой выключатель подъема груза, предохранительные и запорные гидроклапаны для случаев разрыва гидропроводов. |
| **Противовес** | 56 t |
| **Телескопическая стрела** | 1 шарнирная секция и 6 телескопических секций. Все телескопические секции могут выдвигаться под нагрузкой. Скоростная система телескопирования TELEMATIK. Длина стрелы: 14,7 м – 78 м. |

### Режимы работ

| | |
|---|---|
| **K** | Интегрированный монтажный удлинитель 5,5 м (по заказу). Откидной удлинитель 12,5 м – 35 м<br>Рабочие углы 0˚, 20˚, 40˚ |
| **NZK** | Гидравлически регулируемый откидной удлинитель 12,5 м – 35 м<br>Гидравлическое изменение угла 0 – 40˚ |
| **F** | Неподвижный решетчатый удлинитель 14 м – 42 м<br>Рабочие углы 0˚, 20˚, 40˚ |
| **N** | Решетчатый удлинитель с изменяемым вылетом 17,5 м – 70 м |

### Дополнительное оборудование

| | |
|---|---|
| **Подъемный механизм 2** | Используется для работы с двумя крюками или для выставления гуська. |
| **Шины** | 12 односкатных шин размером 445/95 R 25 (16.00 R 25) или 525/80 R 25 (20.5 R 25). |
| **Привод 12 x 8** | Дополнительно 4-й мост становится ведущим. |
| **Дополнительный противовес** | 4 дополнительных боковых подвесных балласта по 10 т для увеличения общего противовеса до 96 т. |

**Остальное дополнительное оборудование - по запросу заказчика.**

На рисунках показаны также принадлежности и спецоснащение, которые не относятся к серийной поставке. Возможны изменения.

# Symbolerklärung/Description of symbols
## Explication des symboles/Legenda simboli
## Descripción de los símbolos/Объяснение символов

## Allgemeine Symbole/General symbols/Symboles généraux/Simboli generali/Símbolos generales/ Общие символы

| | |
|---|---|
| | Abstützungen<br>Outriggers<br>Calage<br>Stabilizzatori<br>Estabilizadores<br>Выносные опоры |
| | Achse<br>Axle<br>Essieu<br>Asse<br>Eje<br>Мосты |
| m | Ausladung<br>Radius<br>Portée<br>Raggio di lavoro<br>Radio de trabajo<br>Вылет стрелы |
| | Auslegerlänge<br>Boom length<br>Longueur de la flèche<br>Lunghezza braccio<br>Longitud de pluma<br>Длина стрелы |
| | Auslegerstellung<br>Boom position<br>Position de la flèche<br>Posizionamento braccio<br>Inclinación de pluma<br>Положение стрелы |
| | Ballast<br>Counterweight<br>Contrepoids<br>Contrappeso<br>Contrapeso<br>Противовес |
| | Bereifung<br>Tyres<br>Pneumatiques<br>Pneumatici<br>Cubiertas<br>Шины |
| | Drehwerk / Arbeitsbereich<br>Slewing gear / Working area<br>Mécanisme d'orientation / Plage de travail<br>Rotazione / Raggio di lavoro<br>Mecanismo de giro /Área de trabajo<br>Механизм поворота / Рабочая область |
| EN | Norm<br>Standard<br>Norme<br>Normativa<br>Norma<br>Стандарт |
| km/h | Fahrgeschwindigkeit<br>Driving speed<br>Vitesse de translation<br>Velocità su strada<br>Velocidad<br>Скорость передвижения |
| | Fahrgeschwindigkeit – Straßengang<br>Driving speed – Onroad gear<br>Vitesse de translation – Vitesse de route<br>Velocità su strada – Andatura su strada<br>Velocidad – Velocidad en carretera<br>Скорость передвижения – Передача для движения по дороге |
| | Getriebe<br>Transmission<br>Boîte de vitesse<br>Cambio<br>Caja de cambios<br>Коробка передач |
| | Gang<br>Gear<br>Vitesse<br>Velocità<br>Marcha<br>Скорость |
| | Hakenflasche / Traglast<br>Hookblock / Capacity<br>Moufle à crochet / Capacité de charge<br>Bozzello / Portata<br>Pasteca / Capacidad de carga<br>Крюковая подвеска / грузоподъемность |
| | Hubwerk<br>Hoist gear<br>Treuil de levage<br>Argano<br>Cabrestante<br>Механизм подъема |
| | Kranfahrgestell<br>Crane carrier<br>Châssis porteur<br>Autotelaio<br>Chasis<br>Шасси |
| | Kranoberwagen<br>Crane superstructure<br>Partie tournante de la grue<br>Torretta<br>Superestructura<br>Поворотная платформа крана |
| | Steigfähigkeit<br>Gradability<br>Aptitude à gravir les pentes<br>Pendenza<br>Capacidad motriz de ascensión<br>Преодолеваемый угол подъема |

## Kranspezifische Symbole/Crane specific symbols/
### Symboles spécifiques à la grue/Simboli specifici relativi alla gru/Símbolos específicos de grúa/Специфические для крана символы

| | |
|---|---|
| T | Teleskopausleger<br>Telescopic boom<br>Flèche télescopique<br>Braccio telescopico<br>Pluma telescópica<br>Телескопическая стрела |
| K | Klappspitze<br>Swing away jib<br>Flechette pliante<br>Falcone<br>Plumin lateral<br>Откидной удлинитель |
| NZK | Hydraulische Klappspitze<br>Hydraulic swing away jib<br>Fléchette pliante hydraulique<br>Falcone idraulico<br>Plumín lateral hidráulico<br>гидрââлический откидной удлинитель |
| F | Feste Gitterspitze<br>Fixed lattice jib<br>Fléchette treillis fixe<br>Falcone tralicciato fisso<br>Plumín de celosía fijo<br>Неподвижный решетчатый удлинитель |
| N | Wippbare Gitterspitze<br>Luffing fly jib<br>Fléchette treillis à volée variable<br>Falcone a volata variabile<br>Plumín abatible<br>Решетчатый удлинитель с изменяемым вылетом |

## Anmerkungen zu den Traglasttabellen

1. Die Traglasttabellen sind berechnet nach EN 13000.
2. Bei der Berechnung der Traglasttabellen ist mindestens eine Windgeschwindigkeit von 9 m/s (33 km/h) und bezüglich der Last eine Windfläche von 1 m² pro Tonne Last und ein Windwiderstandsbeiwert der Last von 1,2 berücksichtigt. Beim Heben von Lasten mit großer Windangriffsfläche und/oder hohen Windwiderstandsbeiwerten muss die in den Traglasttabellen angegebene max. Wind-geschwindigkeit reduziert werden.
3. Die Traglasten sind in Tonnen angegeben.
4. Das Gewicht des Lasthakens bzw. der Hakenflasche ist Teil der Last und ist daher von den Traglasten abzuziehen.
5. Die Ausladungen sind von der Drehmitte aus gemessen.
6. Die Traglasten für den Teleskopausleger gelten bei demontierter Klappspitze.
7. Traglaständerungen vorbehalten.
8. Traglasten über 135,5 t/186 t nur mit Zusatzflasche/-einrichtung.
9. Die Daten dieser Broschüre dienen zur allgemeinen Information. Sämtliche Angaben erfolgen ohne Gewähr. Anweisungen zur ordnungsgemäßen Inbetriebnahme des Krans entnehmen Sie bitte der Betriebsanleitung und dem Traglasttabellenbuch.

## Remarks referring to load charts

1. The load charts are calculated according to EN 13000.
2. For the calculation of the load charts at least a wind speed of 9 m/s (33 km/h) and regarding the load a sail area of 1 m² per ton load and a wind resistance coefficient of 1.2 on the load have been taken into account. For lifting of loads with large sail areas and/or high wind resistance coefficients the maximum wind speed as stated in the load charts has to be reduced.
3. Lifting capacities are given in metric tons.
4. The weight of the hook blocks and hooks is part of the load and therefore it must be deducted from the lifting capacities.
5. Working radii are measured from the slewing centre.
6. The lifting capacities given for the telescopic boom apply if the folding jib is removed.
7. Subject to modification of lifting capacities.
8. Lifting capacities above 135.5 t/186 t only with additional pulley block/special equipment.
9. The data of this brochure serves only for general information. All information is provided without warranty. Instructions for the correct commissioning of the crane please take from the operation manual and the load chart book.

## Remarques relatives aux tableaux des charges

1. Les tableaux des charges sont calculés selon EN 13000.
2. Une vitesse de vent de 9 m/s (33 km/h) minimum, une surface de prise au vent de 1 m² par tonne ainsi qu'un coefficient de résistance au vent de la charge 1,2 sont pris en compte pour le calcul des tableaux de charge. Lorsque des charges ayant une surface de prise au vent et/ou un coefficient de résistance au vent plus élevé(e)(s) sont levées, la vitesse de vent maximale indiquée dans les tableaux de charge doit être réduite.
3. Les charges sont indiquées en tonnes.
4. Le poids du crochet de levage resp. de la moufle à crochet est une partie de la charge et doit donc être déduit de la capacité de charge.
5. Les portées sont calculées à partir de l'axe de rotation.
6. Les charges indiquées pour la flèche télescopique sont valables lorsque la fléchette pliante est démontée.
7. Charges données sous réserve de modification.
8. Forces de levage plus de 135,5 t/186 t seulement avec moufle additionnel/équipement supplémentaire.
9. Les données de cette brochure sont données à titre informatif. Ces renseignements sont sans garantie. Les consignes relatives à la bonne mise en service de la grue sont disponibles dans le manuel d'utilisation et le manuel de tableaux de charge.

## Note alle tabelle di portata

1. Le tabelle sono calcolate secondo la norma EN 13000.
2. Per il calcolo delle tabelle di portata bisogna considerare una velocità minima del vento di 9 m/s (33 km/h) e relativamente al carico, una superficie esposta al vento di 1 m² per tonnellata sollevata e un coefficiente di resistenza al vento di 1,2 sul carico. Durante il sollevamento del carico con superficie esposta al vento molto vasta e/o coefficienti di resistenza del vento molto alti, la velocità massima del vento indicata nelle tabelle di portata deve essere ridotta.
3. Le portate sono indicate in tonnellate.
4. Il peso del gancio e/o del bozzello sono da considerarsi parte del carico, per cui sono da sottrarre dalle tabelle.
5. I raggi di lavoro sono misurati dal centro ralla.
6. Le tabelle di carico per il braccio telescopico sono valide con il falcone smontato.
7. Con riserva di modifiche delle portate.
8. Portate superiori a 135,5 t/186 t. solo con bozzello addizzionale/equipaggiamento supplementare.
9. I dati di questo prospetto sono utili come informazione generale. Tutte le indicazioni vengono fornite senza garanzia. Si prega di desumere le istruzioni per la messa in servizio della gru dal manuale di istruzioni per l'uso e dal manuale delle tabelle di carico.

## Observaciones con respecto a las tablas de carga

1. Las tablas de carga se calculan según EN 13000.
2. En el cálculo de las tablas de carga se ha tenido en cuenta una velocidad del viento mínima de 9 m/s (33 km/h) y con respecto a la carga una superficie expuesta al viento de 1 m² por tonelada de carga y un coeficiente de la resistencia del viento de la carga de 1,2. A la hora de elevar cargas con superficies grandes expuestas al viento y/o coeficientes altos de la resistencia al viento hay que reducir las velocidades máx. del viento indicadas en las tablas de cargas.
3. Las capacidades de carga se indican en toneladas.
4. El peso del gancho o de la pasteca está incluido en la carga y debe de ser restado de la capacidad de carga.
5. Los radios de trabajo deben de ser medidos desde el centro.
6. Las capacidades de carga para la pluma telescópica son válidas con el plumín lateral desmontado.
7. Las capacidades de carga están sujetas a modificaciones.
8. Capacidades de carga superiores a 135,5 t/186 t sólo con polipasto/equipo adicional.
9. Los datos de este folleto sirven de información general y están sujetos a modificaciones. Rogamos consulten las instrucciones sobre el correcto funcionamiento de la grúa en el manual y el listado de tablas de carga.

## Примечания к таблицам грузоподъемности

1. Таблицы грузоподъемности рассчитаны согласно EN 13000.
2. При расчете таблиц грузоподъемности приняты минимальная скорость ветра 9 м/с (33 км/час), парусность (ветровая площадь) груза 1 кв. м на тонну поднимаемого груза и коэффициент воздушного сопротивления груза 1,2. При подъеме грузов с большей парусностью и/или с высоким коэффициентом воздушного сопротивления необходимо уменьшить указанное в таблицах грузоподъемности значение максимальной скорости ветра.
3. Значения грузоподъемности даны в тоннах.
4. Вес грузового крюка и/или крюковой подвески является частью груза и поэтому должен быть вычтен из значения грузоподъемности.
5. Вылет измерен от центра вращения.
6. Грузоподъемность для телескопической стрелы действительна при демонтированном откидном удлинителе.
7. Возможно изменение значений грузоподъемности.
8. Грузоподъемность свыше 135,5 т/186 т возможна только с дополнительной крюковой обоймой/канатным блоком.
9. Данная брошюра предназначена для общего информирования. Все без исключения данные приведены без обязательств по их соблюдению. Инструкции по надлежащему вводу крана в эксплуатацию находятся в руководстве по эксплуатации и в таблицах грузоподъемности.